OFFICINE MECCANICHE

Flange SAE
SAE Flanges
Brides SAE
SAE Flansche

Semiflange e Coduli SAE
SAE Split Flanges and Adaptors
Demi-Brides et Collets SAE
SAE Halbflansche and Adapter

Flange QUADRE
SQUARE Flanges
Brides CARRÉES
QUADRAT Flansche

Valvole a Sfera
alta pressione a 2 e 3 Vie
High pressure 2 e 3 ways
BALL VALVES

Raccordi per Pompe
Pump Connectors
Raccord pour Pompe
Pumpenanschluss

OFFICINE MECCANICHE CIOCCA

Officine Meccaniche Ciocca SpA
Via Treviglio, 44
24053 Brignano Gera d'Adda (Bg)
Tel. +39 0363 815504 - 382345
Fax +39 0363 815333
www.cioccaspa.it
info@cioccaspa.it

Nelle OFFICINE MECCANICHE CIOCCA S.p.A. siamo specializzati nella produzione di valvole a sfera, flange a norma SAE e CETOP.
Una produzione vasta e attenta particolarmente indicata nelle trasmissioni idrauliche ad alta pressione, dove la funzionalità dei componenti, è spesso compromessa dai cosiddetti "colpi d'ariete". Costruite in acciaio saldabile al carbonio inferiore allo 0,22% ed in AISI 316L, dette flange lavorano a pressioni d'esercizio fino a 420 bar.
Su richiesta vengono anche forniti i certificati relativi alle caratteristiche chimico-fisiche del materiale. Se richiesto in fase d'ordine possono essere eseguiti test sui materiali e successivamente rilasciati certificati di collaudo in collaborazione di organi riconosciuti quali; RINA ,Lloyd's Register of Shipping, ABS, DNV...
La progettazione e la produzione delle valvole a sfera CIOCCA "CRH" è stata fatta tenendo in considerazione le più disperate esigenze di utilizzo. La sfera è posta fra due guarnizioni precompresse con un sistema flottante, garantendo così una tenuta perfetta sia a basse pressioni che sottovuoto. Con l'aumento della pressione interna aumenta anche il contatto della sfera sulle guarnizioni, permettendo di ottenere una perfetta tenuta anche ad altissime pressioni.
Le moderne attrezzature ed una consolidata Know-How, ci consentono di rispondere in modo efficace alle particolari esigenze del cliente, mantenendo nel contempo un alto standard tecnico qualitativo e costi competitivi nel mercato della fluidotecnica nazionale ed estero.

OFFICINE MECCANICHE CIOCCA S.p.A. is an expert in the production of SAE and CETOP flanges and ball valves.
Our broad and precise product range is particularly suitable for high-pressure hydraulic transmissions, where pump-shot and oil-hammering can severely damage the components.
Made in weldable steel with less than 0,22% carbon and in AISI 316L, these flanges can work at a max. working pressure of 6000p.s.i. Material certificate are available on all of our product ranges. On request, certificates can be supplied for custom built applications.
With advanced notice, we can test the material you need in conjunction with recognised bodies (RINA, Lloyd's Register of Shipping, ABS, Det Norske Veritas) who issued the test certificates.
The design and production of CIOCCA "CRH" ball-valves encompasses wide variety of different application. The ball is set between two pre-compressed seals using a floating system, thus guaranteeing perfect tightness at both low pressure and vacuum. The contact between the ball and the seals increases with any rise in the internal pressure, thus guaranteeing perfect tightness even at high pressure.
State-of-the-art machinery and technical capability means that we can satisfy the customer's specific needs, while still maintaining our exceptionally high quality standards and competitive pricing on both the Italian and foreign markets for hydraulic equipment.

La société OFFICINE MECCANICHE CIOCCA S.p.A. est spécialisée dans la production de soupapes à bille et de brides selon la norme SAE et CETOP.
Sa production, vaste et diligente, est tout particulièrement indiquée pour les transmissions hydrauliques à haute pression où la fonctionnalité des pièces est souvent compromise par les fameux "coups de bélier". Fabriquées en acier soudable au carbone inférieur à 0,22% et en AISI 316L, les brides en question travaillent à des pressions d'exercice allant jusqu'à 420 bars.
La société fournit également sur demande les certificats relatifs aux propriétés chimiques-physiques du matériau. Elle peut par ailleurs effectuer sur demande, lors de la commande, des tests sur les matériaux et délivrer en un second temps des certificats d'essai en collaboration avec des organismes reconnus tels que RINA, Lloyd's Register of Shipping, ABS, DNV...
Les soupapes à bille CIOCCA "CRH" ont été conçues et fabriquées en tenant compte des exigences d'emploi les plus disparates. La bille est placée entre deux garnitures précomprimées par un système flottant afin de garantir une étanchéité parfaite à la fois à de basses pressions que sous vide. L'augmentation de la pression extérieure augmente du même coup le contact de la bille sur les garnitures et permet ainsi d'obtenir une étanchéité optimale même à des pressions très élevées.
Des équipements modernes alliés à un savoir-faire consolidé nous permettent de répondre efficacement aux attentes particulières du client tout en assurant une qualité technique élevée et des coûts compétitifs sur le marché de la fluidodynamique national et étranger.

OFFICINE MECCANICHE CIOCCA S.p.A. ist auf die produktion von kugelventilen und Flanschen gemäß SAE und CETOP und ISO-Normen spezialisiert. Besonders im Bereich der Hochdruck-Hydrauliksysteme, wo die Funktion der Komponenten durch den sogenannten 'Druckstoß' beeinträchtigt wird, ist OMC durch eine breite, sorgfältige Produktionslinie und ständige Prüfungen in der Lage, alle Anforderungen zu bestehen.
Alle Flansche werden aus schweissbarem Stahl(1.0570)mit weniger als 0,22% Kohlenstoffgehalt und in AISI 316L (1.4404) für einen Betriebsdruck von bis zu 420 bar hergestellt.
Auf Anfrage werden auch Zertifikate entsprechend der chemisch/physikalischen Materialeigenschaften geliefert. Auch können Materialtests durchgeführt und entsprechende Abnahmezertifikate in Zusammenarbeit mit RINA, Lloyd's Register of Shipping, ABS, DNV... ausgestellt werden, wenn diese bereits mit der Bestellung angefragt werden.
Die Planung und Produktion der Kugelventile "CRH" erfolgte unter Berücksichtigung der verschiedensten Gebrauchsanforderungen. Die Kugel liegt zwischen zwei vorkomprimierten Dichtungen in einem Schwimmsystem, um eine perfekte Dichtung bei Niederdruck sowie im Vakuum zu garantieren. Mit Erhöhung des Innendrucks steigt auch der Anpressdruck der Kugel auf die Dichtungen und ermöglicht auch bei sehr hohem Druck ein völliges Abdichten.
Für die Zukunft ermöglichen uns ein moderner Maschinenpark und fundiertes Fachwissen, die speziellen Kundenanforderungen leistungsfähig zu erfüllen, und uns dabei mit einem hohen Qualitätsstandard und wettbewerbsfähigen Preisen auf dem nationalen und internationalen Markt der Strömungstechnik zu behaupten.

La società OFFICINE MECCANICHE CIOCCA S.p.A. nasce nel 1969 sotto il nome di OFFICINA MECCANICA CIOCCA ENRICO come un' azienda artigiana operante nel campo delle lavorazioni meccaniche per la realizzazione di parti e componenti ad alta precisione. Per meglio affermarsi sul mercato, nel 1980, pur mantenendo l' attività di "terzista", si specializza nella costruzione di flange unificate a norma SAE e CETOP, che con il corso degli anni diventano la produzione principale dell' azienda.
Con l' introduzione del "prodotto proprio" la OFFICINE MECCANICHE CIOCCA inizia un periodo di crescita continua nei mercati nazionali ed esteri. Il suo successo è da attribuirsi alla capacità aziendale di fornire prodotti di altissima qualità in pronta consegna ad un prezzo competitivo. Grazie ai risultati ottenuti negli anni e per molte altre ragioni la O.M.C. si sposta in una nuova sede di circa 3500m2. Nel 1992 viene certificato il Sistema di Qualità Aziendale da ICIM (Istituto per la Certificazione delle Industrie Meccaniche) e da RINA (Registro Italiano Navale) che attestano la conformità alla norma UNI EN ISO 9002, nello stesso anno, inoltre, espande la sua produzione con le valvole a sfera per alte pressioni.
"Servizio al cliente" e "Qualità del prodotto" sono sempre state le caratteristiche che hanno contraddistinto la O.M.C., grazie ai continui investimenti in macchine ed attrezzature d' avanguardia, personale altamente qualificato e ad una rete commerciale efficiente e capillare che hanno portato l' azienda al successo odierno.
Nel 1998 l' azienda espande gli attuali stabilimenti fino a coprire 6000m2 dei 15.000 totali per introdurre un impianto di magazzino automatico. Nel 2001 l' azienda ottiene la "Omologazione di Tipo" (Type Approval Certificate) rilasciata da RINA (Registro Italiano Navale) per tutte le connessioni a flangia tipo "CFS" dopo una lunga serie di prove superate con successo. Per queste ragioni la OFFICINE MECCANICHE CIOCCA è in grado di soddisfare esigenze della clientela del mercato fluidodinamico nazionale ed estero.

OFFICINE MECCANICHE CIOCCA S.p.A. was set up in 1969 under the name of OFFICINA MECCANICA CIOCCA ENRICO as a small machining workshop producing precision parts and components. In order to well establish itself in the market, in 1980, though still continuing with its sub-contracting business, we specialised in the production of SAE and CETOP standards flanges which, during the years, have become the main production of the company.
Our initial business focus in a sub-contracting capacity period. Our new focus is in specialized pruduction of SAE and CETOP standard flanges.
Introducing " our own product" O.M.C. begin a period of continuous growth in the national and foreign markets.
Our success can be attribuited to our high quality standards, our competitive pricing and our guarantee of prompt delivery. For these, and many other reasons O.M.C. has grown into a facility of about 37.700ft2.
In 1992 we succesfully achieved certification in Quality System Certification issued by ICIM (Engineering Industry Certifying Institute) and RINA (Italian Naval Register) proving the company' s conformity to UNI EN ISO 9002 standard; and in the same year we added the production of high pressure ball valves to our product range.
" Customer Service" and " Top Quality Products" have been the hall marks of O.M.C. period. Our ongoing investment in advanced machinery, emploee training, and distribution network have led to that success we currently enjoy today.
Once again the company expanded in 1998 to our exsisting facility which covers an area of over 64.600ft2.
Included in our new facilities is a state-of-the-art automatic invertory system. In 2001 we succesfully achieved a TYPE APPROVAL CERTIFICATION for all " CFS" 3000p.s.i. and 6000p.s.i. flange connections Issued by RINA (Italian Naval Register) after testing samples for each size. For these reasons O.M.C. is the best position to face the best demanding requirments.

La société OFFICINE MECCANICHE CIOCCA S.p.A. voit le jour en 1969 sous le nom de OFFICINA MECCANICA CIOCCA ENRICO. Elle est alors une entreprise artisanale opérant dans le secteur des usinages mécaniques pour la réalisation de composants et pièces de haute précision. Pour mieux s'affirmer sur le marché tout en conservant son activité de production pour le compte de tiers, elle se spécialise en 1980 dans la fabrication de brides unifiées selon la norme SAE et CETOP qui au fil des ans deviennent la principale production de l'entreprise.
Par l'introduction de son " propre produit", la société OFFICINE MECCANICHE CIOCCA entreprend une période de croissance continue sur le marché national et étranger.
Son succès tient à sa capacité de fournir des produits de très haute qualité livrables de suite et à un prix compétitif.
Grâce aux résultats obtenus au fil des ans et à bien d'autres raisons, la société O.M.C. s'installe dans un nouveau siège de près de 3500m2.
En 1992, son Système de Qualité d'Entreprise est certifié par ICIM (Institut pour la Certification des Industries Mécaniques) et par RINA (Registre Italien de Classification des Navires) qui attestent sa conformité à la norme UNI EN ISO 9002; la même année, elle étend sa production grâce aux soupapes à bille pour hautes pressions.
" Service au client" et " Qualité du produit" ont toujours été les atouts de O.M.C. Des investissements permanents en machines et en équipements à l'avant-garde, un personnel hautement qualifié ainsi qu'un réseau commercial performant et largement répandu ont largement contribué au succès actuel de l'entreprise.
En 1998, l'entreprise agrandit ses usines jusqu'à couvrir 6000m2 de l'ensemble de ses 15000 m2 pour donner lieu à l'installation d'un magasin automatique.
Après une longue série de tests passés avec succès, l'entreprise obtient en 2001 l'" Homologation de Type" (Type Approval Certificate) délivrée par RINA (Registre Italien de Classification des Navires) pour toutes les connexions à bride du type " CFS". Autant de raisons qui font que la société OFFICINE MECCANICHE CIOCCA est à même de satisfaire les exigences les plus pointues de la clientèle du marché fluidodynamique national et étranger.

Das Unternehmen OFFICINE MECCANICHE CIOCCA S.p.A. wurde 1969 unter dem Namen OFFICINA MECCANICA CIOCCA ENRICO als Handwerksbetrieb im Bereich der mechanischen Bearbeitung und zur Herstellung von hochpräzisen Teilen und Komponenten gegründet. Um sich besser auf dem Markt behaupten zu können wurde 1980 unter Erhaltung der Tätigkeiten für Dritte die Spezialisierung auf die Konstruktion und Fertigung von nach SAE und CETOP genormten Flanschen vorgenommen, was sich im Laufe der Jahre zum hauptsächlichen Geschäftsbereich entwickelt hat. Durch die Einführung eines 'eigenen Produktes' begann eine Phase des ständigen Wachstums von OFFICINA MECCANICA CIOCCA auf nationalen wie internationalen Märkten.
Dieser Erfolg ist den unternehmerischen Fähigkeiten zuzuschreiben, wodurch ein lieferfertiges, qualitativ hochwertiges Produkt zu einem wettbewerbsfähigen Preis angeboten wird. Aus mehreren Gründen, darunter die mit den Jahren erzielten Erfolge, bezieht OMC einen neuen Firmensitz mit 3500 qm Produktionsfläche.
Im Jahre 1992 werden die Qualitätssicherungssysteme von ICIM (Zeugnissensinstitut von mecanischen Industrie) und RINA (Italienische Seeregister) eingeführt, woraufhin dem Unternehmen die Normengültigkeit UNI EN ISO 9002 zuerkannt wird. Im gleichen Jahr erfolgt auch eine Erweiterung der Produktion von Hochdruck-Kugelventilen.
'Kundenfreundlichkeit' und 'Produktqualität' sind schon immer Eigenschaften gewesen, durch die sich OMC ausgezeichnet hat. Dank der ständigen Investitionen in Maschinen und fortschrittliche Ausrüstung, sowie hochqualifiziertem und geschultem Personal und einem gut organisierten Handelsnetz ist das Unternehmen zu heutigem Erfolg gelangt.
Im Jahr 1998 wurden 6000 qm der 15000 qm Betriebsgelände überdacht und ein automatisches Lager installiert, um Kundenbestellungen schneller und effizienter ausführen zu können. Im Jahr 2001 erhält das Unternehmen nach einer langen Serie erfolgreich bestandener Prüfungen das Zertifikat von RINA (Italienische Seeregister) für alle Flanschverbindungen des Typs 'CFS'. Aus diesen Gründen ist OMC in der Lage, die hohen Anforderungen der Kunden des nationalen und internationalen Marktes für Strömungstechnik zu erfüllen.

OFFICINE MECCANICHE
Ciocca

Officine Meccaniche Ciocca SpA
Via Treviglio, 44 - 24053 Brignano Gera d'Adda (Bg)
Tel. +39 0363 815504 - 382345 - Fax +39 0363 815333
www.cioccaspa.it - info@cioccaspa.it

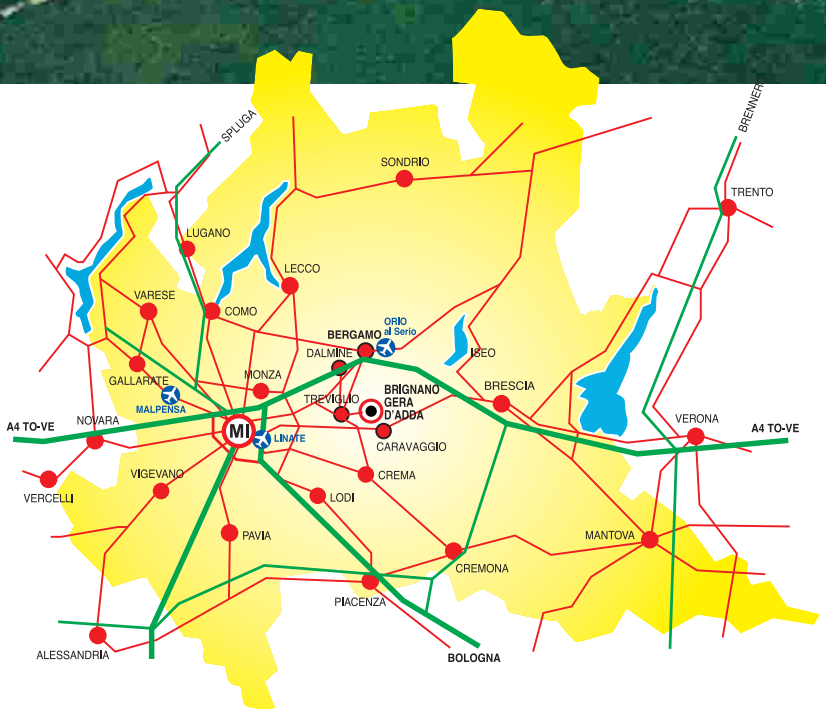

Flange SAE

SAE Flanges - Brides SAE - SAE Flansche

OFFICINE MECCANICHE

cicca

Catalogo - Catalogue - Katalog - [FSAE 06/09-3]

Indice

Index
Table
Inhaltsverzeichnis

FLANGIA FILETTATA GAS
BSP thread flange
Bride SAE taraudée BSP
Einschraubflansch .....pag. 02

FLANGIA FILETTATA NPT
NPT thread flange
Bride SAE taraudée NPT
Einschraubflansch NPT .....pag. 03

FLANGIA A SALDARE DI TASCA
Socket weld flange
Bride à souder à poche
Einlötflansch .....pag. 04

FLANGIA A SALDARE DI TESTA
Butt weld flange
Bride à souder bout à bout
Anschweißflansch .....pag. 05

FLANGIA FILETTO CILINDRICO U.N. con sede OR
UNF cylindrical thread flange with O-ring groove
Bride taraudée UNF
SAE Gewindeflansch mit UNF-Géwinde .....pag. 06

FLANGIA FILETTO CILINDRICO METRICO CON SEDE OR
Metric cylindrical thread flange with O-ring groove
Bride taraudée métrique
SAE Gewindeflansch mit metrischem Gewinde .....pag. 07

CONTROFLANGIA FILETTATA GAS
Counter flange with BSP thread
Contre bride taraudée BSP
Gegenflanschverbinder mit Gewinde .....pag. 08

CONTROFLANGIA A SALDARE DI TASCA
Counter flange socket weld
Contre bride à souder à poche
Gegenflanschverbinder zum Einlöten .....pag. 09

CONTROFLANGIA A SALDARE DI TESTA
Counter flange butt weld
Contre bride à souder bout à bout
Gegenflanschverbinder zum Anschweißen .....pag. 10

DOPPIA FLANGIA FILETTATA GAS
Double flange BSP threaded
Double bride taraudée BSP
Doppelflanschverbinder mit Gewinde .....pag. 11

DOPPIA FLANGIA A SALDARE DI TASCA
Double flange socket weld
Double bride à souder à poche
Doppelflanschverbinder zum Einlöten .....pag. 12

DOPPIA FLANGIA A SALDARE DI TESTA
Double flange butt weld
Double bride à souder bout à bout
Doppelflanschverbinder zum Anschweißen .....pag. 13

FLANGIA CIECA
Closed flange
Bride d'obturation
Verschlußflansch .....pag. 14

FLANGIA PIATTA A SALDARE
Socket welding flat flange
Bride plat à souder à poche
Einschweissflanschflache Bauform .....pag. 15

FLANGIA PIATTA FILETTATA GAS
BSP threaded flat flange
Bride plat taraudée BSP
Gewindeflanschflache Bauform BSP .....pag. 16

FLANGIA DI CHIUSURA / PROTEZIONE
Locking / protection flange
Bride de fermeture / protection
Abschlußplatte .....pag. 17

FLANGIA DI CONNESSIONE
Connector flange
Bride de liaison
Zwischenplatte .....pag. 18

FLANGIA A 90° FILETTATA GAS
90° flange with BSP thread
Bride à 90° taraudée BSP
90° Flanschverbinder mit Gewinde .....pag. 19

FLANGIA A 90° FILETTATA NPT
NPT 90° flange
Bride à 90° taraudée NPT
90° Einschraubflansch NPT .....pag. 20

FLANGIA A 90° A SALDARE DI TASCA
90° flange socket weld
Bride à 90° à souder à poche
90° Flanschverbinder zum Einschweißen .....pag. 21

FLANGIA A 90° A SALDARE DI TESTA
90° flange butt welding
Bride à 90° à souder bout a bout
90° Winkelanschweißflansch .....pag. 22

FLANGIA DIRITTA CON ATTACCO JIC
Straight flange to male JIC
Bride taraudée JIC
Gerader Flansch mit JIC-Außengewinde .....pag. 23

FLANGIA A 90° CON ATTACCO JIC
90° flange to male JIC
Bride à 90° taraudée JIC
90° Winkelflansch mit JIC-Außengewinde .....pag. 24

FLANGIA DIRITTA FILETTATA GAS ESTERNO
Straight flange to BSP male
Bride taraudée BSP mâle
Gerader Flansch mit BSP-Aussengewinde .....pag. 25

FLANGIA A 90° FILETTATA GAS ESTERNO
90° flange to BSP male
Bride à 90° taraudée BSP mâle
90° Winkelflansch mit BSP-Außengewinde .....pag. 26

FLANGIA FILETTATA METRICA DIN 2353
Flange with metric thread according with DIN 2353
Bride taraudée métrique DIN 2353
Gerader Flansch mit Schneidring-Anschluß
nach DIN 2353 .....pag. 27

FLANGIA A 90° FILETTATA METRICA DIN 2353
90° flange with metric thread in according with DIN 2353
Bride à 90° taraudée métrique DIN 2353
90° Winkelflansch mit Schneidring-Anschluß
nach DIN 2353 .....pag. 28

FLANGIA DIRITTA TENUTA FRONTALE ORFS
Straight flange O-Ring face seal
Bride ORFS
Gerader Flansch O-Ring flachdichtend .....pag. 29

FLANGIA A 90° TENUTA FRONTALE OR
90° flange O-Ring face seal
Bride à 90° ORFS
90° Flansch O-Ring flachdichtend .....pag. 30

ADATTATORE SAE
SAE straight adapter flange
Adaptateur SAE
SAE Reduzierflansch gerade .....pag. 31

BLOCCO SAE DI COLLEGAMENTO
SAE block connector flange
Bloc SAE d'union
SAE Zwischenflanschplatte.....pag. 32

BLOCCO SAE 90° L
SAE 90° - L - Block
Bloc SAE à 90°
SAE 90° - L - Block .....pag. 33

BLOCCO SAE 90° L RIDOTTO
SAE 90° - L - block reduced
Bloc SAE à 90° réduit
SAE 90° - L - Reduzierblock .....pag. 34

BLOCCO SAE A T
SAE -T- block
Bloc SAE à T
SAE -T- Block .....pag. 35

BLOCCO SAE A T PER FLANGE
SAE -T- block counter flanges
Contre bloc SAE à T
SAE -T- Block-Gegenflanschausführung .....pag. 36

FLANGIA SAE PER CONTROLLO DI PRESSIONE
Chek pressure SAE flange
Bride SAE pour le contrôle de la pression
SAE Zwischenflansch mit Messanschluss .....pag. 37

FLANGIA E CONTROFLANGIA SAE
CON FORO CONTROLLO PRESSIONE
SAE flange and counterflange
with hole to chek pressure on
Bride et contre bride SAE
avec trou de contrôle de pression
SAE Flansch und Gegenflansch
mit Messanschluss .....pag. 38

Flangia filettata GAS

BSP thread flange
Bride SAE taraudée BSP
Einschraubflansch BSP

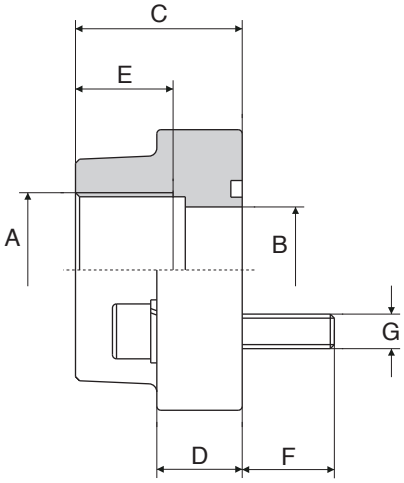

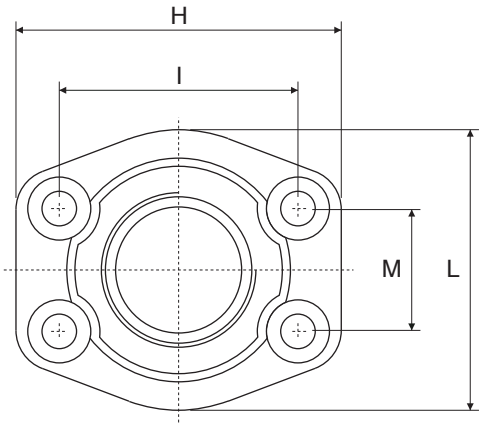

Serie 3000 psi

Pressione max esercizio bar	Tipo Type	A S.A.E.	B	C	D	E	F	G Viti / Bolts Metr.	G Viti / Bolts UNC	H	I	L	M	OR O-RING
348	C.F.S. 080-GAS	3/8”	13	36	16	13	14	M 8	5/16”	57	38,1	47	17,5	4075
348	C.F.S. 080-GAS	1/2”	13	36	16	15	14	M 8	5/16”	57	38,1	47	17,5	4075
348	C.F.S. 100-GAS	3/4”	19	36	18	18	16	M10	3/8”	66	47,6	49	22,3	4100
348	C.F.S. 102-GAS	1”	25	38	18	20	16	M10	3/8”	71	52,4	53	26,2	4131
278	C.F.S. 104-GAS	1”1/4	31	41	21	22	18	M10	7/16”	80	58,7	69	30,2	4150
210	C.F.S. 106-GAS	1”1/2	38	44	25	24	18	M12	1/2”	94	69,9	77	35,7	4187
210	C.F.S. 108-GAS	2”	50	45	25	26	18	M12	1/2”	103	77,8	89	42,9	4225
175	C.F.S. 110-GAS	2”1/2	63	50	25	30	18	M12	1/2”	115	88,9	101	50,8	4275
138	C.F.S. 112-GAS	3”	73	50	27	30	25	M16	5/8”	135	106,4	124	61,9	4337
35	C.F.S. 114-GAS	3”1/2	89	50	27	30	25	M16	5/8”	152	120,7	136	69,9	4387
35	C.F.S. 116-GAS	4”	99	50	27	30	25	M16	5/8”	162	130,2	146	77,8	4437
35	C.F.S. 118-GAS	5”	120	50	28	30	25	M16	5/8”	184	152,4	180	92,1	4537

Serie 6000 psi

Pressione max esercizio bar	Tipo Type	A S.A.E.	B	C	D	E	F	G Viti / Bolts Metr.	G Viti / Bolts UNC	H	I	L	M	OR O-RING
420	C.F.S. 401-GAS	3/8”	13	36	16	13	14	M 8	5/16”	57	40,5	47	18,2	4075
420	C.F.S. 401-GAS	1/2”	13	36	16	15	14	M 8	5/16”	57	40,5	47	18,2	4075
420	C.F.S. 402-GAS	3/4”	19	36	19	18	16	M 10	3/8”	71	50,8	53	23,8	4100
420	C.F.S. 403-GAS	1”	25	44	24	20	19	M 12	7/16”	80	57,2	69	27,8	4131
420	C.F.S. 404-GAS	1” 1/4	31	44	27	22	22	M 14	-	94	66,6	77	31,8	4150
420	C.F.S. 404-GF133	1” 1/4	31	44	27	22	22	M 12	1/2”	94	66,6	77	31,8	4150
420	C.F.S. 405-GAS	1” 1/2	38	51	30	24	24	M 16	5/8”	106	79,3	89	36,5	4187
420	C.F.S. 406-GAS	2”	50	70	37	33	32	M 20	3/4”	135	96,8	116	44,5	4225
420	C.F.S. 408-GAS	2” 1/2	63	75	45	35	40	M 24	-	166	123,8	150	58,7	4275
420	C.F.S. 410-GAS	3”	73	90	55	40	55	M 30	-	208	152,4	178	71,4	4337

Per ordinazione flange: / Ordering Examples: / Pour commander brides: / Bestellbeispiel für Flansche:

Solo flangia .....CFS...G
Only flange .....CFS...G
Seulement bride ...CFS...G
Nur Flansch .....CFS...G

Flangia completa di viti UNC, rondelle e OR .....CFS...G-U
Complete flange with UNC screws, washers and o-ring .....CFS...G-U
Bride complete des vis UNC, rondelles et OR .....CFS...G-U
Flansch einschl. UNC-Schrauben, Federringen und O-Ring ...CFS...G-U

Flangia completa di viti metriche, rondelle e OR .....CFS...G-M
Complete flange with metrical screws, washers and o-ring .....CFS...G-M
Bride complete des vis métriques, rondelles et OR .....CFS...G-M
Flansch einschl. Metrischen Zylinderschrauben, Federringen und O-Ring ...CFS...G-M

Flangia filettata NPT

NPT thread flange
Brides SAE taraudée NPT
Einschraubflansch NPT

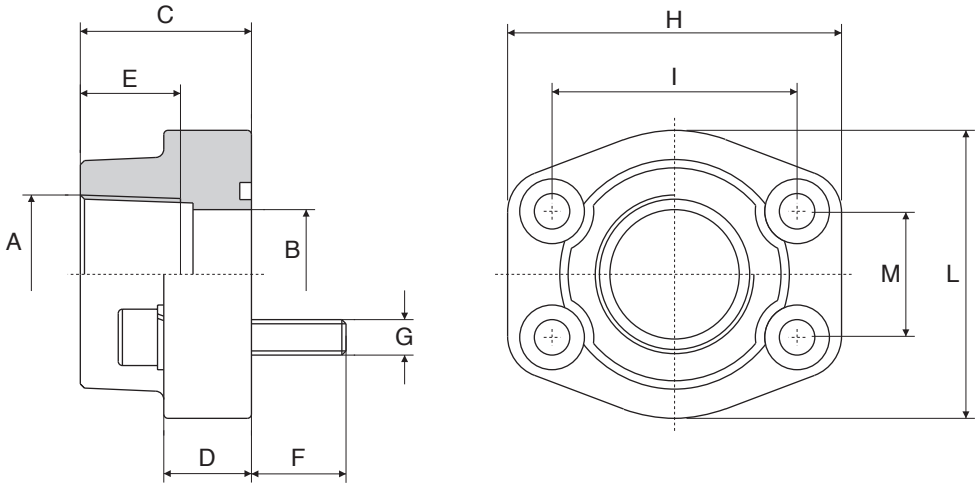

Serie 3000 psi

Pressione max esercizio bar	Tipo Type	A S.A.E.	B	C	D	E	F	G Viti / Bolts Metr.	G Viti / Bolts UNC	H	I	L	M	OR O-RING
348	C.F.S. 080-NPT	3/8”	13	36	16	19	14	M 8	5/16”	57	38,1	47	17,5	4075
348	C.F.S. 080-NPT	1/2”	13	36	16	19	14	M 8	5/16”	57	38,1	47	17,5	4075
348	C.F.S. 100-NPT	3/4”	19	36	18	19	16	M10	3/8”	66	47,6	49	22,3	4100
348	C.F.S. 102-NPT	1”	25	38	18	19	16	M10	3/8”	71	52,4	53	26,2	4131
278	C.F.S. 104-NPT	1”1/4	31	41	21	22	18	M10	7/16”	80	58,7	69	30,2	4150
210	C.F.S. 106-NPT	1”1/2	38	44	25	24	18	M12	1/2”	94	69,9	77	35,7	4187
210	C.F.S. 108-NPT	2”	50	45	25	26	18	M12	1/2”	103	77,8	89	42,9	4225
175	C.F.S. 110-NPT	2”1/2	63	50	25	30	18	M12	1/2”	115	88,9	101	50,8	4275
138	C.F.S. 112-NPT	3”	73	50	27	34	25	M16	5/8”	135	106,4	124	61,9	4337
35	C.F.S. 114-NPT	3”1/2	89	50	27	36	25	M16	5/8”	152	120,7	136	69,9	4387
35	C.F.S. 116-NPT	4”	99	50	27	36	25	M16	5/8”	162	130,2	146	77,8	4437
35	C.F.S. 118-NPT	5”	120	50	28	36	25	M16	5/8”	184	152,4	180	92,1	4537

Serie 6000 psi

Pressione max esercizio bar	Tipo Type	A S.A.E.	B	C	D	E	F	G Viti / Bolts Metr.	G Viti / Bolts UNC	H	I	L	M	OR O-RING
420	C.F.S. 401-NPT	3/8”	13	36	16	19	14	M 8	5/16”	57	40,5	47	18,2	4075
420	C.F.S. 401-NPT	1/2”	13	36	16	19	14	M 8	5/16”	57	40,5	47	18,2	4075
420	C.F.S. 402-NPT	3/4”	19	36	19	22	16	M 10	3/8”	71	50,8	53	23,8	4100
420	C.F.S. 403-NPT	1”	25	44	24	24	19	M 12	7/16”	80	57,2	69	27,8	4131
420	C.F.S. 404-NPT	1” 1/4	31	44	27	25	22	M 14	-	94	66,6	77	31,8	4150
420	C.F.S. 404-NF133	1” 1/4	31	44	27	25	22	M 12	1/2”	94	66,6	77	31,8	4150
420	C.F.S. 405-NPT	1” 1/2	38	51	30	28	24	M 16	5/8”	106	79,3	89	36,5	4187
420	C.F.S. 406-NPT	2”	50	70	37	33	32	M 20	3/4”	135	96,8	116	44,5	4225
420	C.F.S. 408-NPT	2” 1/2	63	75	45	35	40	M 24	-	166	123,8	150	58,7	4275
420	C.F.S. 410-NPT	3”	73	90	55	40	55	M 30	-	208	152,4	178	71,4	4337

Per ordinazione flange: / Ordering Examples: / Pour commander brides: / Bestellbeispiel für Flansche:

Solo flangia .....CFS...N
Only flange .....CFS...N
Seulement bride ...CFS...N
Nur Flansch .....CFS...N

Flangia completa di viti UNC, rondelle e OR .....CFS...N-U
Complete flange with UNC screws, washers and o-ring .....CFS...N-U
Bride complete des vis UNC, rondelles et OR .....CFS...N-U
Flansch einschl. UNC-Schrauben, Federringen und O-Ring ...CFS...N-U

Flangia completa di viti metriche, rondelle e OR .....CFS...N-M
Complete flange with metrical screws, washers and o-ring .....CFS...N-M
Bride complete des vis métriques, rondelles et OR .....CFS...N-M
Flansch einschl. metrischen Zylinderschrauben, Federringen und O-Ring ...CFS...N-M

Flangia a saldare di tasca

Socket weld flange
Bride à souder à poche
Einlötflansch

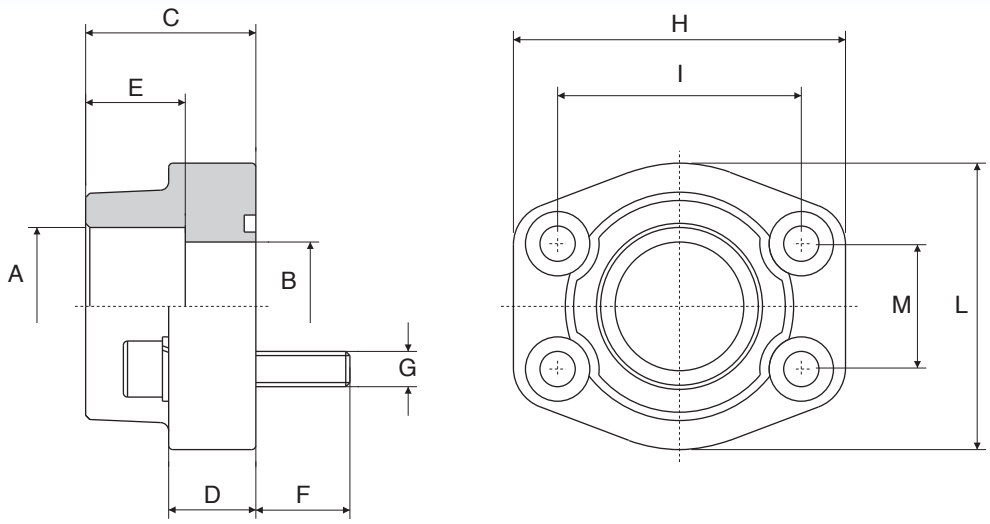

Serie 3000 psi

Pressione max esercizio bar	Tipo Type	A	S.A.E.	B	C	D	E	F	G Viti / Bolts Metr.	G Viti / Bolts UNC	H	I	L	M	OR O-RING
348	C.F.S. 080-S	17,5	3/8”	13	36	16	18	14	M 8	5/16”	57	38,1	47	17,5	4075
348	C.F.S. 080-S	21,6	1/2”	13	36	16	18	14	M 8	5/16”	57	38,1	47	17,5	4075
348	C.F.S. 100-S	27,2	3/4”	19	36	18	18	16	M10	3/8”	66	47,6	49	22,3	4100
348	C.F.S. 102-S	34,1	1”	25	38	18	18	16	M10	3/8”	70	52,4	53	26,2	4131
278	C.F.S. 104-S	42,8	1”1/4	31	41	21	20	18	M10	7/16”	80	58,7	69	30,2	4150
210	C.F.S. 106-S	48,6	1”1/2	38	44	25	22	18	M12	1/2”	94	69,9	77	35,7	4187
210	C.F.S. 108-S	61	2”	50	45	25	24	18	M12	1/2”	103	77,8	89	42,9	4225
175	C.F.S. 110-S	76,6	2”1/2	63	50	25	28	18	M12	1/2”	115	88,9	101	50,8	4275
138	C.F.S. 112-S	90,5	3”	73	50	27	28	25	M16	5/8”	135	106,4	124	61,9	4337
35	C.F.S. 114-S	103	3”1/2	89	50	27	28	25	M16	5/8”	153	120,7	136	69,9	4387
35	C.F.S. 116-S	115,3	4”	99	50	27	28	25	M16	5/8”	163	130,2	147	77,8	4437
35	C.F.S. 118-S	142	5”	120	50	28	28	25	M16	5/8”	184	152,4	180	92,1	4537

Serie 6000 psi

Pressione max esercizio bar	Tipo Type	A	S.A.E.	B	C	D	E	F	G Viti / Bolts Metr.	G Viti / Bolts UNC	H	I	L	M	OR O-RING
420	C.F.S. 401-S	17,5	3/8”	13	36	16	18	14	M 8	5/16”	57	40,5	47	18,2	4075
420	C.F.S. 401-S	21,6	1/2”	13	36	16	18	14	M 8	5/16”	57	40,5	47	18,2	4075
420	C.F.S. 402-S	27,2	3/4”	19	36	19	20	16	M 10	3/8”	71	50,8	53	23,8	4100
420	C.F.S. 403-S	34,1	1”	25	44	24	22	19	M 12	7/16”	80	57,2	66	27,8	4131
420	C.F.S. 404-S	42,8	1” 1/4	31	44	27	22	22	M 14	-	94	66,6	77	31,8	4150
420	C.F.S. 404-SF133	42,8	1” 1/4	31	44	27	22	22	M 12	1/2”	94	66,6	77	31,8	4150
420	C.F.S. 405-S	48,6	1” 1/2	38	51	30	24	24	M 16	5/8”	106	79,3	89	36,5	4187
420	C.F.S. 406-S	61	2”	50	70	37	25	32	M 20	3/4”	135	96,8	116	44,5	4225
420	C.F.S. 408-S	76,6	2” 1/2	63	75	45	28	40	M 24	-	166	123,8	150	58,7	4275
420	C.F.S. 410-S	90,5	3”	73	90	55	30	55	M 30	-	208	152,4	178	71,4	4337

Per ordinazione flange: / Ordering Examples: / Pour commander brides: / Bestellbeispiel für Flansche:

Solo flangia .....CFS...S
Only flange .....CFS...S
Seulement bride ...CFS...S
Nur Flansch .....CFS...S

Flangia completa di viti UNC, rondelle e OR .....CFS...S-U
Complete flange with UNC screws, washers and o-ring .....CFS...S-U
Bride complete des vis UNC, rondelles et OR .....CFS...S-U
Flansch einschl. UNC-Schrauben, Federringen und O-Ring ...CFS...S-U

Flangia completa di viti metriche, rondelle e OR .....CFS...S-M
Complete flange with metrical screws, washers and o-ring .....CFS...S-M
Bride complete des vis métriques, rondelles et OR .....CFS...S-M
Flansch einschl. metrischen Zylinderschrauben, Federringen und O-Ring ...CFS...S-M

Flangia a saldare di testa

Butt weld flange
Bride à souder bout à bout
Anschweissflansch

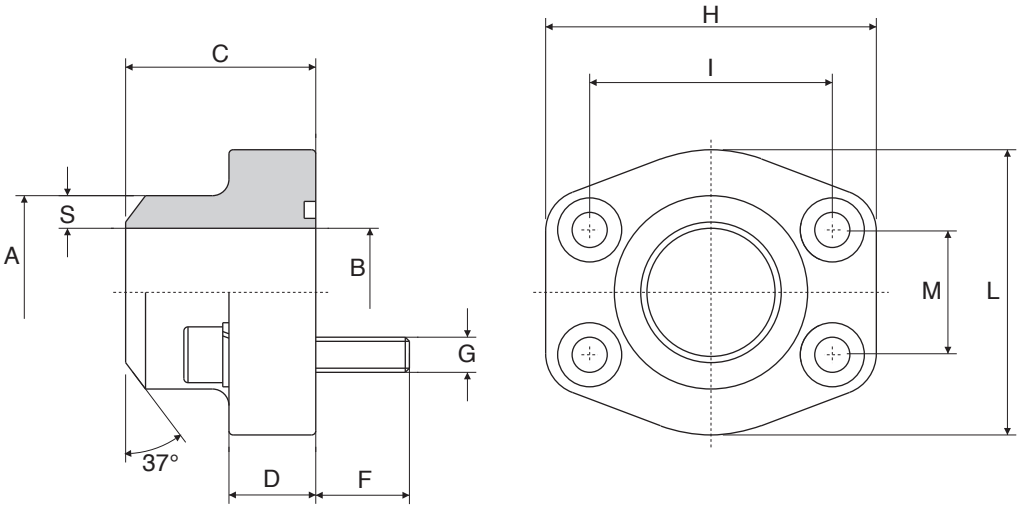

Serie 3000 psi

Pressione max esercizio bar	Tipo Type	A	S.A.E.	B	C	D	S	F	G Viti / Bolts Metr.	G Viti / Bolts UNC	H	I	L	M	OR O-RING
348	C.F.S. 080-ST	17,5	3/8”	10	36	16	3,7	14	M 8	5/16”	57	38,1	47	17,5	4075
348	C.F.S. 080-ST	21,6	1/2”	13	36	16	4,3	14	M 8	5/16”	57	38,1	47	17,5	4075
348	C.F.S. 100-ST	27,2	3/4”	19	36	18	4,1	16	M10	3/8”	66	47,6	49	22,3	4100
348	C.F.S. 102-ST	34,5	1”	25	38	18	4,7	16	M10	3/8”	71	52,4	53	26,2	4131
278	C.F.S. 104-ST	42,8	1”1/4	31	41	21	6	18	M10	7/16”	80	58,7	69	30,2	4150
210	C.F.S. 106-ST	48,6	1”1/2	38	44	25	5,3	18	M12	1/2”	94	69,9	77	35,7	4187
210	C.F.S. 108-ST	61	2”	50	45	25	5,5	18	M12	1/2”	103	77,8	89	42,9	4225
175	C.F.S. 110-ST	76,6	2”1/2	63	50	25	6,8	18	M12	1/2”	115	88,9	101	50,8	4275
138	C.F.S. 112-ST	89	3”	73	50	27	8	25	M16	5/8”	135	106,4	124	61,9	4337
35	C.F.S. 114-ST	103	3”1/2	89	50	27	7	25	M16	5/8”	153	120,7	137	69,9	4387
35	C.F.S. 116-ST	115	4”	99	50	27	8	25	M16	5/8”	163	130,2	147	77,8	4437
35	C.F.S. 118-ST	141	5”	120	50	28	10,5	25	M16	5/8”	184	152,4	180	92,1	4537

Serie 6000 psi

Pressione max esercizio bar	Tipo Type	A	S.A.E.	B	C	D	S	F	G Viti / Bolts Metr.	G Viti / Bolts UNC	H	I	L	M	OR O-RING
420	C.F.S. 401-ST	17,5	3/8”	10	36	16	3,7	14	M 8	5/16”	57	40,5	47	18,2	4075
420	C.F.S. 401-ST	21,6	1/2”	13	36	16	4,3	14	M 8	5/16”	57	40,5	47	18,2	4075
420	C.F.S. 402-ST	27,2	3/4”	18	36	19	4,6	16	M 10	3/8”	71	50,8	53	23,8	4100
420	C.F.S. 403-ST	34,5	1”	22	44	24	6,3	19	M 12	7/16”	80	57,2	66	27,8	4131
420	C.F.S. 404-ST	42,8	1” 1/4	28	44	27	7,2	22	M 14	-	94	66,6	77	31,8	4150
420	C.F.S. 404-STF133	42,8	1” 1/4	28	44	27	7,2	22	M 12	1/2”	94	66,6	77	31,8	4150
420	C.F.S. 405-ST	48,6	1” 1/2	32	51	30	8,3	24	M 16	5/8”	106	79,3	89	36,5	4187
420	C.F.S. 406-ST	61	2”	41	70	37	10	32	M 20	3/4”	135	96,8	116	44,5	4225
420	C.F.S. 408-ST	76,6	2” 1/2	50	75	45	13	40	M 24	-	166	123,8	150	58,7	4275
420	C.F.S. 410-ST	90	3”	58	90	55	16	55	M 30	-	208	152,4	178	71,4	4337

Per ordinazione flange: / Ordering Examples: / Pour commander brides: / Bestellbeispiel für Flansche:

Solo flangia .....CFS...ST
Only flange .....CFS...ST
Seulement bride ...CFS...ST
Nur Flansch .....CFS...ST

Flangia completa di viti UNC, rondelle e OR .....CFS...ST-U
Complete flange with UNC screws, washers and o-ring .....CFS...ST-U
Bride complete des vis UNC, rondelles et OR .....CFS...ST-U
Flansch einschl. UNC-Schrauben, Federringen und O-Ring ...CFS...ST-U

Flangia completa di viti metriche, rondelle e OR .....CFS...ST-M
Complete flange with metrical screws, washers and o-ring .....CFS...ST-M
Bride complete des vis métriques, rondelles et OR .....CFS...ST-M
Flansch einschl. metrischen Zylinderschrauben, Federringen und O-Ring ...CFS...ST-M

Flangia filetto cilindrico U.N. con sede OR

UNF cylindrical thread flange with O-ring groove
Bride taraudée UNF
SAE Gewindeflansch mit UNF-Gewinde

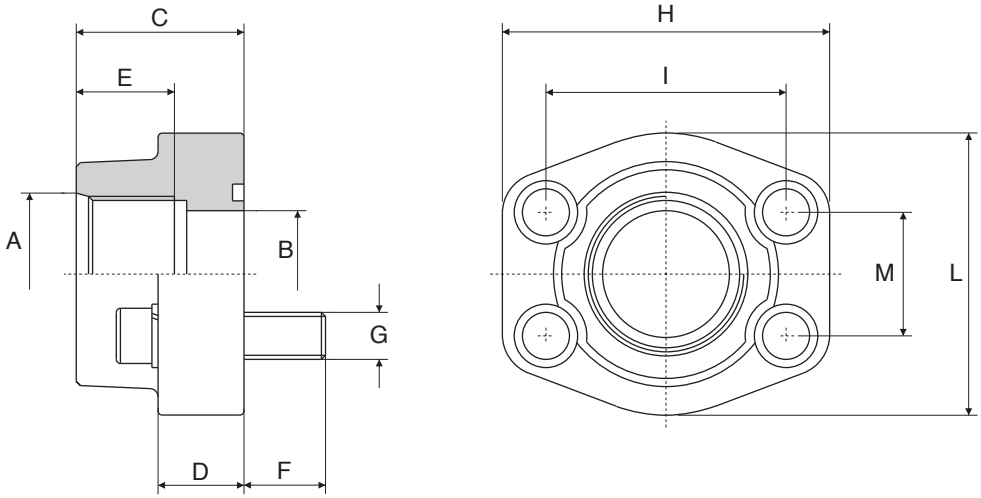

A richiesta si possono fornire le controflange con fori filettati senza sede OR
On request can be supplied counter-flanges with tapholes, without O-ring groove
Sur demande on peut fournir les controbrides avec les trous taraudées sans siège OR
Auf Wunsch auch als Gegenflansch ohne O-ring Nut mit Befest igungsbhrungen lieferbar

Serie 3000 psi

Pressione max esercizio bar	Tipo Type	S.A.E.	A	B	C	D	E	F	G Viti / Bolts Metr.	G Viti / Bolts UNC	H	I	L	M	OR O-RING
348	U.N. 080-A	1/2”	3/4” - 16	13	36	16	17	14	M8	5/16”	57	38,1	47	17,5	4075
348	U.N. 100-A	3/4”	7/8” - 14	19	36	18	17	16	M10	3/8”	66	47,6	49	22,3	4100
	U.N. 100-B		1” 1/16 - 12				23								
348	U.N. 102-A	1”	1” 1/16 - 12	25	38	18	23	16	M10	3/8”	71	52,4	53	26,2	4131
	U.N. 102-B		1” 5/16 - 12				23								
278	U.N. 104-A	1”1/4	1” 5/16 - 12	31	41	21	23	18	M10	7/16”	80	58,7	69	30,2	4150
	U.N. 104-B		1” 5/8 - 12				23								
210	U.N. 106-A	1”1/2	1” 5/8 - 12	38	44	25	23	18	M12	1/2”	94	69,9	77	35,7	4187
	U.N. 106-B		1” 7/8 - 12				23								

Serie 6000 psi

Pressione max esercizio bar	Tipo Type	S.A.E.	A	B	C	D	E	F	G Viti / Bolts Metr.	G Viti / Bolts UNC	H	I	L	M	OR O-RING
420	U.N. 401-A	1/2”	3/4” - 16	13	36	16	17	14	M8	5/16”	57	40,5	47	18,2	4075
420	U.N. 402-A	3/4”	7/8” - 14	19	36	19	17	16	M10	3/8”	71	50,8	53	23,8	4100
	U.N. 402-B		1” 1/16 - 12				23								
420	U.N. 403-A	1”	1” 1/16 - 12	25	44	24	23	19	M12	7/16”	80	57,2	69	27,8	4131
	U.N. 403-B		1” 5/16 - 12				23								
420	U.N. 404-A	1”1/4	1” 5/16 - 12	31	44	27	23	22	M14	-	94	66,6	77	31,8	4150
	U.N. 404-B		1” 5/8 - 12				23								
420	U.N. 404-AF133	1”1/4	1” 5/16 - 12	31	44	27	23	22	M12	1/2”	94	66,6	77	31,8	4150
	U.N. 404-BF133		1” 5/8 - 12				23								
420	U.N. 405-A	1”1/2	1” 5/8 - 12	38	51	30	23	24	M16	5/8”	106	79,3	89	36,5	4187
	U.N. 405-B		1” 7/8 - 12				23								

Per ordinazione flange: / Ordering Examples: / Pour commander brides: / Bestellbeispiel für Flansche:

Solo flangia .....UN.....
Only flange .....UN.....
Seulement bride ...UN.....
Nur Flansch .....UN.....

Flangia completa di viti UNC, rondelle e OR .....UN...U
Complete flange with UNC screws, washers and o-ring .....UN...U
Bride complete des vis UNC, rondelles et OR .....UN...U
Flansch einschl. UNC-Schrauben, Federringen und O-Ring ...UN...U

Flangia completa di viti metriche, rondelle e OR .....UN...M
Complete flange with metrical screws, washers and o-ring .....UN...M
Bride complete des vis métriques, rondelles et OR .....UN...M
Flansch einschl. metrischen Zylinderschrauben, Federringen und O-Ring ...UN...M

Flangia filetto cilindrico metrico con sede OR

Metric cylindrical thread flange with O-ring groove
Bride taraudée métrique
SAE Gewindeflansch mit metrischem-Gewinde

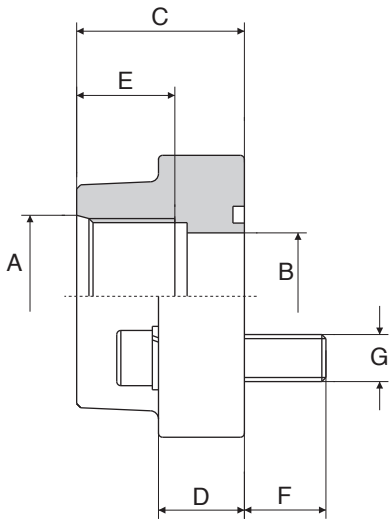

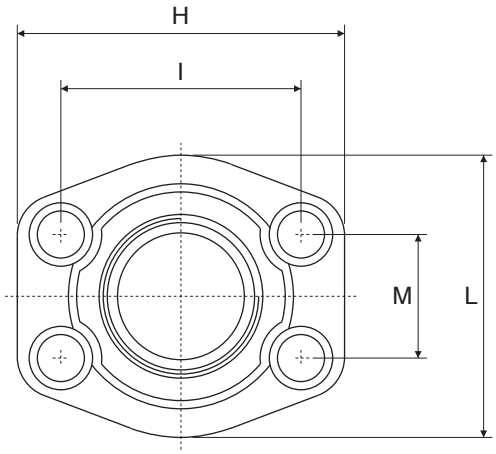

A richiesta si possono fornire le controflange con fori filettati senza sede OR
On request can be supplied counter-flanges with tapholes, without O-ring groove
Sur demande on peut fournir les controbrides avec les trous taraudées sans siège OR
Auf Wunsch auch als Gegenflansch ohne O-ring Nut mit Befest igungsbhrungen lieferbar

Serie 3000 psi

Pressione max esercizio bar	Tipo Type	S.A.E.	A	B	C	D	E	F	G Viti / Bolts Metr.	G Viti / Bolts UNC	H	I	L	M	OR O-RING
348	MET. 080-A	1/2”	18x1,5	13	36	16	15	14	M8	5/16”	57	38,1	47	17,5	4075
	MET. 080-B		20x1,5												
348	MET. 100-A	3/4”	22x1,5	19	36	18	16	16	M10	3/8”	66	47,6	49	22,3	4100
	MET. 100-B		27x2				19								
348	MET. 102-A	1”	27x2	25	38	18	19	16	M10	3/8”	71	52,4	53	26,2	4131
	MET. 102-B		33x2				19								
278	MET. 104-A	1”1/4	33x2	31	41	21	19	18	M10	7/16”	80	58,7	69	30,2	4150
	MET. 104-B		42x2				20								
210	MET. 106-A	1”1/2	42x2	38	44	25	20	18	M12	1/2”	94	69,9	77	35,7	4187
	MET. 106-B		48x2				22								

Serie 6000 psi

Pressione max esercizio bar	Tipo Type	S.A.E.	A	B	C	D	E	F	G Viti / Bolts Metr.	G Viti / Bolts UNC	H	I	L	M	OR O-RING
420	MET. 401-A	1/2”	18x1,5	13	36	16	15	14	M8	5/16”	57	40,5	47	18,2	4075
	MET. 401-B		20x1,5												
420	MET. 402-A	3/4”	22x1,5	19	36	19	16	16	M10	3/8”	71	50,8	53	23,8	4100
	MET. 402-B		27x2				19								
420	MET. 403-A	1”	27x2	25	44	24	19	19	M12	7/16”	80	57,2	69	27,8	4131
	MET. 403-B		33x2				19								
420	MET. 404-A	1”1/4	33x2	31	44	27	19	22	M14	-	94	66,6	77	31,8	4150
	MET. 404-B		42x2				20								
420	MET. 404-AF133	1”1/4	33x2	31	44	27	19	22	M12	1/2”	94	66,6	77	31,8	4150
	MET. 404-BF133		42x2				20								
420	MET. 405-A	1”1/2	42x2	38	51	30	20	24	M16	5/8”	106	79,3	89	36,5	4187
	MET. 405-B		48x2				22								

Per ordinazione flange: / Ordering Examples: / Pour commander brides: / Bestellbeispiel für Flansche:

Solo flangia .....MET...
Only flange .....MET...
Seulement bride ...MET...
Nur Flansch .....MET...

Flangia completa di viti UNC, rondelle e OR .....MET...U
Complete flange with UNC screws, washers and o-ring .....MET...U
Bride complete des vis UNC, rondelles et OR .....MET...U
Flansch einschl. UNC-Schrauben, Federringen und O-Ring ...MET...U

Flangia completa di viti metriche, rondelle e OR .....MET...M
Complete flange with metrical screws, washers and o-ring .....MET...M
Bride complete des vis métriques, rondelles et OR .....MET...M
Flansch einschl. metrischen Zylinderschrauben, Federringen und O-Ring ...MET...M

Controflangia filettata GAS

Counter flange with BSP thread
Contre bride taraudée BSP
Gegenflanschverbinder mit Gewinde

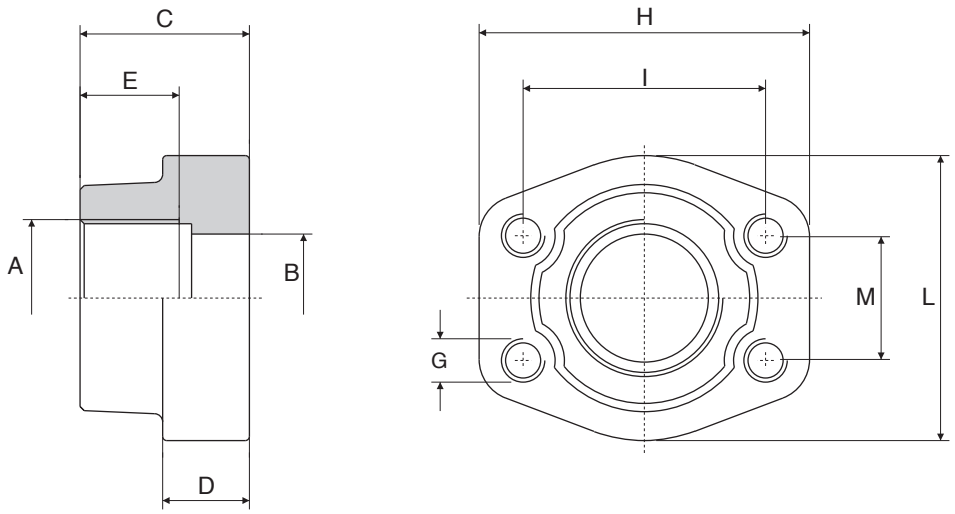

Serie 3000 psi

Pressione max esercizio bar	Tipo Type	A S.A.E.	B	C	D	E	G Metr.	G UNC	H	I	L	M
348	C. 080-GAS-F-F	3/8”	13	36	16	19	M 8	5/16”	57	38,1	47	17,5
348	C. 080-GAS-F-F	1/2”	13	36	16	19	M 8	5/16”	57	38,1	47	17,5
348	C. 100-GAS-F-F	3/4”	19	36	18	19	M10	3/8”	66	47,6	49	22,3
348	C. 102-GAS-F-F	1”	25	38	18	19	M10	3/8”	71	52,4	53	26,2
278	C. 104-GAS-F-F	1”1/4	31	41	21	22	M10	7/16”	80	58,7	69	30,2
210	C. 106-GAS-F-F	1”1/2	38	44	25	24	M12	1/2”	94	69,9	77	35,7
210	C. 108-GAS-F-F	2”	50	45	25	26	M12	1/2”	103	77,8	89	42,9
175	C. 110-GAS-F-F	2”1/2	63	50	25	30	M12	1/2”	115	88,9	101	50,8
138	C. 112-GAS-F-F	3”	73	50	27	34	M16	5/8”	135	106,4	124	61,9
35	C. 114-GAS-F-F	3”1/2	89	50	27	27	M16	5/8”	152	120,7	136	69,9
35	C. 116-GAS-F-F	4”	99	50	27	30	M16	5/8”	162	130,2	146	77,8
35	C. 118-GAS-F-F	5”	120	50	28	30	M16	5/8”	184	152,4	180	92,1

Serie 6000 psi

Pressione max esercizio bar	Tipo Type	A S.A.E.	B	C	D	E	G Metr.	G UNC	H	I	L	M
420	C. 401-GAS-F-F	3/8”	13	36	16	19	M 8	5/16”	57	40,5	47	18,2
420	C. 401-GAS-F-F	1/2”	13	36	16	19	M 8	5/16”	57	40,5	47	18,2
420	C. 402-GAS-F-F	3/4”	19	36	19	22	M 10	3/8”	71	50,8	53	23,8
420	C. 403-GAS-F-F	1”	25	44	24	24	M 12	7/16”	80	57,2	69	27,8
420	C. 404-GAS-F-F	1” 1/4	31	44	27	25	M 14	-	94	66,6	77	31,8
420	C. 404-GAS-F-FM12	1” 1/4	31	44	27	25	M 12	1/2”	94	66,6	77	31,8
420	C. 405-GAS-F-F	1” 1/2	38	51	30	28	M 16	5/8”	106	79,3	89	36,5
420	C. 406-GAS-F-F	2”	50	70	37	33	M 20	3/4”	135	96,8	116	44,5
420	C. 408-GAS-F-F	2” 1/2	63	75	45	35	M 24	-	166	123,8	150	58,7
420	C. 410-GAS-F-F	3”	73	90	55	40	M 30	-	208	152,4	178	71,4

Per ordinazione flange: / Ordering Examples: / Pour commander brides: / Bestellbeispiel für Flansche:

Controflangia con fori fissaggio filettati metrici .....C...G-F-F
Counter flange with metric tapholes .....C...G-F-F
Contre bride avec trous taraudées metriques .....C...G-F-F
Gegenflansch mit Metrischen Gewindebohrungen ...C...G-F-F

Controflangia con fori fissaggio filettati UNC ...U-C...G-F-F
Counter flange with UNC tapholes .....U-C...G-F-F
Contre bride avec trous taraudées UNC .....U-C...G-F-F
Gegenflansch mit UNC Gewindebohrungen ...U-C...G-F-F

Controflangia a saldare di tasca

Counter flange socket weld
Contre bride à souder à poche
Gegenflanschverbinder zum Einlöten

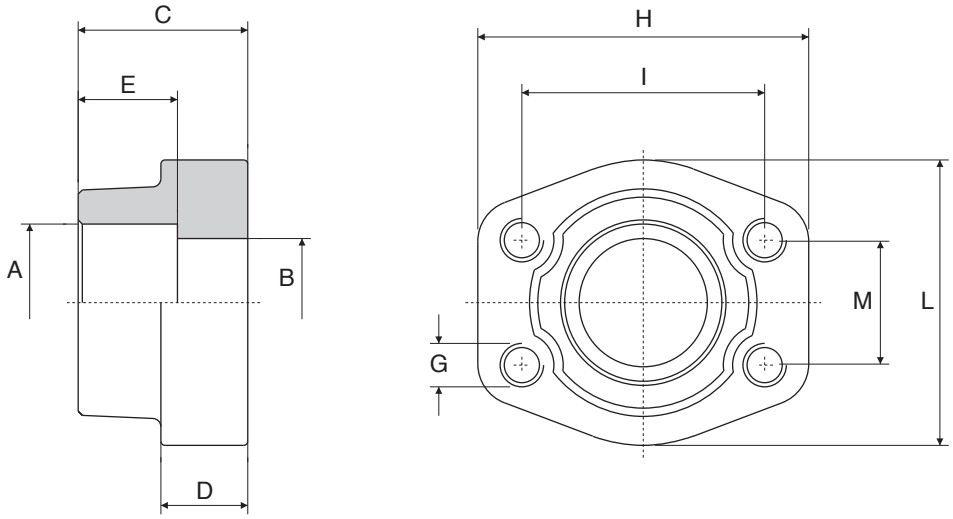

Serie 3000 psi

Pressione max esercizio bar	Tipo Type	S.A.E.	A	B	C	D	E	G Metr.	G UNC	H	I	L	M
348	C. 080-S-F-F	3/8”	17,5	13	36	16	18	M 8	5/16”	57	38,1	47	17,5
348	C. 080-S-F-F	1/2”	21,6	13	36	16	18	M 8	5/16”	57	38,1	47	17,5
348	C. 100-S-F-F	3/4”	27,2	19	36	18	18	M10	3/8”	66	47,6	49	22,3
348	C. 102-S-F-F	1”	34,1	25	38	18	18	M10	3/8”	70	52,4	53	26,2
278	C. 104-S-F-F	1”1/4	42,8	31	41	21	20	M10	7/16”	80	58,7	69	30,2
210	C. 106-S-F-F	1”1/2	48,6	38	44	25	22	M12	1/2”	94	69,9	77	35,7
210	C. 108-S-F-F	2”	61	50	45	25	24	M12	1/2”	103	77,8	89	42,9
175	C. 110-S-F-F	2”1/2	76,6	63	50	25	28	M12	1/2”	115	88,9	101	50,8
138	C. 112-S-F-F	3”	90,5	73	50	27	28	M16	5/8”	135	106,4	124	61,9
35	C. 114-S-F-F	3”1/2	103	89	50	27	28	M16	5/8”	153	120,7	137	69,9
35	C. 116-S-F-F	4”	115,3	99	50	27	28	M16	5/8”	163	130,2	147	77,8
35	C. 118-S-F-F	5”	142	120	50	28	28	M16	5/8”	184	152,4	180	92,1

Serie 6000 psi

Pressione max esercizio bar	Tipo Type	S.A.E.	A	B	C	D	E	G Metr.	G UNC	H	I	L	M
420	C. 401-S-F-F	3/8”	17,5	13	36	16	18	M 8	5/16”	57	40,5	47	18,2
420	C. 401-S-F-F	1/2”	21,6	13	36	16	18	M 8	5/16”	57	40,5	47	18,2
420	C. 402-S-F-F	3/4”	27,2	19	36	19	20	M 10	3/8”	71	50,8	53	23,8
420	C. 403-S-F-F	1”	34,1	25	44	24	22	M 12	7/16”	80	57,2	66	27,8
420	C. 404-S-F-F	1” 1/4	42,8	31	44	27	22	M 14	-	94	66,6	77	31,8
420	C. 404-S-F-FM12	1” 1/4	42,8	31	44	27	22	M 12	1/2”	94	66,6	77	31,8
420	C. 405-S-F-F	1” 1/2	48,6	38	51	30	24	M 16	5/8”	106	79,3	89	36,5
420	C. 406-S-F-F	2”	61	50	70	37	25	M 20	3/4”	135	96,8	116	44,5
420	C. 408-S-F-F	2” 1/2	76,6	63	75	45	28	M 24	-	166	123,8	150	58,7
420	C. 410-S-F-F	3”	90,5	73	90	55	30	M 30	-	208	152,4	178	71,4

Per ordinazione flange: / Ordering Examples: / Pour commander brides: / Bestellbeispiel für Flansche:

Controflangia con fori fissaggio filettati metrici .....C...S-F-F
Counter flange with metric tapholes .....C...S-F-F
Contre bride avec trous taraudées metriques .....C...S-F-F
Gegenflansch mit Metrischen Gewindebohrungen ...C...S-F-F

Controflangia con fori fissaggio filettati UNC ...U-C...S-F-F
Counter flange with UNC tapholes .....U-C...S-F-F
Contre bride avec trous taraudées UNC .....U-C...S-F-F
Gegenflansch mit UNC Gewindebohrungen ...U-C...S-F-F

Controflangia a saldare di testa

Counter flange butt weld
Contre bride à souder bout à bout
Gegenflanschverbinder zum Anschweissen

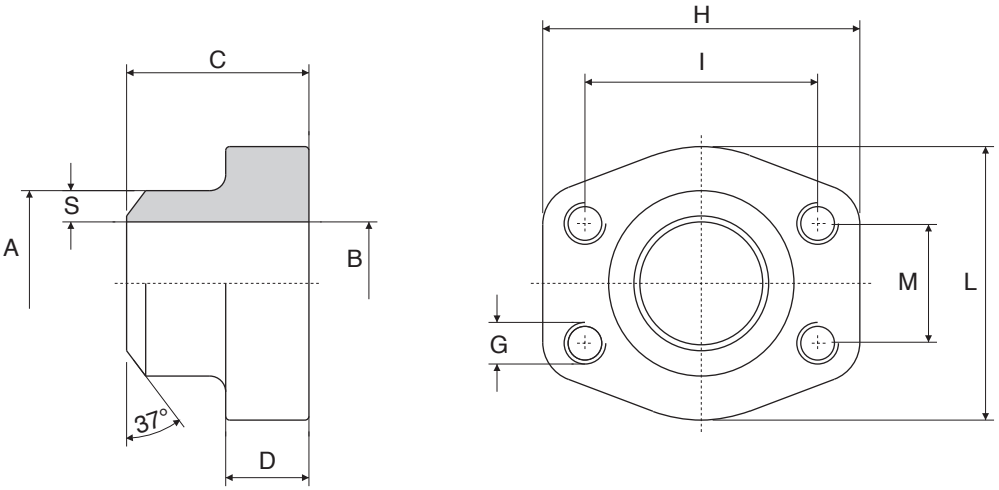

Serie 3000 psi

Pressione max esercizio bar	Tipo Type	S.A.E.	A	B	C	D	S	G Metr.	G UNC	H	I	L	M
348	C. 080-ST-F-F	3/8”	17,5	10	36	16	3,7	M 8	5/16”	57	38,1	47	17,5
348	C. 080-ST-F-F	1/2”	21,6	13	36	16	4,3	M 8	5/16”	57	38,1	47	17,5
348	C. 100-ST-F-F	3/4”	27,2	19	36	18	4,1	M10	3/8”	66	47,6	49	22,3
348	C. 102-ST-F-F	1”	34,5	25	38	18	4,7	M10	3/8”	71	52,4	53	26,2
278	C. 104-ST-F-F	1”1/4	42,8	31	41	21	6	M10	7/16”	80	58,7	69	30,2
210	C. 106-ST-F-F	1”1/2	48,6	38	44	25	5,3	M12	1/2”	94	69,9	77	35,7
210	C. 108-ST-F-F	2”	61	50	45	25	5,5	M12	1/2”	103	77,8	89	42,9
175	C. 110-ST-F-F	2”1/2	76,6	63	50	25	6,8	M12	1/2”	115	88,9	101	50,8
138	C. 112-ST-F-F	3”	89	73	50	27	8	M16	5/8”	135	106,4	124	61,9
35	C. 114-ST-F-F	3”1/2	103	89	50	27	7	M16	5/8”	153	120,7	137	69,9
35	C. 116-ST-F-F	4”	115	99	50	27	8	M16	5/8”	163	130,2	147	77,8
35	C. 118-ST-F-F	5”	141	120	50	28	10,5	M16	5/8”	184	152,4	180	92,1

Serie 6000 psi

Pressione max esercizio bar	Tipo Type	S.A.E.	A	B	C	D	S	G Metr.	G UNC	H	I	L	M
420	C. 401-ST-F-F	3/8”	17,5	10	36	16	3,7	M 8	5/16”	57	40,5	47	18,2
420	C. 401-ST-F-F	1/2”	21,6	13	36	16	4,3	M 8	5/16”	57	40,5	47	18,2
420	C. 402-ST-F-F	3/4”	27,2	18	36	19	4,6	M 10	3/8”	71	50,8	53	23,8
420	C. 403-ST-F-F	1”	34,5	22	44	24	6,3	M 12	7/16”	80	57,2	66	27,8
420	C. 404-ST-F-F	1” 1/4	42,8	28	44	27	7,4	M 14	-	94	66,6	77	31,8
420	C. 404-ST-F-FM12	1” 1/4	42,8	28	44	27	7,4	M 12	1/2”	94	66,6	77	31,8
420	C. 405-ST-F-F	1” 1/2	48,6	32	51	30	8,3	M 16	5/8”	106	79,3	89	36,5
420	C. 406-ST-F-F	2”	61	41	70	37	10	M 20	3/4”	135	96,8	116	44,5
420	C. 408-ST-F-F	2” 1/2	76,6	50	75	45	13	M 24	-	166	123,8	150	58,7
420	C. 410-ST-F-F	3”	90	58	90	55	16	M 30	-	208	152,4	178	71,4

Per ordinazione flange: / Ordering Examples: / Pour commander brides: / Bestellbeispiel für Flansche:

Controflangia con fori fissaggio filettati metrici .....C...ST-F-F
Counter flange with metric tapholes .....C...ST-F-F
Contre bride avec trous taraudées metriques .....C...ST-F-F
Gegenflansch mit Metrischen Gewindebohrungen ...C...ST-F-F

Controflangia con fori fissaggio filettati UNC ...U-C...ST-F-F
Counter flange with UNC tapholes .....U-C...ST-F-F
Contre bride avec trous taraudées UNC .....U-C...ST-F-F
Gegenflansch mit UNC Gewindebohrungen ...U-C...ST-F-F

Indicare quota “S”
Specify “S” dimension
Indiquer quote “S”
Bestimmun “S” Abmessung

Doppia flangia filettata GAS

Double flange BSP threaded
Double bride taraudée BSP
Doppelflanschverbinder mit Gewinde

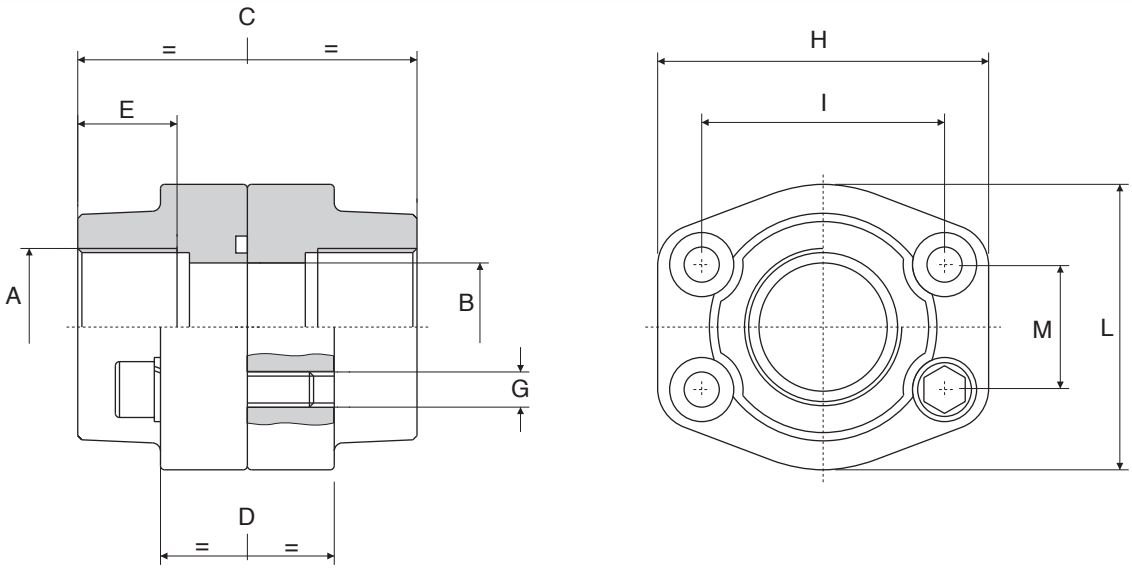

Serie 3000 psi

Pressione max esercizio bar	Tipo Type	A S.A.E.	B	C	D	E	G Viti / Bolts Metr.	G Viti / Bolts UNC	H	I	L	M	OR O-RING
348	D.F.S. 080-GAS	3/8”	13	72	32	19	M 8	5/16”	57	38,1	47	17,5	4075
348	D.F.S. 080-GAS	1/2”	13	72	32	19	M 8	5/16”	57	38,1	47	17,5	4075
348	D.F.S. 100-GAS	3/4”	19	72	36	19	M10	3/8”	66	47,6	49	22,3	4100
348	D.F.S. 102-GAS	1”	25	76	36	19	M10	3/8”	71	52,4	53	26,2	4131
278	D.F.S. 104-GAS	1”1/4	31	82	42	22	M10	7/16”	80	58,7	69	30,2	4150
210	D.F.S. 106-GAS	1”1/2	38	88	48	24	M12	1/2”	94	69,9	77	35,7	4187
210	D.F.S. 108-GAS	2”	50	90	48	26	M12	1/2”	103	77,8	89	42,9	4225
175	D.F.S. 110-GAS	2”1/2	63	100	48	30	M12	1/2”	115	88,9	101	50,8	4275
138	D.F.S. 112-GAS	3”	73	100	53	34	M16	5/8”	135	106,4	124	61,9	4337
35	D.F.S. 114-GAS	3”1/2	89	100	54	27	M16	5/8”	152	120,7	136	69,9	4387
35	D.F.S. 116-GAS	4”	99	100	54	30	M16	5/8”	162	130,2	146	77,8	4437
35	D.F.S. 118-GAS	5”	120	100	54	30	M16	5/8”	184	152,4	180	92,1	4537

Serie 6000 psi

Pressione max esercizio bar	Tipo Type	A S.A.E.	B	C	D	E	G Viti / Bolts Metr.	G Viti / Bolts UNC	H	I	L	M	OR O-RING
420	D.F.S. 401-GAS	3/8”	13	72	32	19	M 8	5/16”	57	40,5	47	18,2	4075
420	D.F.S. 401-GAS	1/2”	13	72	32	19	M 8	5/16”	57	40,5	47	18,2	4075
420	D.F.S. 402-GAS	3/4”	19	72	38	22	M 10	3/8”	71	50,8	53	23,8	4100
420	D.F.S. 403-GAS	1”	25	88	48	24	M 12	7/16”	80	57,2	69	27,8	4131
420	D.F.S. 404-GAS	1” 1/4	31	88	54	25	M 14	1/2”	94	66,6	77	31,8	4150
420	D.F.S. 405-GAS	1” 1/2	38	102	60	28	M 16	5/8”	106	79,3	89	36,5	4187
420	D.F.S. 406-GAS	2”	50	140	74	33	M 20	3/4”	135	96,8	116	44,5	4225
420	D.F.S. 408-GAS	2” 1/2	63	150	90	35	M 24	-	166	123,8	150	58,7	4275
420	D.F.S. 410-GAS	3”	73	180	110	40	M 30	-	208	152,4	178	71,4	4337

Per ordinazione flange: / Ordering Examples: / Pour commander brides: / Bestellbeispiel für Flansche:

Doppia flangia completa di viti metriche, rondelle e OR .....DFS...G
Complete double flange with metrical screws, washers and o-ring .....DFS...G
Double bride complete des vis metriques rondelles et OR .....DFS...G
Doppelflanschvirbinder einschl. metrischen Zylinderschrauben, Federringen und O-Ring ...DFS...G

Doppia flangia completa di viti UNC, rondelle e OR .....DFS...G-U
Complete double flange with UNC screws, washers and o-ring .....DFS...G-U
Double bride complete des vis UNC rondelles et OR .....DFS...G-U
Doppelflanschvirbinder einschl. UNC-Schrauben, Federringen und O-Ring ...DFS...G-U

Doppia flangia a saldare di tasca

Double flange socket weld
Double bride à souder à poche
Doppelflanschverbinder zum Einlöten

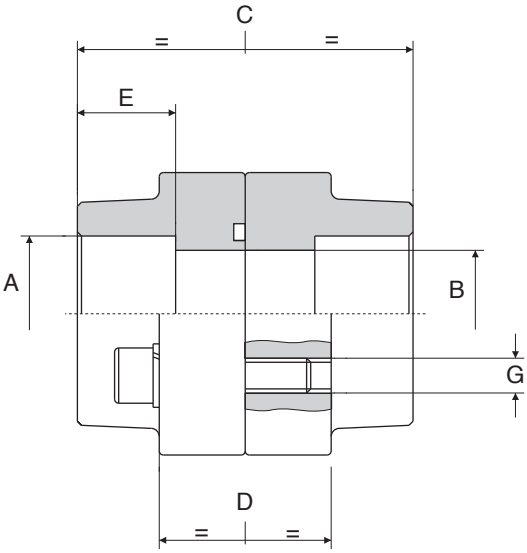

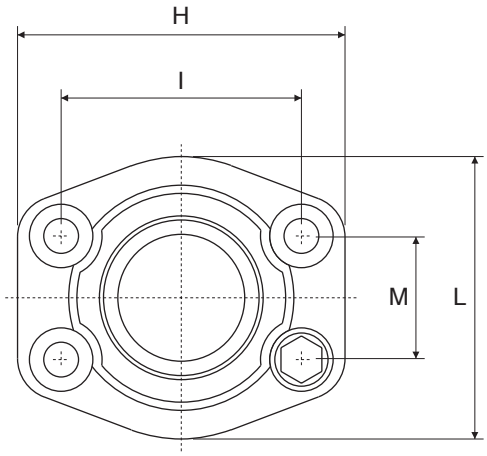

Serie 3000 psi

Pressione max esercizio bar	Tipo Type	S.A.E.	A	B	C	D	E	G Viti / Bolts Metr.	G Viti / Bolts UNC	H	I	L	M	OR O-RING
348	D.F.S. 080-S	3/8”	17,5	13	72	36	18	M 8	5/16”	57	38,1	47	17,5	4075
348	D.F.S. 080-S	1/2”	21,6	13	72	36	18	M 8	5/16”	57	38,1	47	17,5	4075
348	D.F.S. 100-S	3/4”	27,2	19	72	36	18	M10	3/8”	66	47,6	49	22,3	4100
348	D.F.S. 102-S	1”	34,1	25	76	36	18	M10	3/8”	71	52,4	53	26,2	4131
278	D.F.S. 104-S	1”1/4	42,8	31	82	42	20	M10	7/16”	80	58,7	69	30,2	4150
210	D.F.S. 106-S	1”1/2	48,6	38	88	48	22	M12	1/2”	94	69,9	77	35,7	4187
210	D.F.S. 108-S	2”	61	50	90	48	24	M12	1/2”	103	77,8	89	42,9	4225
175	D.F.S. 110-S	2”1/2	76,6	63	100	48	28	M12	1/2”	116	88,9	101	50,8	4275
138	D.F.S. 112-S	3”	90,5	73	100	53	28	M16	5/8”	135	106,4	124	61,9	4337
35	D.F.S. 114-S	3”1/2	103	89	100	54	28	M16	5/8”	153	120,7	137	69,9	4387
35	D.F.S. 116-S	4”	115,3	99	100	54	28	M16	5/8”	163	130,2	147	77,8	4437
35	D.F.S. 118-S	5”	142	120	100	54	28	M16	5/8”	184	152,4	180	92,1	4537

Serie 6000 psi

Pressione max esercizio bar	Tipo Type	S.A.E.	A	B	C	D	E	G Viti / Bolts Metr.	G Viti / Bolts UNC	H	I	L	M	OR O-RING
420	D.F.S. 401-S	3/8”	17,5	13	72	32	18	M 8	5/16”	57	40,5	47	18,2	4075
420	D.F.S. 401-S	1/2”	21,6	13	72	32	18	M 8	5/16”	57	40,5	47	18,2	4075
420	D.F.S. 402-S	3/4”	27,2	19	72	38	20	M 10	3/8”	71	50,8	53	23,8	4100
420	D.F.S. 403-S	1”	34,1	25	88	48	22	M 12	7/16”	80	57,2	66	27,8	4131
420	D.F.S. 404-S	1” 1/4	42,8	31	88	54	22	M 14	1/2”	94	66,6	77	31,8	4150
420	D.F.S. 405-S	1” 1/2	48,6	38	102	60	24	M 16	5/8”	106	79,3	89	36,5	4187
420	D.F.S. 406-S	2”	61	50	140	74	25	M 20	3/4”	135	96,8	116	44,5	4225
420	D.F.S. 408-S	2” 1/2	76,6	63	150	90	28	M 24	-	166	123,8	150	58,7	4275
420	D.F.S. 410-S	3”	90,5	73	180	110	30	M 30	-	208	152,4	178	71,4	4337

Per ordinazione flange: / Ordering Examples: / Pour commander brides: / Bestellbeispiel für Flansche:

Doppia flangia completa di viti metriche, rondelle e OR .....DFS...S
Complete double flange with metrical screws, washers and o-ring .....DFS...S
Double bride complete des vis metriques rondelles et OR .....DFS...S
Doppelflanschvirbinder einschl. metrischen Zylinderschrauben, Federringen und O-Ring ...DFS...S

Doppia flangia completa di viti UNC, rondelle e OR .....DFS...S-U
Complete double flange with UNC screws, washers and o-ring .....DFS...S-U
Double bride complete des vis UNC rondelles et OR .....DFS...S-U
Doppelflanschvirbinder einschl. UNC-Schrauben, Federringen und O-Ring ...DFS...S-U

Doppia flangia a saldare di testa

Double flange butt weld
Double bride à souder bout à bout
Doppelflanschverbinder zum Anschweissen

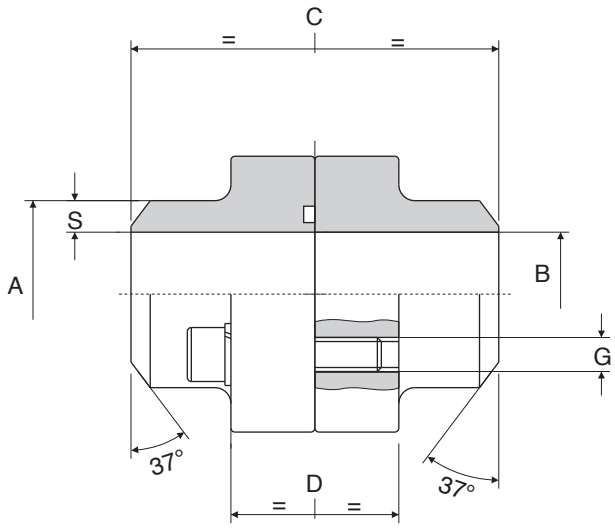

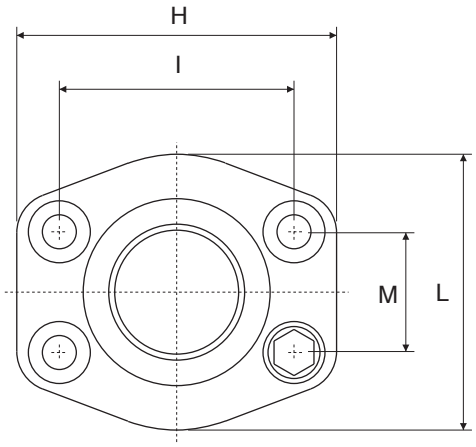

Serie 3000 psi

Pressione max esercizio bar	Tipo Type	S.A.E.	A	B	C	D	S	G Viti / Bolts Metr.	G Viti / Bolts UNC	H	I	L	M	OR O-RING
348	D.F.S. 080-ST	3/8”	17,5	10	72	32	3,7	M 8	5/16”	57	38,1	47	17,5	4075
348	D.F.S. 080-ST	1/2”	21,6	13	72	32	4,3	M 8	5/16”	57	38,1	47	17,5	4075
348	D.F.S. 100-ST	3/4”	27,2	19	72	36	4,1	M10	3/8”	66	47,6	49	22,3	4100
348	D.F.S. 102-ST	1”	34,5	25	76	36	4,7	M10	3/8”	71	52,4	53	26,2	4131
278	D.F.S. 104-ST	1”1/4	42,8	31	82	42	6	M10	7/16”	80	58,7	69	30,2	4150
210	D.F.S. 106-ST	1”1/2	48,6	38	88	48	5,3	M12	1/2”	94	69,9	77	35,7	4187
210	D.F.S. 108-ST	2”	61	50	90	48	5,5	M12	1/2”	103	77,8	89	42,9	4225
175	D.F.S. 110-ST	2”1/2	76,6	63	100	48	6,8	M12	1/2”	115	88,9	101	50,8	4275
138	D.F.S. 112-ST	3”	89	73	100	53	8	M16	5/8”	135	106,4	124	61,9	4337
35	D.F.S. 114-ST	3”1/2	103	89	100	54	7	M16	5/8”	153	120,7	137	69,9	4387
35	D.F.S. 116-ST	4”	115	99	100	54	8	M16	5/8”	163	130,2	147	77,8	4437
35	D.F.S. 118-ST	5”	141	120	100	54	10,5	M16	5/8”	184	152,4	180	92,1	4537

Serie 6000 psi

Pressione max esercizio bar	Tipo Type	S.A.E.	A	B	C	D	S	G Viti / Bolts Metr.	G Viti / Bolts UNC	H	I	L	M	OR O-RING
420	D.F.S. 401-ST	3/8”	17,5	10	72	32	3,7	M 8	5/16”	57	40,5	47	18,2	4075
420	D.F.S. 401-ST	1/2”	21,6	13	72	32	4,3	M 8	5/16”	57	40,5	47	18,2	4075
420	D.F.S. 402-ST	3/4”	27,2	18	72	38	4,6	M 10	3/8”	71	50,8	53	23,8	4100
420	D.F.S. 403-ST	1”	34,5	22	88	48	6,3	M 12	7/16”	80	57,2	66	27,8	4131
420	D.F.S. 404-ST	1” 1/4	42,8	28	88	54	7,4	M 14	1/2”	94	66,6	77	31,8	4150
420	D.F.S. 405-ST	1” 1/2	48,6	32	102	60	8,3	M 16	5/8”	106	79,3	89	36,5	4187
420	D.F.S. 406-ST	2”	61	41	140	74	10	M 20	3/4”	135	96,8	116	44,5	4225
420	D.F.S. 408-ST	2” 1/2	76,6	50	150	90	13	M 24	-	166	123,8	150	58,7	4275
420	D.F.S. 410-ST	3”	90	58	180	110	16	M 30	-	208	152,4	178	71,4	4337

Per ordinazione flange: / Ordering Examples: / Pour commander brides: / Bestellbeispiel für Flansche:

Doppia flangia completa di viti metriche, rondelle e OR .....DFS...ST
Complete double flange with metrical screws, washers and o-ring .....DFS...ST
Double bride complete des vis metriques rondelles et OR .....DFS...ST
Doppelflanschvirbinder einschl. metrischen Zylinderschrauben, Federringen und O-Ring ...DFS...ST

Doppia flangia completa di viti UNC, rondelle e OR .....DFS...ST-U
Complete double flange with UNC screws, washers and o-ring .....DFS...ST-U
Double bride complete des vis UNC rondelles et OR .....DFS...ST-U
Doppelflanschvirbinder einschl. UNC-Schrauben, Federringen und O-Ring ...DFS...ST-U

Flangia cieca

Closed flange
Bride d'obturation
Verschlussflansch

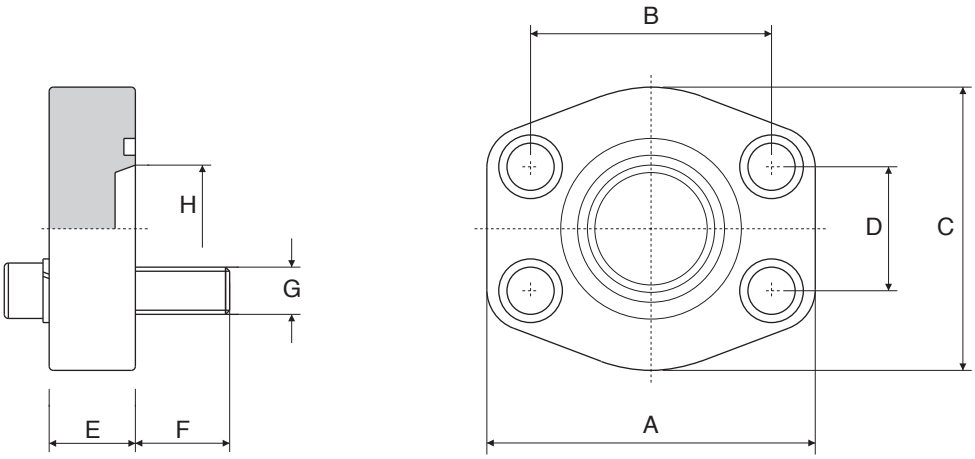

Disponibile in versione controflangia
Available in counterflange type
Disponible en version à contre-bride
Im Gegenflansch version erhältlich

Serie 3000 psi

Pressione max esercizio bar	Tipo Type	S.A.E.	A	B	C	D	E	F	G Viti / Bolts Metr.	G Viti / Bolts UNC	H	OR O-RING
348	C.F.C.S. 080	1/2”	57	38,1	47	17,5	16	14	M 8	5/16”	13	4075
348	C.F.C.S. 100	3/4”	66	47,6	49	22,3	18	16	M10	3/8”	16	4100
348	C.F.C.S. 102	1”	71	52,4	53	26,2	19	16	M10	3/8”	25	4131
278	C.F.C.S. 104	1”1/4	80	58,7	69	30,2	21	18	M10	7/16”	25	4150
210	C.F.C.S. 106	1”1/2	95	69,9	77	35,7	25	19	M12	1/2”	34	4187
210	C.F.C.S. 108	2”	103	77,8	89	42,9	25	19	M12	1/2”	43	4225
175	C.F.C.S. 110	2”1/2	116	88,9	101	50,8	25	19	M12	1/2”	61	4275
138	C.F.C.S. 112	3”	136	106,4	124	61,9	27	27	M16	5/8”	60	4337
35	C.F.C.S. 114	3”1/2	152	120,7	136	69,9	27	27	M16	5/8”	73	4387
35	C.F.C.S. 116	4”	162	130,2	146	77,8	27	27	M16	5/8”	87	4437
35	C.F.C.S. 118	5”	184	152,4	180	92,1	28	27	M16	5/8”	127	4537

Serie 6000 psi

Pressione max esercizio bar	Tipo Type	S.A.E.	A	B	C	D	E	F	G Viti / Bolts Metr.	G Viti / Bolts UNC	H	OR O-RING
420	C.F.C.S. 401	1/2”	57	40,5	47	18,2	16	14	M 8	5/16”	13	4075
420	C.F.C.S. 402	3/4”	71	50,8	53	23,8	19	16	M10	3/8”	20	4100
420	C.F.C.S. 403	1”	80	57,2	66	27,8	24	18	M12	7/16”	25	4131
420	C.F.C.S. 404	1” 1/4	94	66,6	77	31,8	27	24	M14	-	25	4150
420	C.F.C.S. 404 F133	1” 1/4	94	66,6	77	31,8	27	24	M12	1/2”	25	4150
420	C.F.C.S. 405	1” 1/2	103	79,3	89	36,5	30	24	M16	5/8”	34	4187
420	C.F.C.S. 406	2”	135	96,8	123	44,5	37	31	M20	3/4”	46	4225
420	C.F.C.S. 408	2” 1/2	166	123,8	150	58,7	45	40	M24	-	56	4275
420	C.F.C.S. 410	3”	208	152,4	178	71,4	55	45	M30	-	71	4337

Per ordinazione flange: / Ordering Examples: / Pour commander brides: / Bestellbeispiel für Flansche:

Solo flangia .....CFCS... -
Only flange .....CFCS... -
Seulement bride ...CFCS... -
Nur Flansch .....CFCS... -

Flangia completa di viti UNC, rondelle e OR .....CFCS...U
Complete flange with UNC screws, washers and o-ring .....CFCS...U
Bride complete des vis UNC rondelles et OR .....CFCS...U
Flansch einschl. UNC-Schrauben, Federringen und O-Ring ...CFCS...U

Flangia completa di viti metriche, rondelle e OR .....CFCS...M
Complete flange with metrical screws, washers and o-ring .....CFCS...M
Bride complete des vis métriques, rondelles et OR .....CFCS...M
Flansch einschl. metrischen Zylinderschrauben, Federringen und O-Ring ...CFCS...M

Flangia piatta a saldare

Socket wending flat flange
Bride plat à souder à poche
Einschweissflanschflache Bauform

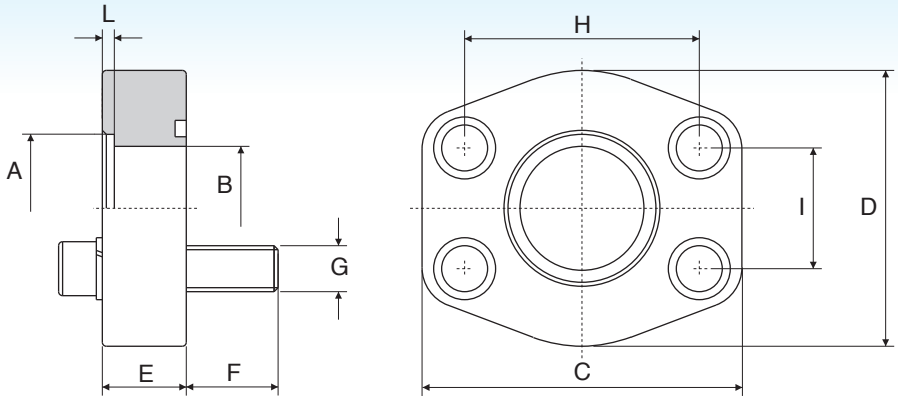

Disponibile in versione controflangia
Available in counterflange type
Disponible en version à contre-bride
Im Gegenflansch version erhältlich

Serie 3000 psi

Tipo Type	A	B	S.A.E.	C	D	E	F	G Viti / Bolts Metr.	G Viti / Bolts UNC	H	I	L	OR O-RING
F.P.S. 080-S	17,5	13	1/2”	57	47	16	14	M 8	5/16”	38,1	17,5	3	4075
	21,6												
F.P.S. 100-S	21,6	13	3/4”	66	49	18	16	M10	3/8”	47,6	22,3	4	4100
	27,2	19											
F.P.S. 102-S	27,2	19	1”	71	53	19	16	M10	3/8”	52,4	26,2	4	4131
	34,5	25											
F.P.S. 104-S	34,5	25	1”1/4	80	69	21	18	M10	7/16”	58,7	30,2	4	4150
	42,8	31											
F.P.S. 106-S	42,8	31	1”1/2	95	77	25	19	M12	1/2”	69,9	35,7	4	4187
	48,6	38											
F.P.S. 108-S	48,6	38	2”	103	89	25	19	M12	1/2”	77,8	42,9	4	4225
	61	50											
F.P.S. 110-S	61	50	2”1/2	116	101	25	19	M12	1/2”	88,9	50,8	5	4275
	76,6	63											
F.P.S. 112-S	76,6	63	3”	136	124	27	27	M16	5/8”	106,4	61,9	5	4337
	90,5	73											
F.P.S. 114-S	90,5	73	3”1/2	152	136	27	27	M16	5/8”	120,7	69,9	5	4387
	103	89											
F.P.S. 116-S	103	89	4”	162	146	27	27	M16	5/8”	130,2	77,8	6	4437
	115,5	99											
F.P.S. 118-S	115,5	99	5”	184	180	28	28	M16	5/8”	152,4	92,1	6	4537
	142,5	120											

Serie 6000 psi

Tipo Type	A	B	S.A.E.	C	D	E	F	G Viti / Bolts Metr.	G Viti / Bolts UNC	H	I	L	OR O-RING
F.P.S. 401-S	17,5	13	1/2”	57	47	16	14	M 8	5/16”	40,5	18,2	4	4075
	21,6												
F.P.S. 402-S	21,6	13	3/4”	71	53	19	16	M10	3/8”	50,8	23,8	4	4100
	27,2	19											
F.P.S. 403-S	27,2	19	1”	80	66	24	18	M12	7/16”	57,2	27,8	4	4131
	34,5	25											
F.P.S. 404-S	34,5	25	1”1/4	94	77	27	24	M14	-	66,6	31,8	4	4150
	42,8	31											
F.P.S. 404-S...F133	34,5	25	1”1/4	94	77	27	24	M12	1/2”	66,6	31,8	4	4150
	42,8	31											
F.P.S. 405-S	42,8	31	1”1/2	103	89	30	24	M16	5/8”	79,3	36,5	4	4187
	48,6	38											
F.P.S. 406-S	48,6	38	2”	135	123	37	31	M20	3/4”	96,8	44,5	4	4225
	61	50											

Per ordinazione flange: / Ordering Examples: / Pour commander brides: / Bestellbeispiel für Flansche:

Solo flangia .....FPS... *
Only flange .....FPS... *
Seulement bride ...FPS... *
Nur Flansch .....FPS... *

Flangia completa di viti UNC, rondelle e OR .....FPS...U *
Complete flange with UNC screws, washers and o-ring .....FPS...U *
Bride complete des vis UNC rondelles et OR .....FPS...U *
Flansch einschl. UNC-Schrauben, Federringen und O-Ring ...FPS...U *

Flangia completa di viti metriche, rondelle e OR .....FPS...M *
Complete flange with metrical screws, washers and o-ring .....FPS...M *
Bride complete des vis métriques, rondelles et OR .....FPS...M *
Flansch einschl. metrischen Zylinderschrauben, Federringen und O-Ring ...FPS...M *

* Indicare quota “A” - * Specify “A” dimension - * Indiquer quote “A” - * Bestimmun “A” abmessung

Flangia piatta filettata GAS

BSP threaded flat flange
Bride plat taraudée BSP
Gewindeflanschflache Bauform BSP

Disponibile in versione controflangia
Available in counterflange type
Disponible en version à contre-bride
Im Gegenflansch version erhältlich

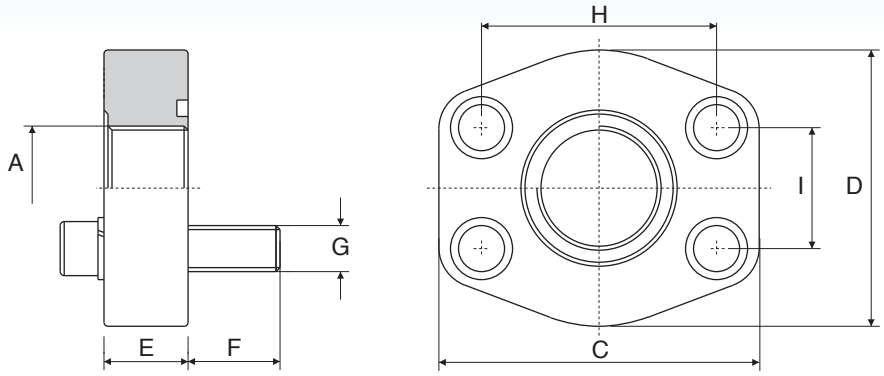

Serie 3000 psi

Tipo Type	S.A.E.	A	C	D	E	F	G Viti / Bolts Metr.	G Viti / Bolts UNC	H	I	OR O-RING
F.P.G. 080-G	1/2”	3/8”	57	47	16	14	M 8	5/16”	38,1	17,5	4075
		1/2”									3100
F.P.G. 100-G	3/4”	1/2”	66	49	18	16	M10	3/8”	47,6	22,3	4100
		3/4”									4125
F.P.G. 102-G	1”	3/4”	71	53	19	16	M10	3/8”	52,4	26,2	4131
		1”									4150
F.P.G. 104-G	1”1/4	1”	80	69	21	18	M10	7/16”	58,7	30,2	4150
		1”1/4									149
F.P.G. 106-G	1”1/2	1”1/4	95	77	25	19	M12	1/2”	69,9	35,7	4187
		1”1/2									156
F.P.G. 108-G	2”	1”1/2	103	89	25	19	M12	1/2”	77,8	42,9	4225
		2”									168
F.P.G. 110-G	2”1/2	2”	116	101	25	19	M12	1/2”	88,9	50,8	4275
		2”1/2									4312
F.P.G. 112-G	3”	2”1/2	136	124	27	27	M16	5/8”	106,4	61,9	4337
		3”									4375
F.P.G. 114-G	3”1/2	3”	152	136	27	27	M16	5/8”	120,7	69,9	4387
		3”1/2									4425
F.P.G. 116-G	4”	3”1/2	162	146	27	27	M16	5/8”	130,2	77,8	4437
		4”									4462
F.P.G. 118-G	5”	4”	184	180	28	27	M16	5/8”	152,4	92,1	4537
		5”									4575

Serie 6000 psi

Tipo Type	S.A.E.	A	C	D	E	F	G Viti / Bolts Metr.	G Viti / Bolts UNC	H	I	OR O-RING
F.P.G. 401-G	1/2”	3/8”	57	47	16	14	M 8	5/16”	40,5	18,2	4075
		1/2”									4100
F.P.G. 402-G	3/4”	1/2”	71	53	19	16	M10	3/8”	50,8	23,8	4100
		3/4”									4131
F.P.G. 403-G	1”	3/4”	80	66	24	18	M12	7/16”	57,2	27,8	4131
		1”									4150
F.P.G. 404-G	1”1/4	1”	94	77	27	24	M14	-	66,6	31,8	4150
		1”1/4									149
F.P.G. 404-G...F133	1”1/4	1”	94	77	27	24	M12	1/2”	66,6	31,8	4150
		1”1/4									149
F.P.G. 405-G	1”1/2	1”1/4	103	89	30	24	M16	5/8”	79,3	36,5	4187
		1”1/2									156
F.P.G. 406-G	2”	1”1/2	135	123	37	31	M20	3/4”	96,8	44,5	4225
		2”									168

Per ordinazione flange: / Ordering Examples: / Pour commander brides: / Bestellbeispiel für Flansche:

Solo flangia .....FPG... * Flangia completa di viti UNC, rondelle e OR .....FPG...U * Flangia completa di viti metriche, rondelle e OR .....FPG...M *
Only flange .....FPG... * Complete flange with UNC screws, washers and o-ring .....FPG...U * Complete flange with metrical screws, washers and o-ring .....FPG...M *
Seulement bride ...FPG... * Bride complete des vis UNC rondelles et OR .....FPG...U * Bride complete des vis métriques, rondelles et OR .....FPG...M *
Nur Flansch .....FPG... * Flansch einschl. UNC-Schrauben, Federringen und O-Ring ...FPG...U * Flansch einschl. metrischen Zylinderschrauben, Federringen und O-Ring ...FPG...M *

* Indicare quota “A” - * Specify “A” dimension - * Indiquer quote “A” - * Bestimmun “A” abmessung

Flangia di chiusura/protezione

Locking/protection flange
Bride de fermeture/protection
Abschlussplatte

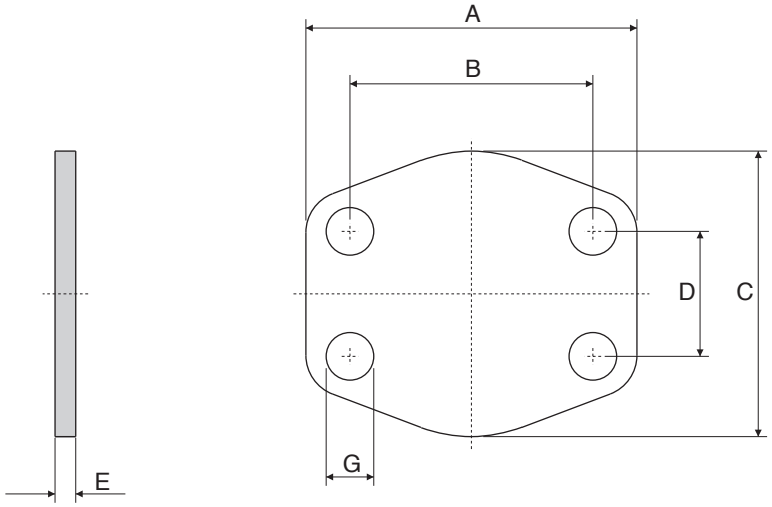

Serie 3000 psi

Tipo Type	S.A.E.	A	B	C	D	E	G
CP 080	1/2”	57	38,1	47	17,5	3	9
CP 100	3/4”	66	47,6	49	22,3	3	11
CP 102	1”	71	52,4	53	26,2	3	11
CP 104	1”1/4	80	58,7	69	30,2	3	11,5
CP 106	1”1/2	95	69,9	77	35,7	3	13,5
CP 108	2”	103	77,8	89	42,9	3	13,5
CP 110	2”1/2	116	88,9	101	50,8	3	13,5
CP 112	3”	136	106,4	124	61,9	4	17
CP 114	3”1/2	152	120,7	136	69,9	4	17
CP 116	4”	162	130,2	146	77,8	4	17
CP 118	5”	184	152,4	180	92,1	4	17

Serie 6000 psi

Tipo Type	S.A.E.	A	B	C	D	E	G
CP 401	1/2”	57	40,5	47	18,2	4	9
CP 402	3/4”	71	50,8	53	23,8	4	11
CP 403	1”	80	57,2	66	27,8	4	13
CP 404	1”1/4	94	66,6	77	31,8	4	15
CP 405	1”1/2	103	79,3	89	36,5	4	17
CP 406	2”	135	96,8	116	44,5	4	21
CP 408	2”1/2	166	123,8	150	58,7	4	25
CP 410	3”	208	152,4	178	71,4	4	32

Per ordinazione flange: / Ordering Examples: / Pour commander brides: / Bestellbeispiel für Flansche:

Solo flangia .....CP...
Only flange .....CP...
Seulement bride ...CP...
Nur Flansch .....CP...

Flangia zincata .....CP...Zt
Zinc Plated Flange ...CP...Zt
Bride zinguée .....CP...Zt
Verzinkt Flansche ....CP...Zt

Flangia di connessione

Connector flange
Bride de liaison
Zwischenplatte

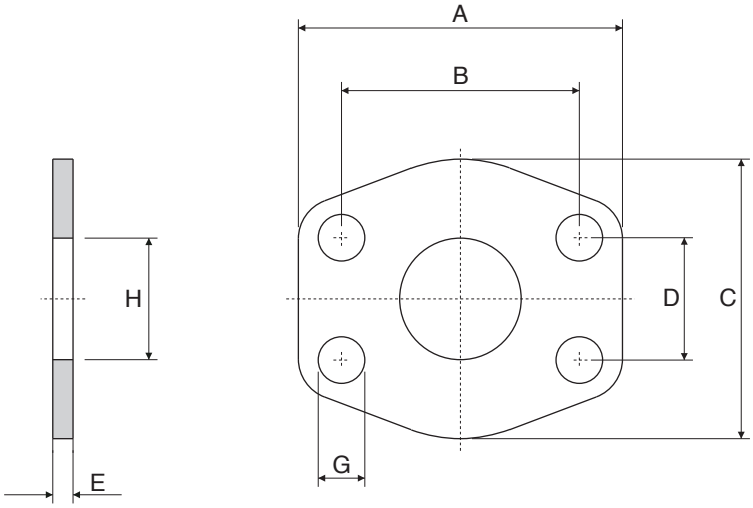

Serie 3000 psi

Tipo Type	S.A.E.	A	B	C	D	E	G	H
FP 080	1/2”	57	38,1	47	17,5	3	9	13
FP 100	3/4”	66	47,6	49	22,3	3	11	19
FP 102	1”	71	52,4	53	26,2	3	11	25
FP 104	1”1/4	80	58,7	69	30,2	3	11,5	32
FP 106	1”1/2	95	69,9	77	35,7	3	13,5	38
FP 108	2”	103	77,8	89	42,9	3	13,5	51
FP 110	2”1/2	116	88,9	101	50,8	3	13,5	63
FP 112	3”	136	106,4	124	61,9	4	17	73
FP 114	3”1/2	152	120,7	136	69,9	4	17	89
FP 116	4”	162	130,2	146	77,8	4	17	99
FP 118	5”	184	152,4	180	92,1	4	17	120

Serie 6000 psi

Tipo Type	S.A.E.	A	B	C	D	E	G	H
FP 401	1/2”	57	40,5	47	18,2	4	9	13
FP 402	3/4”	71	50,8	53	23,8	4	11	17
FP 403	1”	80	57,2	66	27,8	4	13	24
FP 404	1”1/4	94	66,6	77	31,8	4	15	31
FP 405	1”1/2	103	79,3	89	36,5	4	17	38
FP 406	2”	135	96,8	116	44,5	4	21	51
FP 408	2”1/2	166	123,8	150	58,7	4	25	63
FP 410	3”	208	152,4	178	71,4	4	32	73

Per ordinazione flange: / Ordering Examples: / Pour commander brides: / Bestellbeispiel für Flansche:

Solo flangia .....FP...
Only flange .....FP...
Seulement bride ...FP...
Nur Flansch .....FP...

Flangia zincata .....FP...Zt
Zinc Plated Flange ...FP...Zt
Bride zinguée .....FP...Zt
Verzinkt Flansche ....FP...Zt

Flangia 90° filettata GAS

90° flange BSP thread
Bride à 90° taraudée BSP
90° Flanschverbinder mit Gewinde

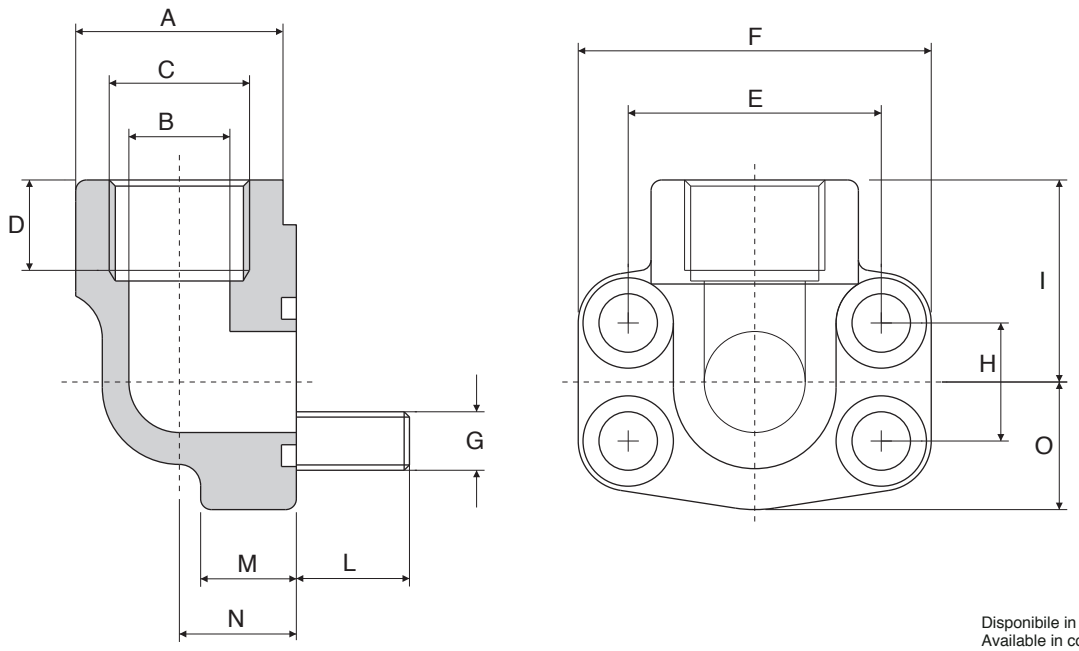

Disponibile in versione controflangia
Available in counterflange type
Disponible en version à contre-bride
Im Gegenflansch version erhältlich

Serie 3000 psi

Pressione max esercizio bar	Tipo Type	C S.A.E.	A	B	D	E	F	G Viti / Bolts Metr.	G Viti / Bolts UNC	H	I	O	M	N	L	OR O-RING
348	F.S. 280.90°-GAS	1/2”	34	13	19	38,1	57	M 8	5/16”	17,5	36	23	17	18	13	4075
348	F.S. 300.90°-GAS	3/4”	38,5	19	19	47,6	68	M10	3/8”	22,3	38	25	18	22	15	4100
348	F.S. 302.90°-GAS	1”	44,5	25	19	52,4	74	M10	3/8”	26,2	41	27	19	28	15	4131
278	F.S. 304.90°-GAS	1”1/4	53,5	31	22	58,7	81	M10	7/16”	30,2	50	34	22	30	17	4150
210	F.S. 306.90°-GAS	1”1/2	62,5	38	24	69,9	95	M12	1/2”	35,7	58	39	25	36	18	4187
210	F.S. 308.90°-GAS	2”	77	50	26	77,8	105	M12	1/2”	42,9	65	44	25	41	18	4225
175	F.S. 310.90°-GAS	2”1/2	90	59	30	88,9	115	M12	1/2”	50,8	77	50	25	50	18	4275

Serie 6000 psi

Pressione max esercizio bar	Tipo Type	C S.A.E.	A	B	D	E	F	G Viti / Bolts Metr.	G Viti / Bolts UNC	H	I	O	M	N	L	OR O-RING
420	F.S. 580.90°-GAS	1/2”	34	13	19	40,5	57	M 8	5/16”	18,2	36	23	17	18	13	4075
420	F.S. 600.90°-GAS	3/4”	44,5	19	22	50,8	72	M 10	3/8”	23,8	41	27	20	28	15	4100
420	F.S. 602.90°-GAS	1”	53,5	25	24	57,2	82	M 12	7/16”	27,8	50	34	24	30	19	4131
420	F.S. 604.90°-GAS	1” 1/4	62,5	31	25	66,6	95	M 14	-	31,8	58	39	25	36	21	4150
420	F.S. 604.90°-GF133	1” 1/4	62,5	31	25	66,6	95	M 12	1/2”	31,8	58	39	25	36	21	4150
420	F.S. 606.90°-GAS	1” 1/2	77	38	28	79,3	110	M 16	5/8”	36,5	65	44	26	41	25	4187
420	F.S. 608.90°-GAS	2”	87	50	34	96,8	134	M 20	3/4”	44,5	75	58	35	45	32	4225

Per ordinazione flange: / Ordering Examples: / Pour commander brides: / Bestellbeispiel für Flansche:

Solo flangia .....FS...G
Only flange .....FS...G
Seulement bride ...FS...G
Nur Flansch .....FS...G

Flangia completa di viti UNC, rondelle e OR .....FS...G-U
Complete flange with UNC screws, washers and o-ring .....FS...G-U
Bride complete des vis UNC, rondelles et OR .....FS...G-U
Flansch einschl. UNC-Schrauben, Federringen und O-Ring ...FS...G-U

Flangia completa di viti metriche, rondelle e OR .....FS...G-M
Complete flange with metrical screws, washers and o-ring .....FS...G-M
Bride complete des vis métriques, rondelles et OR .....FS...G-M
Flansch einschl. Metrischen Zylinderschrauben, Federringen und O-Ring ...FS...G-M

Flangia a 90° filettata NPT

NPT 90° flange
Bride à 90° taraudée NPT
90° Einschraubflansch NPT

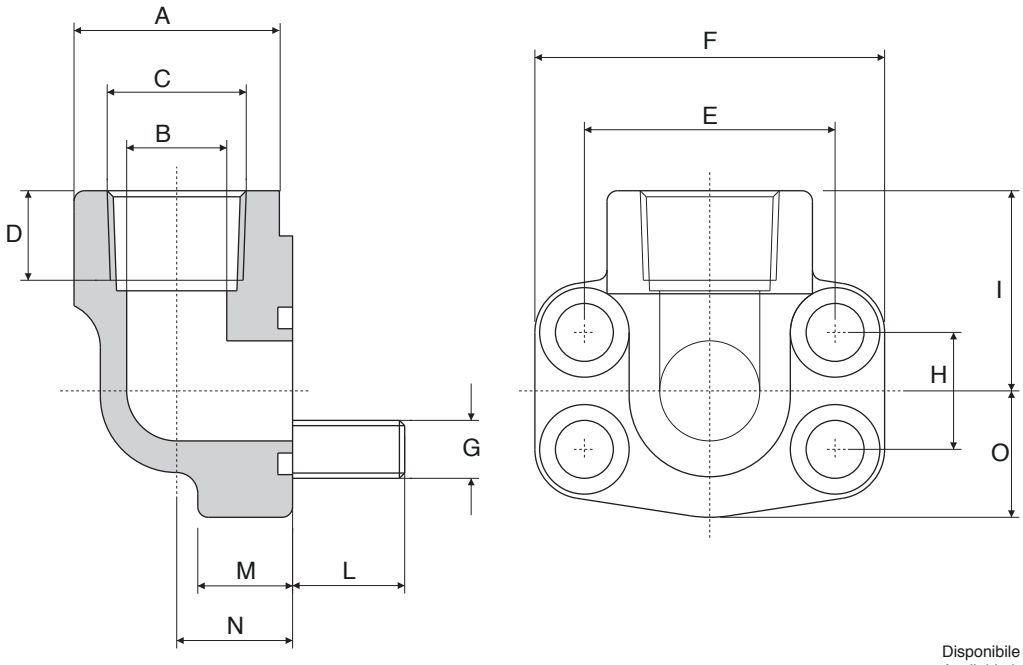

Disponibile in versione controflangia
Available in counterflange type
Disponible en version à contre-bride
Im Gegenflansch version erhältlich

Serie 3000 psi

Pressione max esercizio bar	Tipo Type	C S.A.E.	A	B	D	E	F	G Viti / Bolts Metr.	G Viti / Bolts UNC	H	I	O	M	N	L	OR O-RING
348	F.S. 280.90°-NPT	1/2”	34	13	19	38,1	57	M 8	5/16”	17,5	36	23	17	18	13	4075
348	F.S. 300.90°-NPT	3/4”	38,5	19	19	47,6	68	M10	3/8”	22,3	38	25	18	22	15	4100
348	F.S. 302.90°-NPT	1”	44,5	25	19	52,4	74	M10	3/8”	26,2	41	27	19	28	15	4131
278	F.S. 304.90°-NPT	1”1/4	53,5	31	22	58,7	81	M10	7/16”	30,2	50	34	22	30	17	4150
210	F.S. 306.90°-NPT	1”1/2	62,5	38	24	69,9	95	M12	1/2”	35,7	58	39	25	36	18	4187
210	F.S. 308.90°-NPT	2”	77	50	26	77,8	105	M12	1/2”	42,9	65	44	25	41	18	4225
175	F.S. 310.90°-NPT	2”1/2	90	59	30	88,9	115	M12	1/2”	50,8	77	50	25	50	18	4275

Serie 6000 psi

Pressione max esercizio bar	Tipo Type	C S.A.E.	A	B	D	E	F	G Viti / Bolts Metr.	G Viti / Bolts UNC	H	I	O	M	N	L	OR O-RING
420	F.S. 580.90°-NPT	1/2”	34	13	19	40,5	57	M 8	5/16”	18,2	36	23	17	18	13	4075
420	F.S. 600.90°-NPT	3/4”	44,5	19	22	50,8	72	M 10	3/8”	23,8	41	27	20	28	15	4100
420	F.S. 602.90°-NPT	1”	53,5	25	24	57,2	82	M 12	7/16”	27,8	50	34	24	30	19	4131
420	F.S. 604.90°-NPT	1” 1/4	62,5	31	25	66,6	95	M 14	-	31,8	58	39	25	36	21	4150
420	F.S. 604.90°-NF133	1” 1/4	62,5	31	25	66,6	95	M 12	1/2”	31,8	58	39	25	36	21	4150
420	F.S. 606.90°-NPT	1” 1/2	77	38	29	79,3	110	M 16	5/8”	36,5	65	44	26	41	25	4187
420	F.S. 608.90°-NPT	2”	87	50	34	96,8	134	M 20	3/4”	44,5	75	58	35	45	32	4225

Per ordinazione flange: / Ordering Examples: / Pour commander brides: / Bestellbeispiel für Flansche:

Solo flangia .....FS...N
Only flange .....FS...N
Seulement bride ...FS...N
Nur Flansch .....FS...N

Flangia completa di viti UNC, rondelle e OR .....FS...N-U
Complete flange with UNC screws, washers and o-ring .....FS...N-U
Bride complete des vis UNC, rondelles et OR .....FS...N-U
Flansch einschl. UNC-Schrauben, Federringen und O-Ring ...FS...N-U

Flangia completa di viti metriche, rondelle e OR .....FS...N-M
Complete flange with metrical screws, washers and o-ring .....FS...N-M
Bride complete des vis métriques, rondelles et OR .....FS...N-M
Flansch einschl. Metrischen Zylinderschrauben, Federringen und O-Ring ...FS...N-M

Flangia a 90° a saldare di tasca

90° flange socket weld
Bride à 90° a souder à poche
90° Flanschverbinder zum Einschweissen

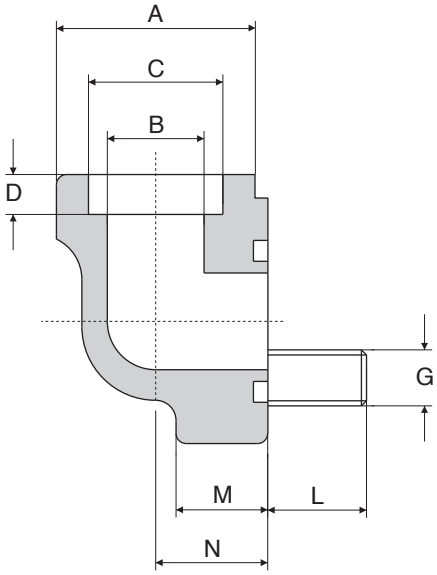

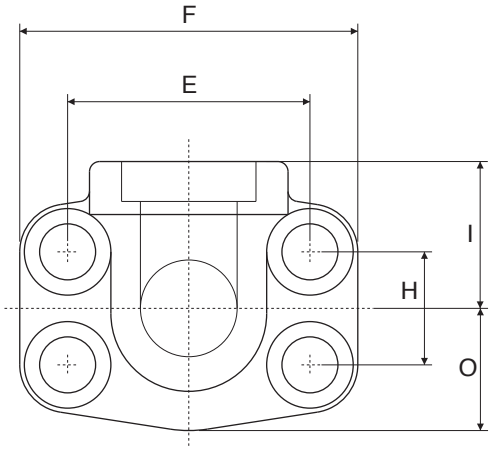

Disponibile in versione controflangia
Available in counterflange type
Disponible en version à contre-bride
Im Gegenflansch version erhältlich

Serie 3000 psi

Pressione max esercizio bar	Tipo Type	A	S.A.E.	B	C	D	E	F	G Viti / Bolts Metr.	G Viti / Bolts UNC	H	I	O	M	N	L	OR O-RING
348	F.S. 280.90°-S	34	1/2”	13	21,6	5	38,1	57	M 8	5/16”	17,5	28	23	17	18	13	4075
348	F.S. 300.90°-S	38,5	3/4”	19	27,2	5	47,6	68	M10	3/8”	22,3	25	25	18	22	15	4100
348	F.S. 302.90°-S	44,5	1”	25	34,1	6	52,4	72	M10	3/8”	26,2	28	27	19	28	15	4131
278	F.S. 304.90°-S	53,5	1”1/4	31	42,8	7	58,7	82	M10	7/16”	30,2	34	34	22	30	17	4150
210	F.S. 306.90°-S	62,5	1”1/2	38	48,6	8	69,9	95	M12	1/2”	35,7	43	39	25	36	18	4187
210	F.S. 308.90°-S	77	2”	50	61	10	77,8	105	M12	1/2”	42,9	50	44	25	41	18	4225
175	F.S. 310.90°-S	90	2”1/2	59	76,6	28	88,9	115	M12	1/2”	50,8	77	50	25	50	18	4275

Serie 6000 psi

Pressione max esercizio bar	Tipo Type	A	S.A.E.	B	C	D	E	F	G Viti / Bolts Metr.	G Viti / Bolts UNC	H	I	O	M	N	L	OR O-RING
420	F.S. 580.90°-S	34	1/2”	13	21,6	5	40,5	57	M 8	5/16”	18,2	28	23	17	18	13	4075
420	F.S. 600.90°-S	44,5	3/4”	19	27,2	6	50,8	72	M 10	3/8”	23,8	28	27	19	28	15	4100
420	F.S. 602.90°-S	53,5	1”	25	34,1	7	57,2	82	M 12	7/16”	27,8	34	34	24	30	19	4131
420	F.S. 604.90°-S	62,5	1” 1/4	31	42,8	8	66,6	95	M 14	-	31,8	43	39	25	36	21	4150
420	F.S. 604.90°-SF133	62,5	1” 1/4	31	42,8	8	66,6	95	M 12	1/2”	31,8	43	39	25	36	21	4150
420	F.S. 606.90°-S	77	1” 1/2	38	48,6	10	79,3	110	M 16	5/8”	36,5	50	44	26	41	25	4187
420	F.S. 608.90°-S	89	2”	50	61	12	96,8	134	M 20	3/4”	44,5	65	58	35	45	32	4225

Per ordinazione flange: / Ordering Examples: / Pour commander brides: / Bestellbeispiel für Flansche:

Solo flangia .....FS...S
Only flange .....FS...S
Seulement bride ...FS...S
Nur Flansch .....FS...S

Flangia completa di viti UNC, rondelle e OR .....FS...S-U
Complete flange with UNC screws, washers and o-ring .....FS...S-U
Bride complete des vis UNC, rondelles et OR .....FS...S-U
Flansch einschl. UNC-Schrauben, Federringen und O-Ring ...FS...S-U

Flangia completa di viti metriche, rondelle e OR .....FS...S-M
Complete flange with metrical screws, washers and o-ring .....FS...S-M
Bride complete des vis métriques, rondelles et OR .....FS...S-M
Flansch einschl. Metrischen Zylinderschrauben, Federringen und O-Ring ...FS...S-M

Flangia a 90° a saldare di testa

90° flange butt welding
Bride à 90° à souder bout à bout
90° Winkelanschweissflansch

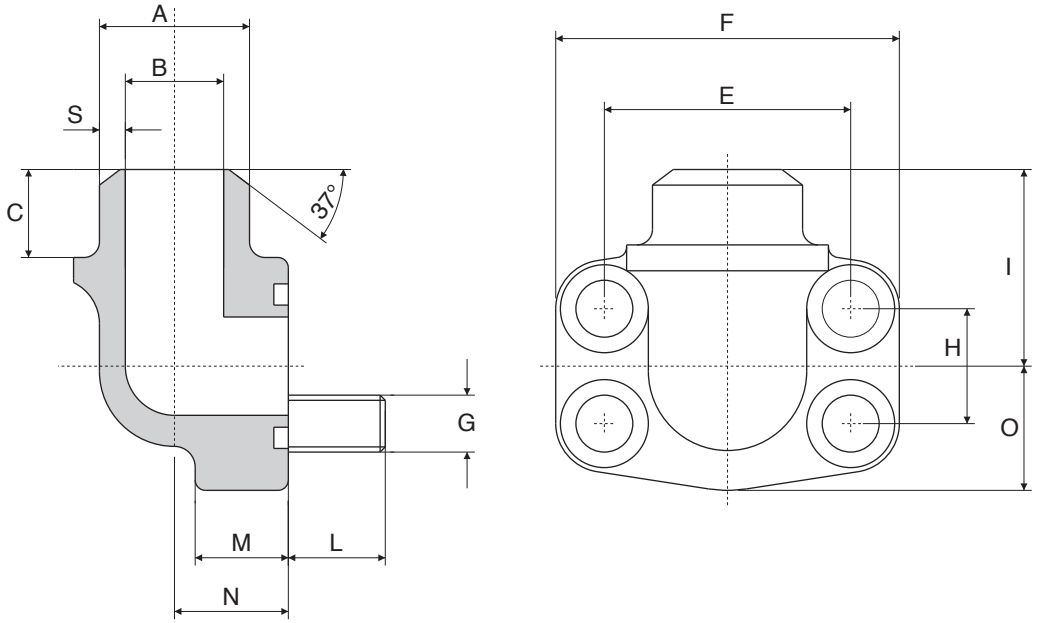

Disponibile in versione controflangia
Available in counterflange type
Disponible en version à contre-bride
Im Gegenflansch version erhältlich

Serie 3000 psi

Pressione max esercizio bar	Tipo Type	A	S.A.E.	B	C	S	E	F	G Viti / Bolts Metr.	G Viti / Bolts UNC	H	I	O	M	N	L	OR O-RING
348	F.S. 280.90°-ST	21,6	1/2”	13	12	4,3	38,1	57	M 8	5/16”	17,5	40	23	17	18	13	4075
348	F.S. 300.90°-ST	27,2	3/4”	19	12	4,1	47,6	68	M10	3/8”	22,3	41	25	18	22	15	4100
348	F.S. 302.90°-ST	34,5	1”	25	13	4,7	52,4	74	M10	3/8”	26,2	50	27	24	28	15	4131
278	F.S. 304.90°-ST	42,8	1”1/4	31	13	6	58,7	81	M10	7/16”	30,2	57	34	22	30	17	4150
210	F.S. 306.90°-ST	48,6	1”1/2	38	14	5,3	69,9	95	M12	1/2”	35,7	66	39	25	36	18	4187
210	F.S. 308.90°-ST	61	2”	50	15	5,5	77,8	105	M12	1/2”	42,9	66	44	25	41	18	4225
175	F.S. 310.90°-ST	76,6	2”1/2	60	25	6,8	88,9	115	M12	1/2”	50,8	77	50	25	50	18	4275

Serie 6000 psi

Pressione max esercizio bar	Tipo Type	A	S.A.E.	B	C	S	E	F	G Viti / Bolts Metr.	G Viti / Bolts UNC	H	I	O	M	N	L	OR O-RING
420	F.S. 580.90°-ST	21,6	1/2”	13	12	4,3	40,5	57	M 8	5/16”	18,2	40	23	17	18	13	4075
420	F.S. 600.90°-ST	27,2	3/4”	18	12	4,6	50,8	72	M 10	3/8”	23,8	50	27	24	28	15	4100
420	F.S. 602.90°-ST	34,5	1”	22	13	6,3	57,2	82	M 12	7/16”	27,8	57	34	24	26	19	4131
420	F.S. 604.90°-ST	42,8	1” 1/4	28	13	7,4	66,6	95	M 14	-	31,8	66	39	25	36	21	4150
420	F.S. 604.90°-STF133	42,8	1” 1/4	28	13	7,4	66,6	95	M 12	1/2”	31,8	66	39	25	36	21	4150
420	F.S. 606.90°-ST	48,6	1” 1/2	32	15	8,3	79,3	110	M 16	5/8”	36,5	65	44	26	41	25	4187
420	F.S. 608.90°-ST	61	2”	41	15	10	96,8	134	M 20	3/4”	44,5	75	58	35	45	32	4225

Per ordinazione flange: / Ordering Examples: / Pour commander brides: / Bestellbeispiel für Flansche:

Solo flangia .....FS...ST
Only flange .....FS...ST
Seulement bride ...FS...ST
Nur Flansch .....FS...ST

Flangia completa di viti UNC, rondelle e OR .....FS...ST-U
Complete flange with UNC screws, washers and o-ring .....FS...ST-U
Bride complete des vis UNC, rondelles et OR .....FS...ST-U
Flansch einschl. UNC-Schrauben, Federringen und O-Ring ...FS...ST-U

Flangia completa di viti metriche, rondelle e OR .....FS...ST-M
Complete flange with metrical screws, washers and o-ring .....FS...ST-M
Bride complete des vis métriques, rondelles et OR .....FS...ST-M
Flansch einschl. Metrischen Zylinderschrauben, Federringen und O-Ring ...FS...ST-M

Flangia dritta con attacco JIC

Straight flanges to male JIC
Bride taraudée JIC
Gerader Flansch mit JIC-Aussengewinde

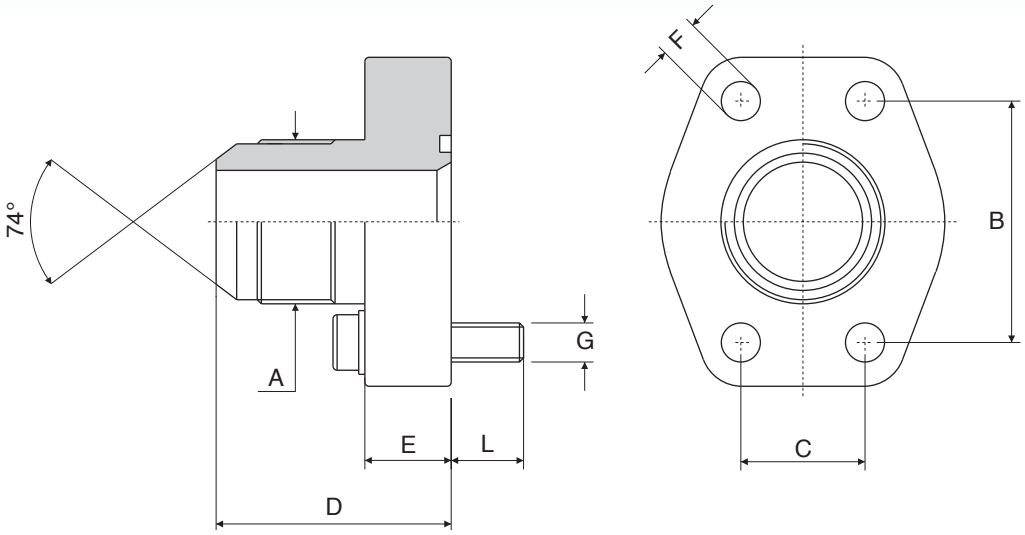

Serie 3000 psi

Pressione max esercizio bar	Tipo Type	S.A.E.	A	B	C	D	E	F	G Viti / Bolts Metr.	G Viti / Bolts UNC	L	OR O-RING
348	JIC-080-A	1/2”	3/4” - 16	38,1	17,5	41	16	9	M 8	5/16”	14	4075
	JIC-080-B		7/8” - 14			41						
	JIC-080-C		1” 1/16 - 12			46						
348	JIC-100-A	3/4”	7/8” - 14	47,6	22,3	47	18	11	M10	3/8”	15	4100
	JIC-100-B		1” 1/16 - 12			49						
	JIC-100-C		1” 5/16 - 12			50						
348	JIC-102-A	1”	1” 1/16 - 12	52,4	26,2	51	18	11	M10	3/8”	15	4131
	JIC-102-B		1” 5/16 - 12			52						
	JIC-102-C		1” 5/8 - 12			54						
278	JIC-104-A	1”1/4	1” 5/16 - 12	58,7	30,2	56	21	11,5	M10	7/16”	18	4150
	JIC-104-B		1” 5/8 - 12			58						
	JIC-104-C		1” 7/8 - 12			61						
210	JIC-106-A	1”1/2	1” 5/8 - 12	69,9	35,7	64	24	13,5	M12	1/2”	20	4187
	JIC-106-B		1” 7/8 - 12			67						

Serie 6000 psi

Pressione max esercizio bar	Tipo Type	S.A.E.	A	B	C	D	E	F	G Viti / Bolts Metr.	G Viti / Bolts UNC	L	OR O-RING
420	JIC-401-A	3/8”	3/4” - 16	40,5	18,2	42	16	9	M 8	5/16”	14	4075
	JIC-401-B		7/8” - 14			45						
	JIC-401-C		1” 1/16 - 12			47						
420	JIC-402-A	3/4”	7/8” - 14	50,8	23,8	49	18	11	M10	3/8”	15	4100
	JIC-402-B		1” 1/16 - 12			51						
	JIC-402-C		1” 5/16 - 12			52						
420	JIC-403-A	1”	1” 1/16 - 12	57,2	27,8	58	21	13	M12	7/16”	18	4131
	JIC-403-B		1” 5/16 - 12			59						
	JIC-403-C		1” 5/8 - 12			61						
420	JIC-404-A	1”1/4	1” 5/16 - 12	66,6	31,8	64	24	15	M14	1/2”	20	4150
	JIC-404-B		1” 5/8 - 12			66						
	JIC-404-C		1” 7/8 - 12			69						
420	JIC-405-A	1”1/2	1” 5/8 - 12	79,3	36,5	70	27	17	M16	5/8”	20	4187
	JIC-405-B		1” 7/8 - 12			73						

Per ordinazione flange: / Ordering Examples: / Pour commander brides: / Bestellbeispiel für Flansche:

Solo flangia .....JIC...
Only flange .....JIC...
Seulement bride ...JIC...
Nur Flansch .....JIC...

Flangia completa di viti UNC, rondelle e OR .....JIC...U
Complete flange with UNC screws, washers and o-ring .....JIC...U
Bride complete des vis UNC, rondelles et OR .....JIC...U
Flansch einschl. UNC-Schrauben, Federringen und O-Ring ...JIC...U

Flangia completa di viti metriche, rondelle e OR .....JIC...M
Complete flange with metrical screws, washers and o-ring .....JIC...M
Bride complete des vis métriques, rondelles et OR .....JIC...M
Flansch einschl. Metrischen Zylinderschrauben, Federringen und O-Ring ...JIC...M

Flangia a 90° con attacco JIC

90° flange to male JIC
Bride à 90° taraudée JIC
90° Winkelflansch mit JIC-Aussengewinde

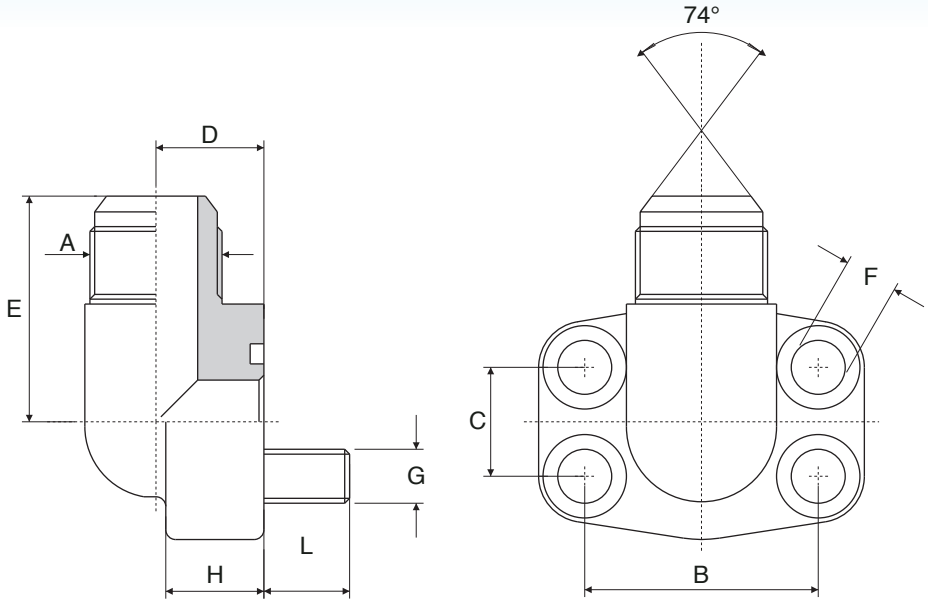

Serie 3000 psi

Pressione max esercizio bar	Tipo Type	S.A.E.	A	B	C	D	E	F	G Viti / Bolts Metr.	G Viti / Bolts UNC	H	L	OR O-RING
348	JIC-300-90°-A	1/2”	3/4” - 16	38,1	17,5	17	40	9	M 8	5/16”	16	14	4075
	JIC-300-90°-B		7/8” - 14			17	42						
	JIC-300-90°-C		1” 1/16 - 12			20	43						
348	JIC-301-90°-A	3/4”	7/8” - 14	47,6	22,3	20	45	11	M10	3/8”	18	14	4100
	JIC-301-90°-B		1” 1/16 - 12			20	47				18		
	JIC-301-90°-C		1” 5/16 - 12			25	48				25		
348	JIC-302-90°-A	1”	1” 1/16 - 12	52,4	26,2	20	50	11	M10	3/8”	19	15	4131
	JIC-302-90°-B		1” 5/16 - 12			25	51				24		
278	JIC-304-90°-A	1”1/4	1” 5/16 - 12	58,7	30,2	25	56	11,5	M10	7/16”	22	18	4150
	JIC-304-90°-B		1” 5/8 - 12			31	58				22		
	JIC-304-90°-C		1” 7/8 - 12			32	61				25		
210	JIC-306-90°-A	1”1/2	1” 5/8 - 12	69,9	35,7	31	63	13,5	M12	1/2”	25	20	4187
	JIC-306-90°-B		1” 7/8 - 12			37	66						

Serie 6000 psi

Pressione max esercizio bar	Tipo Type	S.A.E.	A	B	C	D	E	F	G Viti / Bolts Metr.	G Viti / Bolts UNC	H	L	OR O-RING
420	JIC-600-90°-A	1/2”	3/4” - 16	40,5	18,2	17	40	9	M 8	5/16”	16	14	4075
	JIC-600-90°-B		7/8” - 14			17	42						
	JIC-600-90°-C		1” 1/16 - 12			20	43						
420	JIC-601-90°-A	3/4”	7/8” - 14	50,8	23,8	20	49	11	M10	3/8”	19	14	4100
	JIC-601-90°-B		1” 1/16 - 12			20	51				19		
	JIC-601-90°-C		1” 5/16 - 12			25	52				22		
420	JIC-602-90°-A	1”	1” 1/16 - 12	57,2	27,8	25	55	13	M12	7/16”	24	18	4131
	JIC-602-90°-B		1” 5/16 - 12			25	56						
	JIC-602-90°-C		1” 5/8 - 12			31	58						
420	JIC-604-90°-A	1”1/4	1” 5/16 - 12	66,6	31,6	31	56	15	M14	1/2”	25	18	4150
	JIC-604-90°-B		1” 5/8 - 12			33	63						
	JIC-604-90°-C		1” 7/8 - 12			37	63						
420	JIC-606-90°-A	1”1/2	1” 5/8 - 12	79,3	36,5	37	67	17	M16	5/8”	26	20	4187
	JIC-606-90°-B		1” 7/8 - 12			37	70						

Per ordinazione flange: / Ordering Examples: / Pour commander brides: / Bestellbeispiel für Flansche:

Solo flangia .....JIC...
Only flange .....JIC...
Seulement bride ...JIC...
Nur Flansch .....JIC...

Flangia completa di viti UNC, rondelle e OR .....JIC...U
Complete flange with UNC screws, washers and o-ring .....JIC...U
Bride complete des vis UNC, rondelles et OR .....JIC...U
Flansch einschl. UNC-Schrauben, Federringen und O-Ring ...JIC...U

Flangia completa di viti metriche, rondelle e OR .....JIC...M
Complete flange with metrical screws, washers and o-ring .....JIC...M
Bride complete des vis métriques, rondelles et OR .....JIC...M
Flansch einschl. Metrischen Zylinderschrauben, Federringen und O-Ring ...JIC...M

Flangia dritta filettata GAS esterno

Straight flange to BSP male
Bride taraudée BSP mâle
Gerader Flansch mit BSP-Aussengewinde

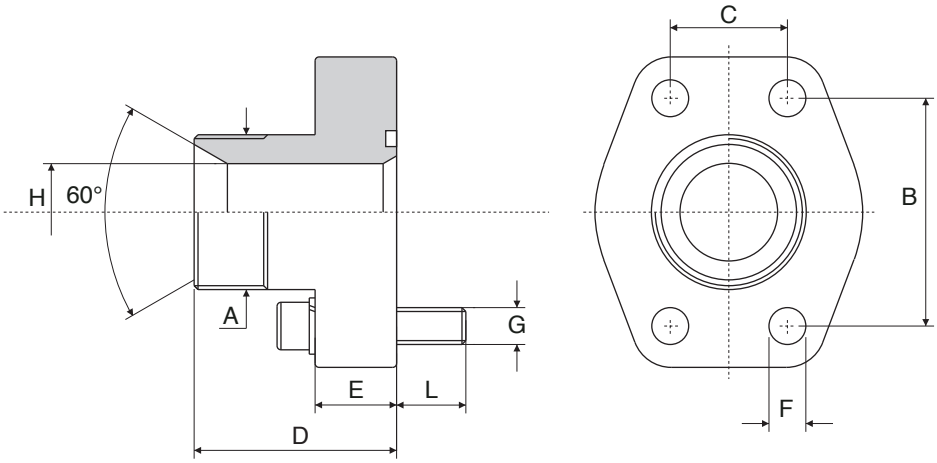

Serie 3000 psi

Pressione max esercizio bar	Tipo Type	S.A.E.	A	B	C	D	E	F	G Viti / Bolts Metr.	G Viti / Bolts UNC	H	L	OR O-RING
348	FGE-080-A	1/2”	3/8”	38,1	17,5	37	16	9	M8	5/16”	10	14	4075
	FGE-080-B		1/2”			39					12		
	FGE-080-C		3/4”			42					13		
348	FGE-100-A	3/4”	1/2”	47,6	22,3	42	18	11	M10	3/8”	12	14	4100
	FGE-100-B		3/4”			45					17		
	FGE-100-C		1”			47					19		
348	FGE-102-A	1”	3/4”	52,4	26,2	47	18	11	M10	3/8”	17	14	4131
	FGE-102-B		1”			49					22		
	FGE-102-C		1” 1/4			49					25		
278	FGE-104-A	1”1/4	1”	58,7	30,2	53	21	11,5	M10	7/16”	22	18	4150
	FGE-104-B		1” 1/4			53					27		
	FGE-104-C		1” 1/2			55					31		
210	FGE-106-A	1”1/2	1” 1/4	69,9	35,7	59	24	13,5	M12	1/2”	27	18	4187
	FGE-106-B		1” 1/2			61					34		
	FGE-106-C		2”			63					38		
210	FGE-108-A	2”	1” 1/2	77,8	42,9	69	25	13,5	M12	1/2”	34	19	4225
	FGE-108-B		2”								42		

Serie 6000 psi

Pressione max esercizio bar	Tipo Type	S.A.E.	A	B	C	D	E	F	G Viti / Bolts Metr.	G Viti / Bolts UNC	H	L	OR O-RING
420	FGE-401-A	1/2”	3/8”	40,5	18,2	38	16	9	M8	5/16”	10	14	4075
	FGE-401-B		1/2”			40					12		
	FGE-401-C		3/4”			43					13		
420	FGE-402-A	3/4”	1/2”	50,8	23,8	44	18	11	M10	3/8”	12	14	4100
	FGE-402-B		3/4”			47					17		
	FGE-402-C		1”			49					19		
420	FGE-403-A	1”	3/4”	57,2	27,8	54	21	13	M12	7/16”	17	18	4131
	FGE-403-B		1”			56					22		
	FGE-403-C		1” 1/4			56					25		
420	FGE-404-A	1”1/4	1”	66,6	31,8	61	24	15	M14	1/2”	22	18	4150
	FGE-404-B		1” 1/4			61					27		
	FGE-404-C		1” 1/2			63					31		
420	FGE-405-A	1”1/2	1” 1/4	79,3	36,5	65	27	17	M16	5/8”	27	20	4187
	FGE-405-B		1” 1/2			67					32		

Per ordinazione flange: / Ordering Examples: / Pour commander brides: / Bestellbeispiel für Flansche:

Solo flangia .....FGE...
Only flange .....FGE...
Seulement bride ...FGE...
Nur Flansch .....FGE...

Flangia completa di viti UNC, rondelle e OR .....FGE...U
Complete flange with UNC screws, washers and o-ring .....FGE...U
Bride complete des vis UNC, rondelles et OR .....FGE...U
Flansch einschl. UNC-Schrauben, Federringen und O-Ring ...FGE...U

Flangia completa di viti metriche, rondelle e OR .....FGE...M
Complete flange with metrical screws, washers and o-ring .....FGE...M
Bride complete des vis métriques, rondelles et OR .....FGE...M
Flansch einschl. Metrischen Zylinderschrauben, Federringen und O-Ring ...FGE...M

Flangia a 90° filettata GAS esterno

90° Flange to BSP male
Bride à 90° taraudée BSP mâle
90° Winkelflansch mit BSP-Aussengewinde

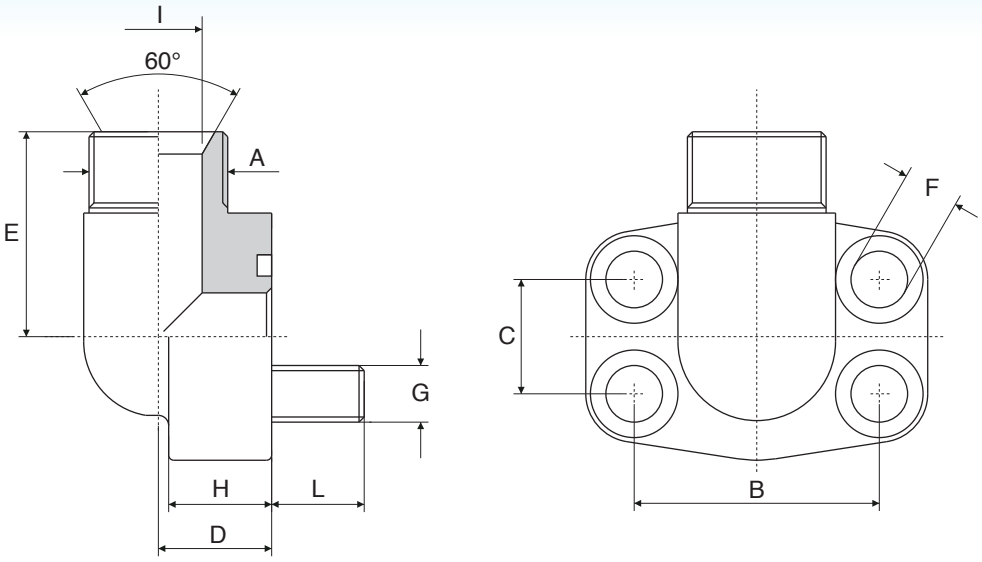

Serie 3000 psi

Pressione max esercizio bar	Tipo Type	S.A.E.	A	B	C	D	E	F	G Viti / Bolts Metr.	G Viti / Bolts UNC	H	I	L	OR O-RING
348	FGE-300-90°-A	1/2”	3/8”	38,1	17,5	17	37	9	M8	5/16”	16	10	14	4075
	FGE-300-90°-B		1/2”			17	39					12		
	FGE-300-90°-C		3/4”			20	40					13		
348	FGE-301-90°-A	3/4”	1/2”	47,6	22,3	22	41	11	M10	3/8”	18	12	14	4100
	FGE-301-90°-B		3/4”			22	44					17		
	FGE-301-90°-C		1”			25	45					19		
348	FGE-302-90°-A	1”	3/4”	52,4	26,2	28	47	11	M10	3/8”	19	17	14	4131
	FGE-302-90°-B		1”			25	48					22		
	FGE-302-90°-C		1” 1/4			30	49					25		
278	FGE-304-90°-A	1”1/4	1”	58,7	30,2	25	54	11,5	M10	7/16”	22	22	18	4150
	FGE-304-90°-B		1” 1/4			31	55					27		
	FGE-304-90°-C		1” 1/2			28	56					31		
210	FGE-306-90°-A	1”1/2	1” 1/4	69,9	35,7	31	59	13,5	M12	1/2”	25	27	18	4187
	FGE-306-90°-B		1” 1/2			37	61					34		

Serie 6000 psi

Pressione max esercizio bar	Tipo Type	S.A.E.	A	B	C	D	E	F	G Viti / Bolts Metr.	G Viti / Bolts UNC	H	I	L	OR O-RING
420	FGE-600-90°-A	1/2”	3/8”	40,5	18,2	17	37	9	M8	5/16”	16	10	14	4075
	FGE-600-90°-B		1/2”			17	39					12		
	FGE-600-90°-C		3/4”			20	40					13		
420	FGE-601-90°-A	3/4”	1/2”	50,8	23,8	20	45	11	M10	3/8”	19	12	14	4100
	FGE-601-90°-B		3/4”			25	48					17		
	FGE-601-90°-C		1”			25	50					19		
420	FGE-602-90°-A	1”	3/4”	57,2	27,8	25	52	13	M12	7/16”	24	17	18	4131
	FGE-602-90°-B		1”			25	54					22		
	FGE-602-90°-C		1” 1/4			31	52,5					25		
420	FGE-604-90°-A	1”1/4	1”	66,6	31,8	31	59	15	M14	1/2”	25	22	18	4150
	FGE-604-90°-B		1” 1/4			31	59					27		
	FGE-604-90°-C		1” 1/2			37	61					31		
420	FGE-606-90°-A	1”1/2	1” 1/4	79,3	36,5	37	64	17	M16	5/8”	26	27	20	4187
	FGE-606-90°-B		1” 1/2			37	66					32		

Per ordinazione flange: / Ordering Examples: / Pour commander brides: / Bestellbeispiel für Flansche:

Solo flangia .....FGE...
Only flange .....FGE...
Seulement bride .....FGE...
Nur Flansch .....FGE...

Flangia completa di viti UNC, rondelle e OR .....FGE...U
Complete flange with UNC screws, washers and o-ring .....FGE...U
Bride complete des vis UNC, rondelles et OR .....FGE...U
Flansch einschl. UNC-Schrauben, Federringen und O-Ring ...FGE...U

Flangia completa di viti metriche, rondelle e OR .....FGE...M
Complete flange with metrical screws, washers and o-ring .....FGE...M
Bride complete des vis métriques, rondelles et OR .....FGE...M
Flansch einschl. Metrischen Zylinderschrauben, Federringen und O-Ring ...FGE...M

Flangia filettata metrica DIN 2353

Flange with metric thread according with DIN 2353
Bride taraudée métrique DIN 2353
Gerader Flansch mit Schneidring-Anschluss nach DIN 2353

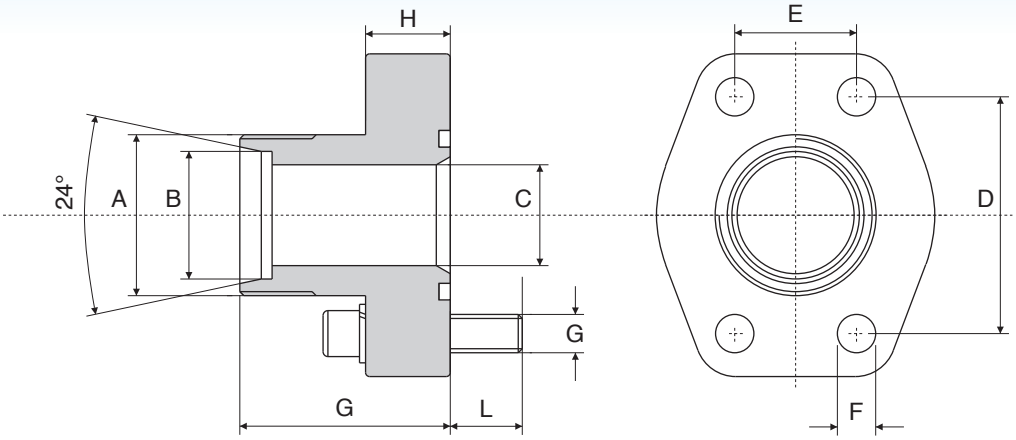

La misura "B" può essere variata a seconda delle esigenze del cliente.
Measurement "B" can be changed according to customer's requests.
La mesure "B" peut être changé selon les exigences de la clientèle.
Auch für andere abmessungen "B" nach vorgabe Lieferbar.

Serie 3000 psi

Pressione max esercizio bar	Tipo Type	S.A.E.	A	B	C	D	E	F	G	H	G Viti / Bolts Metr.	G Viti / Bolts UNC	L	OR O-RING
348	FME-080-12S	1/2"	20x1,5	12	8	38,1	17,5	9	47	16	M 8	5/16"	14	4075
	FME-080-15L		22x1,5	15	11									
	FME-080-16S		24x1,5	16	12									
348	FME-100-16S	3/4"	24x1,5	16	12	47,6	22,3	11	52	18	M10	3/8"	14	4100
	FME-100-20S		30x2	20	16									
	FME-100-22L		30x2	22	18									
348	FME-102-20S	1"	30x2	20	16	52,4	26,2	11	55	18	M10	3/8"	14	4131
	FME-102-25S		36x2	25	20									
	FME-102-28L		36x2	28	23									
278	FME-104-25S	1"1/4	36x2	25	20	58,7	30,2	11,5	60	21	M10	7/16"	18	4150
	FME-104-30S		42x2	30	25									
	FME-104-35L		45x2	35	30									
210	FME-106-35L	1"1/2	45x2	35	30	69,9	35,7	13,5	70	25	M12	1/2"	18	4187
	FME-106-38S		52x2	38	32									
	FME-106-42L		52x2	42	36									
210	FME-108-42L	2"	52x2	42	36	77,8	42,9	13,5	72	25	M12	1/2"	18	4225
	FME-108-38S		52x2	38	32									

Serie 6000 psi

Pressione max esercizio bar	Tipo Type	S.A.E.	A	B	C	D	E	F	G	H	G Viti / Bolts Metr.	G Viti / Bolts UNC	L	OR O-RING
420	FME-401-12S	1/2"	20x1,5	12	8	40,5	18,2	9	47	16	M 8	5/16"	14	4075
	FME-401-14S		22x1,5	14	10									
	FME-401-16S		24x1,5	16	12									
420	FME-402-16S	3/4"	24x1,5	16	12	50,8	23,8	11	52	18	M10	3/8"	14	4100
	FME-402-20S		30x2	20	16									
	FME-402-22L		30x2	22	18									
420	FME-403-20S	1"	30x2	20	16	57,2	27,8	13	60	21	M12	7/16"	14	4131
	FME-403-25S		36x2	25	20									
	FME-403-28L		36x2	28	23									
420	FME-404-25S	1"1/4	36x2	25	20	66,6	31,8	15	68	24	M14	1/2"	18	4150
	FME-404-30S		42x2	30	25									
	FME-404-35L		45x2	35	30									
420	FME-405-30S	1"1/2	42x2	30	25	79,3	36,5	17	72	27	M16	5/8"	20	4187
	FME-405-38S		52x2	38	32									
	FME-405-42L		52x2	42	36									

Per ordinazione flange: / Ordering Examples: / Pour commander brides: / Bestellbeispiel für Flansche:

Solo flangia .....FME... -
Only flange .....FME... -
Seulement bride ...FME... -
Nur Flansch .....FME... -

Flangia completa di viti UNC, rondelle e OR .....FME...U
Complete flange with UNC screws, washers and o-ring .....FME...U
Bride complete des vis UNC, rondelles et OR .....FME...U
Flansch einschl. UNC-Schrauben, Federringen und O-Ring ...FME...U

Flangia completa di viti metriche, rondelle e OR .....FME...M
Complete flange with metrical screws, washers and o-ring .....FME...M
Bride complete des vis métriques, rondelles et OR .....FME...M
Flansch einschl. Metrischen Zylinderschrauben, Federringen und O-Ring ...FME...M

Flangia a 90° filettata metrica DIN 2353

90° flange with metric thread in according with DIN 2353
Bride à 90° taraudée métrique DIN 2353
90° Winkelflansch mit Schneidring-Anschluss nach DIN 2353

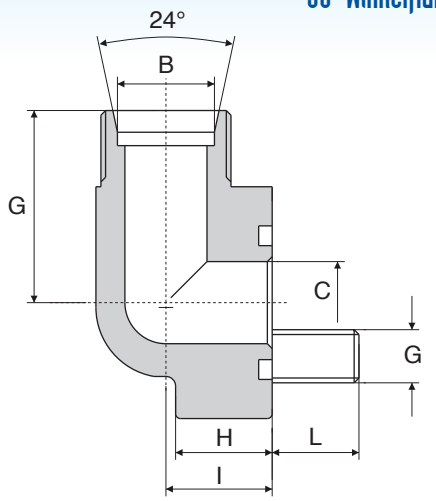

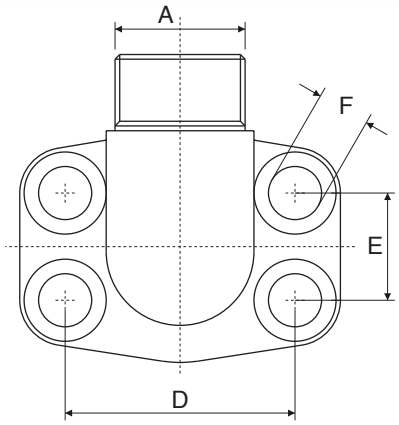

La misura "B" può essere variata a seconda delle esigenze del cliente.
Measurement "B" can be changed according to customer's requests.
La mesure "B" peut être changé selon les exigences de la clientèle.
Auch für andere abmessungen "B" nach vorgabe Lieferbar.

Serie 3000 psi

Pressione max esercizio bar	Tipo Type	S.A.E.	A	B	C	D	E	F	G	H	I	G Viti / Bolts Metr.	G Viti / Bolts UNC	L	OR O-RING
348	FME-300-12S	1/2"	20x1,5	12	8	38,1	17,5	9	36	16	18	M 8	5/16"	14	4075
	FME-300-15L		22x1,5	15	11										
	FME-300-16S		24x1,5	16	12										
348	FME-301-16S	3/4"	24x1,5	16	12	47,6	22,3	11	38	18	22	M10	3/8"	14	4100
	FME-301-20S		30x2	20	16										
	FME-301-22L		30x2	22	18										
348	FME-302-20S	1"	30x2	20	16	52,4	26,2	11	42	19	28	M10	3/8"	14	4131
	FME-302-25S		36x2	25	20										
	FME-302-28L		36x2	28	23										
278	FME-304-25S	1"1/4	36x2	25	20	58,7	30,2	11,5	50	22	30	M10	7/16"	18	4150
	FME-304-30S		42x2	30	25										
	FME-304-35L		45x2	35	30										
210	FME-306-35L	1"1/2	45x2	35	30	69,9	35,7	13,5	58	25	36	M12	1/2"	18	4187
	FME-306-38S		52x2	38	32										
	FME-306-42L		52x2	42	36										

Serie 6000 psi

Pressione max esercizio bar	Tipo Type	S.A.E.	A	B	C	D	E	F	G	H	I	G Viti / Bolts Metr.	G Viti / Bolts UNC	L	OR O-RING
420	FME-600-12S	1/2"	20x1,5	12	8	40,5	18,2	9	36	16	20	M 8	5/16"	14	4075
	FME-600-14S		22x1,5	14	10										
	FME-600-16S		24x1,5	16	12										
420	FME-601-16S	3/4"	24x1,5	16	12	50,8	23,8	11	41	22	26	M10	3/8"	14	4100
	FME-601-20S		30x2	20	20				50	19					
	FME-601-22L		30x2	22	23				41	19					
420	FME-602-20S	1"	30x2	20	16	57,2	27,8	13	50	24	30	M12	7/16"	14	4131
	FME-602-25S		36x2	25	20										
	FME-602-28L		36x2	28	23										
420	FME-604-25S	1"1/4	36x2	25	20	66,6	31,8	15	58	25	36	M14	1/2"	18	4150
	FME-604-30S		42x2	30	25										
	FME-604-35L		45x2	35	30										
420	FME-606-30S	1"1/2	42x2	30	25	79,3	36,5	17	65	26	41	M16	5/8"	18	4187
	FME-606-38S		52x2	38	32										
	FME-606-42L		52x2	42	36										

Per ordinazione flange: / Ordering Examples: / Pour commander brides: / Bestellbeispiel für Flansche:

Solo flangia .....FME... -
Only flange .....FME... -
Seulement bride ...FME... -
Nur Flansch .....FME... -

Flangia completa di viti UNC, rondelle e OR .....FME...U
Complete flange with UNC screws, washers and o-ring .....FME...U
Bride complete des vis UNC, rondelles et OR .....FME...U
Flansch einschl. UNC-Schrauben, Federringen und O-Ring ...FME...U

Flangia completa di viti metriche, rondelle e OR .....FME...M
Complete flange with metrical screws, washers and o-ring .....FME...M
Bride complete des vis métriques, rondelles et OR .....FME...M
Flansch einschl. Metrischen Zylinderschrauben, Federringen und O-Ring ...FME...M

Flangia a tenuta frontale ORFS

Straight flange O-Ring face seal
Bride ORFS
Gerader Flansch O-Ring flachdichtend

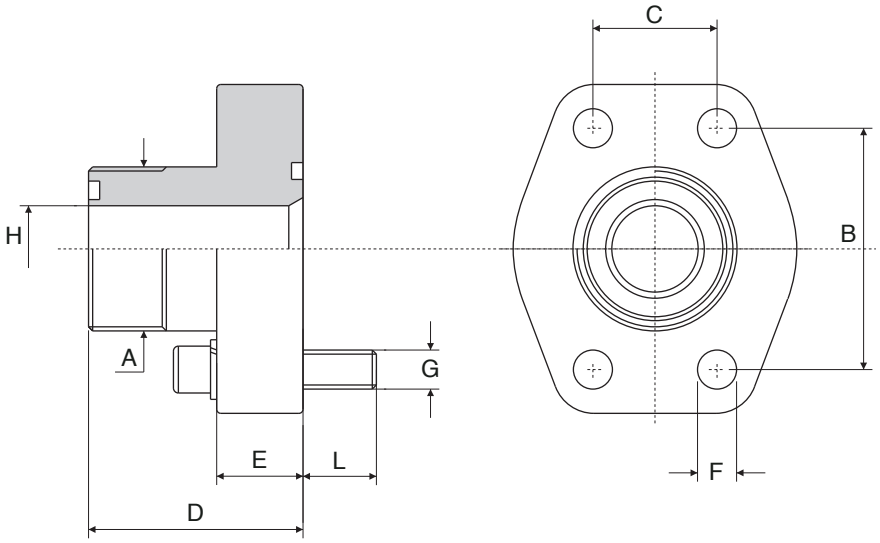

Serie 3000 psi

Pressione max esercizio bar	Tipo Type	S.A.E.	A	B	C	D	E	F	G Viti / Bolts Metr.	G Viti / Bolts UNC	H	L	OR O-RING
348	ORFS.080-A	1/2”	11/16” -16	38,1	17,5	37	16	9	M8	5/16”	6	14	4075
	ORFS.080-B		13/16” -16			39					9		
	ORFS.080-C		1” -14			42					12		
348	ORFS.100-A	3/4”	1” -14	47,6	22,3	45	18	11	M10	3/8”	12	14	4100
	ORFS.100-B		1” 3/16 -12			47					15		
348	ORFS.102-A	1”	1” 3/16 -12	52,4	26,2	49	18	11	M10	3/8”	15	14	4131
	ORFS.102-B		1” 7/16 -12								20		
278	ORFS.104-A	1”1/4	1” 7/16 -12	58,7	30,2	53	21	11,5	M10	7/16”	20	18	4150
	ORFS.104-B		1” 11/16 -12								26		
210	ORFS.106-A	1”1/2	1” 11/16 -12	69,9	35,7	61	24	13,5	M12	1/2”	26	19	4187
	ORFS.106-B		2” -12								32		

Serie 6000 psi

Pressione max esercizio bar	Tipo Type	S.A.E.	A	B	C	D	E	F	G Viti / Bolts Metr.	G Viti / Bolts UNC	H	L	OR O-RING
420	ORFS.401-A	1/2”	11/16” -16	40,5	18,2	38	16	9	M8	5/16”	6	14	4075
	ORFS.401-B		13/16” -16			40					9		
	ORFS.401-C		1” -14			43					12		
420	ORFS.402-A	3/4”	1” -14	50,8	23,8	47	18	11	M10	3/8”	12	14	4100
	ORFS.402-B		1” 3/16 -12			49					15		
420	ORFS.403-A	1”	1” 3/16 -12	57,2	27,8	56	21	13	M12	7/16”	15	18	4131
	ORFS.403-B		1” 7/16 -12								20		
420	ORFS.404-A	1”1/4	1” 7/16 -12	66,6	31,8	61	24	15	M14	1/2”	20	18	4150
	ORFS.404-B		1” 11/16 -12								26		
420	ORFS.405-A	1”1/2	1” 11/16 -12	79,3	36,5	65	27	17	M16	5/8”	26	20	4187
	ORFS.405-B		2” -12			67					32		

Per ordinazione flange: / Ordering Examples: / Pour commander brides: / Bestellbeispiel für Flansche:

Solo flangia .....ORFS...
Only flange .....ORFS...
Seulement bride ...ORFS...
Nur Flansch .....ORFS...

Flangia completa di viti UNC, rondelle e OR .....ORFS...U
Complete flange with UNC screws, washers and o-ring .....ORFS...U
Bride complete des vis UNC, rondelles et OR .....ORFS...U
Flansch einschl. UNC-Schrauben, Federringen und O-Ring ...ORFS...U

Flangia completa di viti metriche, rondelle e OR .....ORFS...M
Complete flange with metrical screws, washers and o-ring .....ORFS...M
Bride complete des vis métriques, rondelles et OR .....ORFS...M
Flansch einschl. Metrischen Zylinderschrauben, Federringen und O-Ring ...ORFS...M

Flangia a 90° tenuta frontale OR

90° flange O-Ring face seal
Bride à 90° ORFS
90° Flansch O-Ring flachdichtend

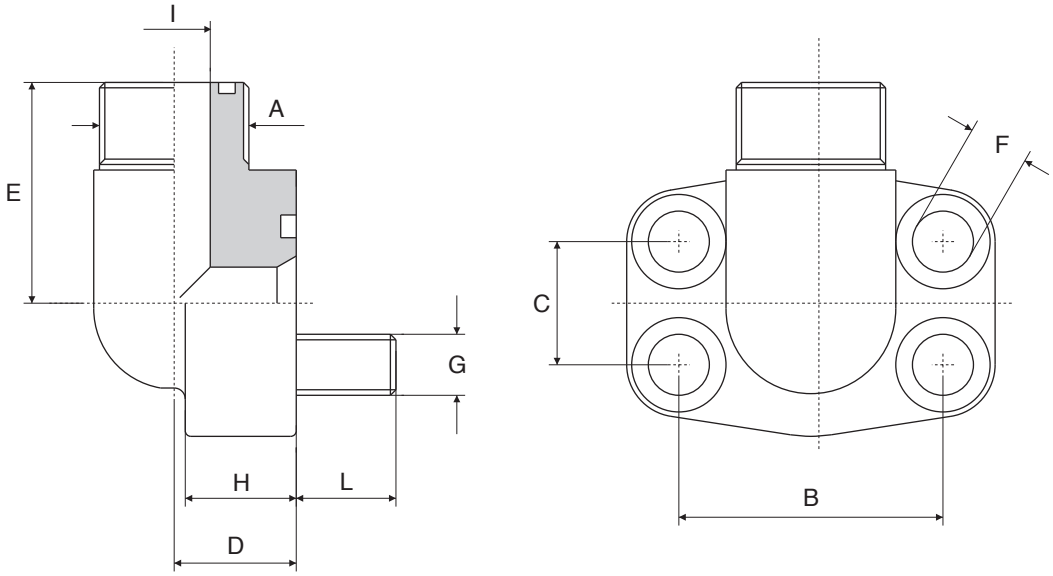

Serie 3000 psi

Pressione max esercizio bar	Tipo Type	S.A.E.	A	B	C	D	E	F	G Viti / Bolts Metr.	G Viti / Bolts UNC	H	I	L	OR O-RING
348	ORFS.300-90°-A	1/2"	11/16"-16	38,1	17,5	17	37	9	M 8	5/16"	16	6	14	4075
	ORFS.300-90°-B		13/16"-16			17	39					9		
	ORFS.300-90°-C		1" -14			20	36					12		
348	ORFS.301-90°-A	3/4"	1" -14	47,6	22,3	20	44	11	M10	3/8"	18	12	14	4100
	ORFS.301-90°-B		1" 3/16 -12			25	45				22	15		
348	ORFS.302-90°-A	1"	1" 3/16 -12	52,4	26,2	25	48	11	M10	3/8"	22	15	14	4131
	ORFS.302-90°-B		1" 7/16 -12			31	42,5				19	20		
278	ORFS.304-90°-A	1"1/4	1" 7/16 -12	58,7	30,2	31	55	11,5	M10	7/16"	22	20	18	4150
	ORFS.304-90°-B		1" 11/16 -12									26		
210	ORFS.306-90°-A	1"1/2	1" 11/16 -12	69,9	35,7	36	59	13,5	M12	1/2"	25	26	18	4187
	ORFS.306-90°-B		2" -12			37	61					32		

Serie 6000 psi

Pressione max esercizio bar	Tipo Type	S.A.E.	A	B	C	D	E	F	G Viti / Bolts Metr.	G Viti / Bolts UNC	L	H	L	OR O-RING
420	ORFS.600-90°-A	1/2"	11/16"-16	40,5	18,2	17	37	9	M 8	5/16"	16	6	14	4075
	ORFS.600-90°-B		13/16"-16			17	39					9		
	ORFS.600-90°-C		1" -14			20	36,5					12		
420	ORFS.601-90°-A	3/4"	1" -14	50,8	23,8	20	48	11	M10	3/8"	19	12	14	4100
	ORFS.601-90°-B		1" 3/16 -12			25	50					15		
420	ORFS.602-90°-A	1"	1" 3/16 -12	57,2	27,8	25	54	13	M12	7/16"	24	15	18	4131
	ORFS.602-90°-B		1" 7/16 -12			31	55					20		
420	ORFS.604-90°-A	1"1/4	1" 7/16 -12	66,6	31,8	31	59	15	M14	1/2"	25	20	18	4150
	ORFS.604-90°-B		1" 11/16 -12			36						26		
420	ORFS.606-90°-A	1"1/2	1" 11/16 -12	79,3	36,5	37	64	17	M16	5/8"	26	26	20	4187
	ORFS.606-90°-B		2" -12				66					32		

Per ordinazione flange: / Ordering Examples: / Pour commander brides: / Bestellbeispiel für Flansche:

Solo flangia .....ORFS...
Only flange .....ORFS...
Seulement bride ...ORFS...
Nur Flansch .....ORFS...

Flangia completa di viti UNC, rondelle e OR .....ORFS...U
Complete flange with UNC screws, washers and o-ring .....ORFS...U
Bride complete des vis UNC, rondelles et OR .....ORFS...U
Flansch einschl. UNC-Schrauben, Federringen und O-Ring ...ORFS...U

Flangia completa di viti metriche, rondelle e OR .....ORFS...M
Complete flange with metrical screws, washers and o-ring .....ORFS...M
Bride complete des vis métriques, rondelles et OR .....ORFS...M
Flansch einschl. Metrischen Zylinderschrauben, Federringen und O-Ring ...ORFS...M

Adattatore SAE

SAE straight adapter flange
Adaptateur SAE
SAE Reduzierflansch gerade

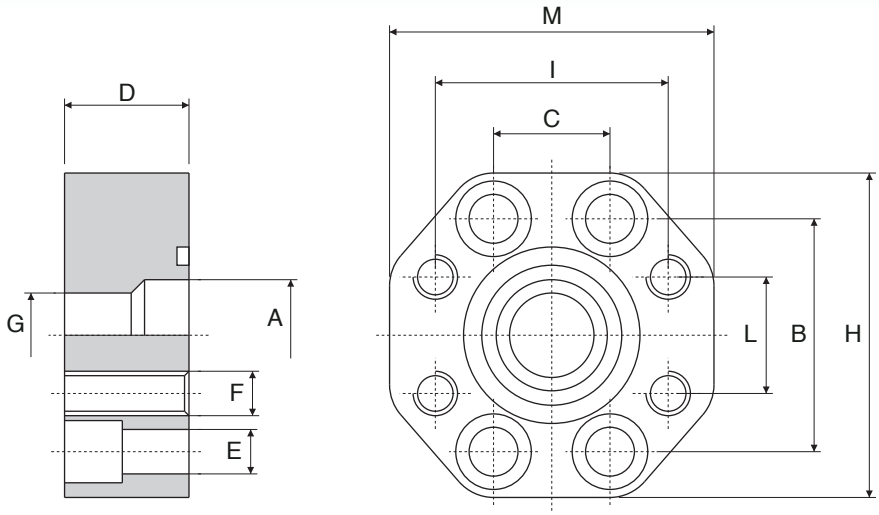

Serie 3000 psi

Pressione max esercizio bar	Tipo Type	S.A.E.	A	B	C	D	E	F	G	H	I	L	M	OR O-RING
210	R.F.S.-102-102	1” x 1”	25	52,4	26,2	28	11	M10	25	71	52,4	26,2	71	4131
210	R.F.S.-102-100	1” x 3/4”	25	52,4	26,2	28	11	M10	19	71	47,6	22,3	71	4131
210	R.F.S.-104-104	1”1/4 x 1”1/4	30	58,7	30,2	28	11	M10	30	80	58,7	30,2	80	4150
210	R.F.S.-104-102	1”1/4 x 1”	30	58,7	30,2	28	11	M10	25	80	52,4	26,2	71	4150
210	R.F.S.-106-106	1”1/2 x1”1/2	38	69,9	35,7	32	13	M12	38	94	69,9	35,7	94	4187
210	R.F.S.-106-104	1”1/2 x1”1/4	38	69,9	35,7	32	13	M10	30	94	58,7	30,2	80	4187
210	R.F.S.-108-108	2” x 2”	50	77,8	42,9	33	13	M12	50	103	77,8	42,9	103	4225
210	R.F.S.-108-106	2” x 1”1/2	50	77,8	42,9	33	13	M12	38	103	69,9	35,7	94	4225
175	R.F.S.-110-110	2”1/2 x 2”1/2	63	88,9	50,8	34	13	M12	63	115	88,9	50,8	115	4275
175	R.F.S.-110-108	2”1/2 x 2”	63	88,9	50,8	34	13	M12	50	115	77,8	42,9	103	4275
138	R.F.S.-112-112	3” x 3”	73	106,4	61,9	36	17	M16	73	135	106,4	61,9	135	4337
138	R.F.S.-112-110	3” x 2”1/2	73	106,4	61,9	36	17	M12	63	135	88,9	50,8	115	4337

Serie 6000 psi

Pressione max esercizio bar	Tipo Type	S.A.E.	A	B	C	D	E	F	G	H	I	L	M	OR O-RING
420	R.F.S.-402-402	3/4”x 3/4”	19	50,8	23,8	28	11	M10	19	71	50,8	23,8	71	4100
420	R.F.S.-403-403	1” x 1”	25	57,2	27,8	33	13	M12	25	80	57,2	27,8	80	4131
420	R.F.S.-403-402	1” x 3/4”	25	57,2	27,8	33	13	M10	19	80	50,8	23,8	71	4131
420	R.F.S.-404-404	1”1/4 x 1”1/4	30	66,6	31,8	34	15	M14	30	94	66,6	31,8	94	4150
420	R.F.S.-404-403	1”1/4 x 1”	30	66,6	31,8	34	15	M12	25	94	57,2	27,8	80	4150
420	R.F.S.-405-405	1”1/2 x1”1/2	38	79,3	36,5	48	17	M16	38	106	79,3	36,5	106	4187
420	R.F.S.-405-404	1”1/2 x1”1/4	38	79,3	36,5	48	17	M14	30	106	66,6	31,8	94	4187
420	R.F.S.-406-406	2” x 2”	50	96,8	44,5	48	21	M20	50	135	96,8	44,5	135	4225
420	R.F.S.-406-405	2” x 1”1/2	50	96,8	44,5	48	21	M16	38	135	79,3	36,5	106	4225
420	R.F.S.-408-406	2”1/2 x 2”	63	123,8	58,7	53	25	M20	50	166	96,8	44,5	150	4275
420	R.F.S.-410-406	3” x 2”	73	152,4	71,4	58	31	M20	50	208	96,8	44,5	178	4337

Per ordinazione: / Ordering Examples: / Pour commander: / Bestellbeispiel:

Solo flangia .....RFS...
Only flange .....RFS...
Seulement bride ...RFS...
Nur Flansch .....RFS...

Blocco SAE di collegamento

SAE Block connector flange
Bloc SAE de union
SAE Zwischenflanschplatte

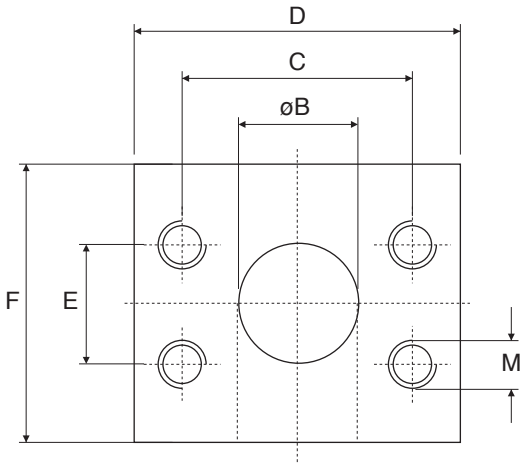

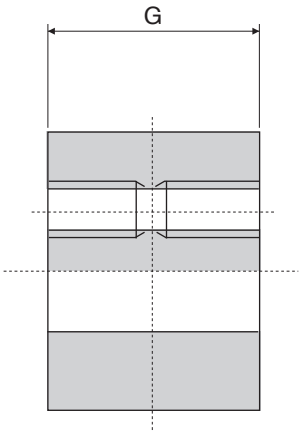

Serie 3000 psi

Pressione max esercizio bar	Tipo Type	S.A.E.	B	C	D	E	F	G	M
350	D.S.T.-080-FF	1/2”	13	38,1	55	17,5	50	35	M 8
350	D.S.T.-100-FF	3/4”	19	47,6	65	22,3	50	40	M10
250	D.S.T.-102-FF	1”	25	52,4	70	26,2	60	45	M10
200	D.S.T.-104-FF	1”1/4	32	58,7	80	30,2	70	50	M10
200	D.S.T.-106-FF	1”1/2	38	69,9	95	35,7	80	50	M12
160	D.S.T.-108-FF	2”	50	77,8	105	42,9	95	50	M12

Serie 6000 psi

Pressione max esercizio bar	Tipo Type	S.A.E.	B	C	D	E	F	G	M
350	D.S.T.-401-FF	1/2”	13	40,5	55	18,2	50	35	M 8
350	D.S.T.-402-FF	3/4”	19	50,8	70	23,8	60	45	M10
250	D.S.T.-403-FF	1”	25	57,2	80	27,8	70	50	M12
200	D.S.T.-404-FF	1”1/4	32	66,6	95	31,8	80	50	M14
200	D.S.T.-405-FF	1”1/2	38	79,3	115	36,5	95	60	M16
160	D.S.T.-406-FF	2”	51	96,8	135	44,5	115	65	M20

Per ordinazione: / Ordering Examples: / Pour commander: / Bestellbeispiel:

Blocco S.A.E. di collegamento...DST...FF
S.A.E. connector flange.....DST...FF
Bloc S.A.E. de union.....DST...FF
S.A.E. Zwischenflanschplatte ...DST...FF

Blocco SAE 90° L

SAE 90° - L - Block
Bloc SAE à 90° L
SAE 90° - L - Block

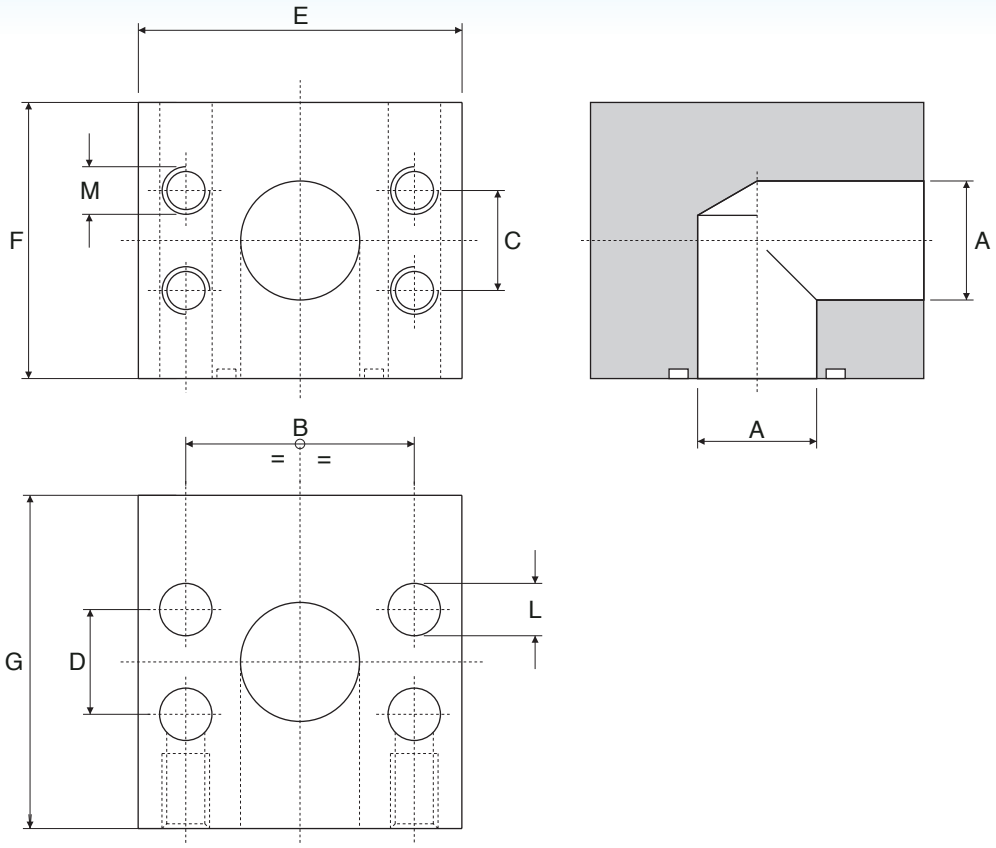

Serie 3000 psi

Pressione max esercizio bar	Tipo Type	S.A.E.	A	B	C	D	E	F	G	L	M	OR O-RING
350	B.L.-280	1/2”	13	38,1	17,5	17,48	55	50	55	9	M 8	4075
350	B.L.-300	3/4”	19	47,6	23,3	23,25	65	60	60	11	M10	4100
250	B.L.-302	1”	25	52,4	26,2	26,20	72	65	65	11	M10	4131
210	B.L.-304	1”1/4	30	58,7	30,2	30,20	82	80	80	11	M10	4150
210	B.L.-306	1”1/2	38	69,9	35,7	35,70	98	92	80	13,5	M12	4187
210	B.L.-308	2”	50	77,8	42,9	42,90	106	97	89	13,5	M12	4225
100	B.L.-310	2”1/2	63	88,9	50,8	50,80	115	120	110	13,5	M12	4275
100	B.L.-312	3”	73	106,4	61,9	61,93	135	135	150	17,5	M16	4337
35	B.L.-314	3”1/2	89	120,7	69,9	69,90	152	145	145	17,5	M16	4387

Serie 6000 psi

Pressione max esercizio bar	Tipo Type	S.A.E.	A	B	C	D	E	F	G	L	M	OR O-RING
400	B.L.-580	1/2”	13	40,5	18,2	18,2	60	50	60	9	M 8	4075
420	B.L.-600	3/4”	19	50,8	23,8	23,8	72	60	60	11	M10	4100
420	B.L.-602	1”	25	57,1	27,8	27,8	82	70	69	13	M12	4131
420	B.L.-604	1”1/4	30	66,6	31,8	31,6	96	80	80	15	M14	4150
420	B.L.-606	1”1/2	38	79,3	36,5	36,5	114	96	89	17	M16	4187
420	B.L.-608	2”	50	96,8	44,5	44,5	135	116	116	21	M20	4225
400	B.L.-610	2”1/2	62	123,8	58,7	58,8	180	155	160	26	M24	4275

Per ordinazione: / Ordering Examples: / Pour commander: / Bestellbeispiel:

Blocco S.A.E. 90° L ..... B.L. ...
S.A.E. - 90° - L - Block.... B.L. ...
Bloc S.A.E. à 90°..... B.L. ...
S.A.E. - 90° L - Block ..... B.L. ...

Blocco SAE 90° L ridotto

SAE 90° - L - Block reduced
Bloc SAE à 90° L reduit
SAE 90° - L- Reduzierblock

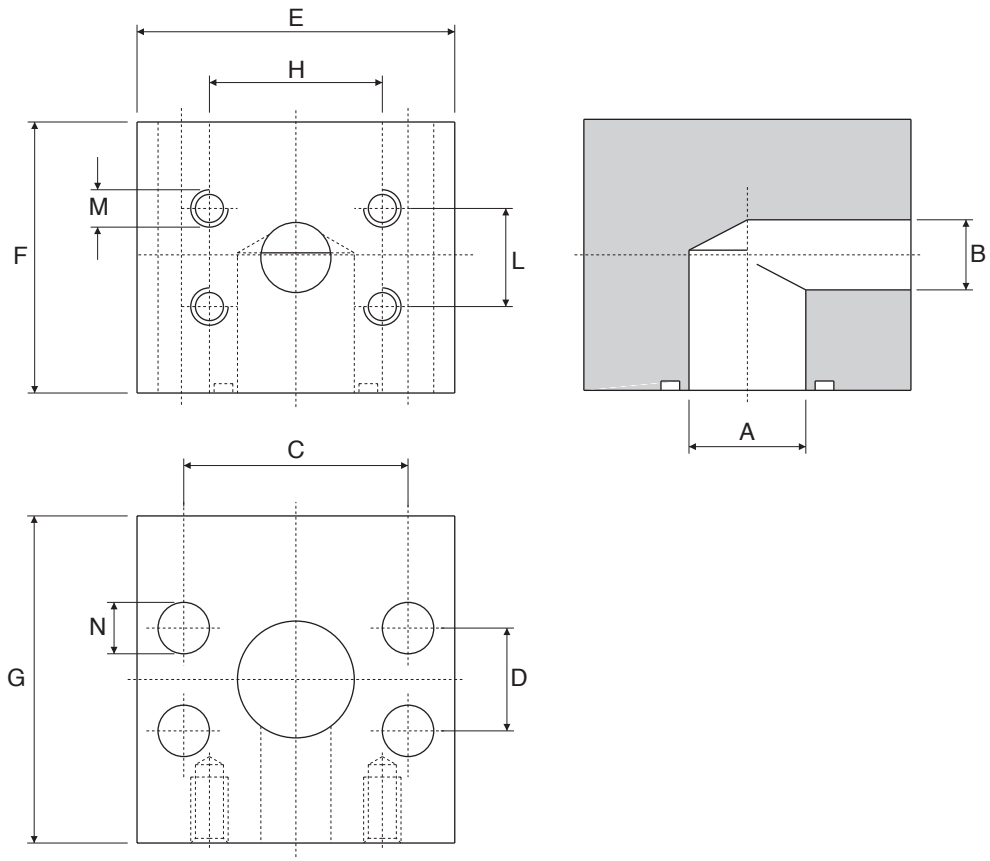

Serie 6000 psi

Pressione max esercizio bar	Tipo Type	S.A.E.	A	B	C	D	E	F	G	H	L	M	N	OR O-RING
420	B.L.R. - 403-402	1”- 3/4	25	19	57,2	27,8	82	70	69	50,8	23,8	M10	13	4131
420	B.L.R. - 404-402	1”1/4 - 3/4”	30	19	66,6	31,8	96	78	75	50,8	23,8	M10	15	4150
420	B.L.R. - 404-403	1”1/4 - 1“	30	25	66,6	31,8	96	78	75	57,2	27,8	M12	15	4150
420	B.L.R. - 405-404	1”1/2 - 1”1/4	38	30	79,3	36,5	114	96	89	66,6	31,8	M14	17	4187
420	B.L.R. - 406-405	2” - 1”1/2	50	38	96,8	44,5	135	116	116	79,3	36,5	M16	21	4225

Per ordinazione: / Ordering Examples: / Pour commander: / Bestellbeispiel:

Blocco S.A.E. 90° L ridotto ..... B.L.R....
S.A.E. - 90° L reduction ..... B.L.R....
Bloc S.A.E. à 90° réduit ..... B.L.R....
S.A.E. - 90° L reduzierblock .... B.L.R....

Blocco SAE a T

SAE - T - Block
Bloc SAE à T
SAE - T - Block

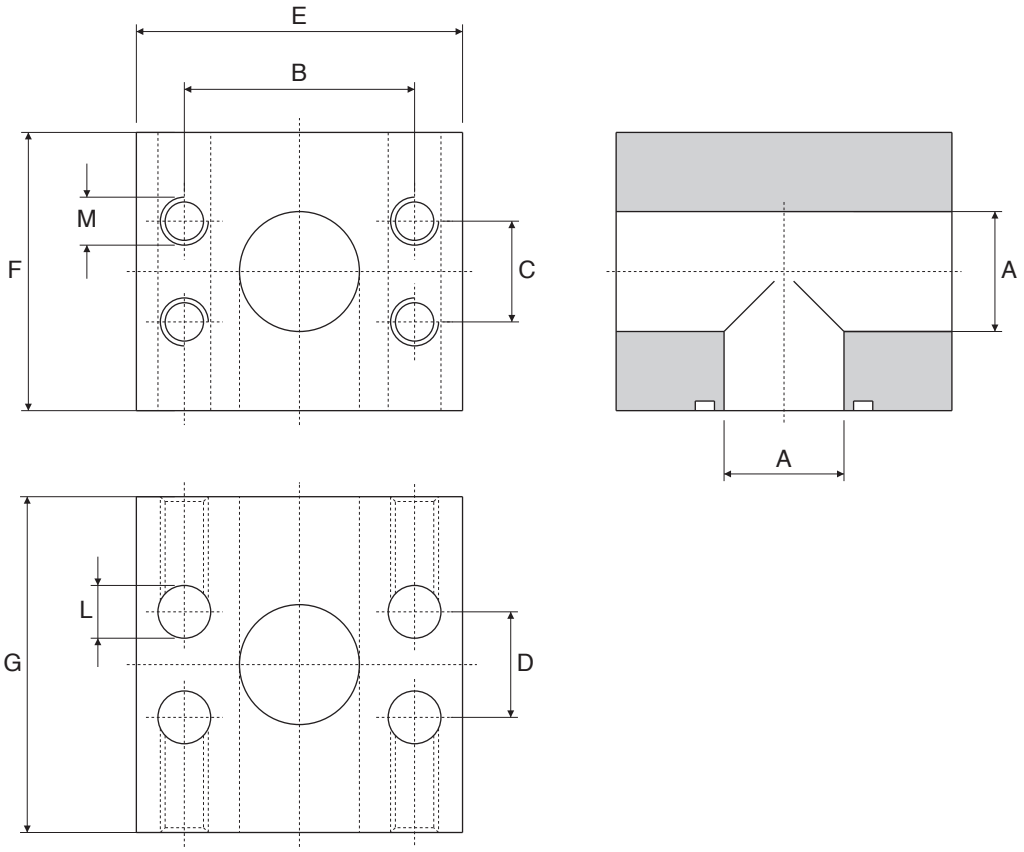

Serie 6000 psi

Pressione max esercizio bar	Tipo Type	S.A.E.	A	B	C	D	E	F	G	L	M	OR O-RING
420	B.T. - 600-600	3/4”	19	50,8	23,8	23,8	72	60	70	11	M10	4100
420	B.T. - 602-602	1”	25	57,2	27,8	27,8	82	70	80	13	M12	4131
420	B.T. - 604-604	1”1/4	30	66,6	31,8	31,8	96	80	94	15	M14	4150
420	B.T. - 606-606	1”1/2	38	79,3	36,5	36,5	114	100	106	17	M16	4187
420	B.T. - 608-608	2”	50	96,8	44,5	44,5	135	116	140	21	M20	4225

Per ordinazione: / Ordering Examples: / Pour commander: / Bestellbeispiel:

Blocco S.A.E. a T ... B.T. ...
S.A.E. - T - Block ... B.T. ...
Bloc S.A.E. à T ..... B.T. ...
S.A.E. - T - Block ... B.T. ...

Blocco SAE a T per flange

SAE - T - Block counter flange
Contre Bloc SAE à T
SAE - T - Block Gegenflanschausführung

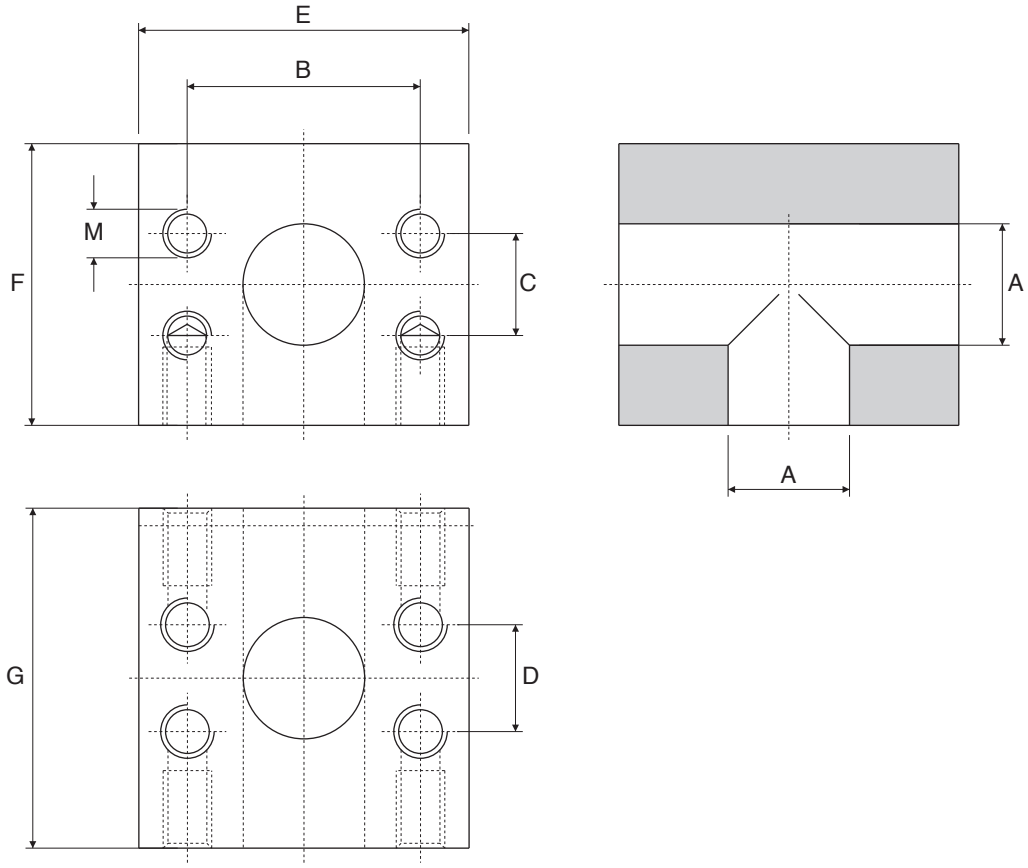

Serie 3000 psi

Pressione max esercizio bar	Tipo Type	S.A.E.	A	B	C	D	E	F	G	M
350	B.T.F.F.-280-280	1/2”	13	38,1	17,5	17,5	57	50	56	M 8
350	B.T.F.F.-300-300	3/4”	19	47,6	22,3	22,3	66	55	68	M10
250	B.T.F.F.-302-302	1”	25	52,4	26,2	26,2	70	60	70	M10
200	B.T.F.F.-304-304	1”1/4	30	58,7	30,2	30,2	80	80	80	M10
200	B.T.F.F.-306-306	1”1/2	38	69,9	35,7	35,7	106	100	106	M12
160	B.T.F.F.-308-308	2”	50	77,8	42,9	42,9	110	100	106	M12
100	B.T.F.F.-310-310	2”1/2	63	88,9	50,8	50,8	115	120	160	M12
100	B.T.F.F.-312-312	3”	73	106,4	61,9	61,9	135	160	160	M16
35	B.T.F.F.-314-314	3”1/2	89	120,7	69,9	69,9	152	145	160	M16

Serie 6000 psi

Pressione max esercizio bar	Tipo Type	S.A.E.	A	B	C	D	E	F	G	M
400	B.T.F.F.-580-580	1/2”	13	40,5	18,2	18,2	60	50	56	M 8
420	B.T.F.F.-600-600	3/4”	19	50,8	23,8	23,8	72	60	70	M10
420	B.T.F.F.-602-602	1”	25	57,2	27,8	27,8	82	70	80	M12
420	B.T.F.F.-604-604	1”1/4	30	66,6	31,8	31,8	96	80	94	M14
420	B.T.F.F.-606-606	1”1/2	38	79,3	36,5	36,5	113	100	106	M16
420	B.T.F.F.-608-608	2”	50	96,80	44,5	44,5	135	116	140	M20
400	B.T.F.F.-610-610	2”1/2	63	123,80	58,7	58,7	180	155	180	M24

Per ordinazione: / Ordering Examples: / Pour commander: / Bestellbeispiel:

Blocco S.A.E. a T per flange ..... B.T.F.F. ...
S.A.E. T block counter flange ..... B.T.F.F. ...
Contre bloc S.A.E. à T ..... B.T.F.F. ...
S.A.E. T - Block gegenflanschausführung ... B.T.F.F. ...

Flangia SAE per controllo di pressione

Chek pressure SAE flange
Bride SAE pour le contrôle de la pression
SAE Zwischenflansch mit Messanschluss

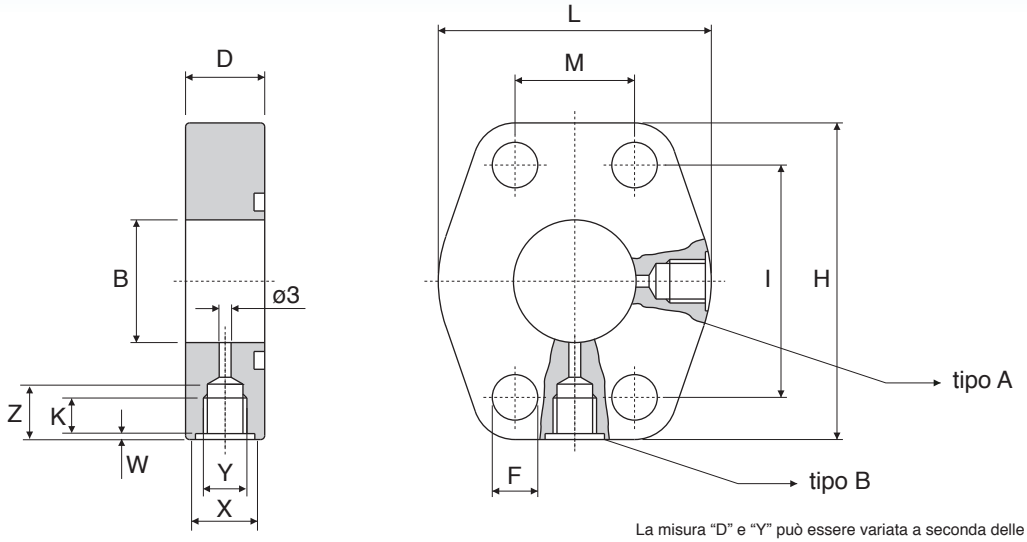

La misura "D" e "Y" può essere variata a seconda delle esigenze del cliente.
Measurement "D" and "Y" can be changed according to customer's requests.
La mesure "D" et "Y" peut être changé selon les exigences de la clientèle.
Auch für andere abmessungen "D" und "Y" nach vorgabe Lieferbar.

Serie 3000 psi

Pressione max esercizio bar	Tipo Type	A S.A.E.	B	D	F	H	I	L	M	Y	OR O-RING
348	DST 102	1"	25	19	11	71	52,4	53	26,2	M10-G18	4131
278	DST 104	1"1/4"	31	20	11,5	80	58,7	69	30,2	M10-M12-G18	4150
210	DST 106	1"1/2"	38	25	13,5	94	69,9	77	35,7	M10-M12-M14-G18-G14	4187
210	DST 108	2"	50	25	13,5	103	77,8	89	42,9	M10-M12-M14-G18-G14	4225
175	DST 110	2"1/2"	63	25	13,5	115	88,9	101	50,8	M10-M12-M14-G18-G14	4275
138	DST 112	3"	73	27	17	135	106,4	124	61,9	M10-M12-M14-M16-G18-G14-G38	4337
35	DST 114	3"1/2"	89	27	17	152	120,7	136	69,9	M10-M12-M14-M16-G18-G14-G38	4387
35	DST 116	4"	99	27	17	162	130,2	146	77,8	M10-M12-M14-M16-G18-G14-G38	4437
35	DST 118	5"	120	28	17	184	152,4	180	92,1	M10-M12-M14-M16-G18-G14-G38	4537

Serie 6000 psi

Pressione max esercizio bar	Tipo Type	A S.A.E.	B	D	F	H	I	L	M	Y	OR O-RING
420	DST 403	1"	25	22	13	80	57,2	69	27,8	M10-M12-G18	4131
420	DST 404	1"1/4"	31	26	15	94	66,6	77	31,8	M10-M12-G18	4150
420	DST 405	1"1/2"	38	30	17	106	79,3	89	36,5	M10-M12-M14-G18-G14	4187
420	DST 406	2"	50	36	21	135	96,8	116	44,5	M10-M12-M14-M16-G18-G14-G38	4225
420	DST 408	2"1/2"	63	45	25	166	123,8	150	58,7	M10-M12-M14-M16-G18-G14-G38	4275
420	DST 410	3"	73	55	32	208	152,4	178	71,4	M10-M12-M14-M16-G18-G14-G38	4337

Tipo Type	Dimensioni - Dimensions				
	Y	X	K	W	Z
M10	M10 x 1	15	8	1,5	13,5
M12	M12 x 1,5	18	12	1,5	18,5
M14	M14 x 1,5	20	12	1,5	18,5
M16	M16 x 1,5	22	12	1,5	18,5
G18	G 1/8"	15	10	1,5	16,5
G14	G 1/4"	19	12	1,5	18,5
G38	G 3/8"	23	13	1,5	18,5

Per ordinazione flange: / Ordering Examples: / Pour commander brides: / Bestellbeispiel für Flansche:

Solo flangia .....DST...*(+MA/MB/GA/GB...)
Only flange .....DST...*(+MA/MB/GA/GB...)
Seulement bride ...DST...*(+MA/MB/GA/GB...)
Nur Flansch .....DST...*(+MA/MB/GA/GB...)
(*=S/ST/G/N)

Flangia e controflangia SAE con foro controllo pressione

SAE flange and counterflange with hole to chek pressure on
Bride et contre bride SAE avec trou de contrôle de pression
SAE Flansch und Gegenflansch mit Messanschluss

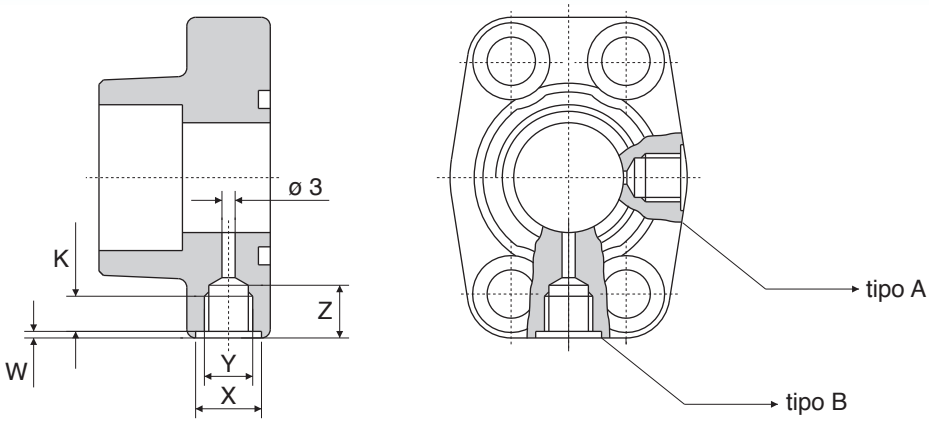

La misura "D" e "Y" può essere variata a seconda delle esigenze del cliente.
Measurement "D" and "Y" can be changed according to customer's requests.
La mesure "D" et "Y" peut être changé selon les exigences de la clientèle.
Auch für andere abmessungen "D" und "Y" nach vorgabe Lieferbar.

Serie 3000 psi

Pressione max esercizio bar	Tipo Type	S.A.E.	Foro eseguibile Hole could made on
348	P.C.F.S./ P.C102	1"	M10-G18
278	P.C.F.S./ P.C104	1"1/4"	M10-M12-G18
210	P.C.F.S./ P.C106	1"1/2"	M10-M12-M14-G18-G14
210	P.C.F.S./ P.C108	2"	M10-M12-M14-G18-G14
175	P.C.F.S./ P.C110	2"1/2"	M10-M12-M14-G18-G14
138	P.C.F.S./ P.C112	3"	M10-M12-M14-M16-G18-G14-G38
35	P.C.F.S./ P.C114	3"1/2"	M10-M12-M14-M16-G18-G14-G38
35	P.C.F.S./ P.C116	4"	M10-M12-M14-M16-G18-G14-G38
35	P.C.F.S./ P.C118	5"	M10-M12-M14-M16-G18-G14-G38

Serie 6000 psi

Pressione max esercizio bar	Tipo Type	S.A.E.	Foro eseguibile Hole could made on
420	P.C.F.S./ P.C403	1"	M10-M12-G18
420	P.C.F.S./ P.C404	1"1/4"	M10-M12-G18
420	P.C.F.S./ P.C405	1"1/2"	M10-M12-M14-G18-G14
420	P.C.F.S./ P.C406	2"	M10-M12-M14-M16-G18-G14-G38
420	P.C.F.S./ P.C408	2"1/2"	M10-M12-M14-M16-G18-G14-G38
420	P.C.F.S./ P.C410	3"	M10-M12-M14-M16-G18-G14-G38

Tipo Type	Dimensioni - Dimensions				
	Y	X	K	W	Z
M10	M10 x 1	15	8	1,5	13,5
M12	M12 x 1,5	18	12	1,5	18,5
M14	M14 x 1,5	20	12	1,5	18,5
M16	M16 x 1,5	22	12	1,5	18,5
G18	G 1/8"	15	10	1,5	16,5
G14	G 1/4"	19	12	1,5	18,5
G38	G 3/8"	23	13	1,5	18,5

Per ordinazione flange: / Ordering Examples: / Pour commander brides: / Bestellbeispiel für Flansche:

Flangia ....PCFS ...*/ PC ...* FF(+MA/MB/GA/GB...)
Flange .....PCFS ...*/ PC ...* FF(+MA/MB/GA/GB...)
Bride ..... PCFS ...*/ PC ...* FF(+MA/MB/GA/GB...)
Flansch ... PCFS ...*/ PC ...* FF(+MA/MB/GA/GB...)
(*=S/ST/G/N)

Coni viti UNC, rondelle e OR .....PCFS ...*/ PC...* FF-U (+MA/MB/GA/GB...)
With UNC screws, washers and o-ring .....PCFS ...*/ PC...* FF-U (+MA/MB/GA/GB...)
Avec vis UNC, rondelles et OR .....PCFS ...*/ PC...* FF-U (+MA/MB/GA/GB...)
Mit UNC-Schrauben, O-Ring und Federringen ... PCFS ...*/ PC...* FF-U (+MA/MB/GA/GB...)
(*=S/ST/G/N)

Con viti metriche, rondelle e OR .....PCFS ...*/ PC...* FF-M(+MA/MB/GA/GB...)
With metrical screws, washers and o-ring .....PCFS ...*/ PC...* FF-M(+MA/MB/GA/GB...)
Avec vis métriques, rondelles et OR .....PCFS ...*/ PC...* FF-M(+MA/MB/GA/GB...)
Mit met-schrauben, O-Ring und Federringen ... PCFS ...*/ PC...* FF-M(+MA/MB/GA/GB...)
(*=S/ST/G/N)

Le figure, le denominazioni, i riferimenti ed i dati contenuti nel presente catalogo non sono impegnativi. La Ditta si riserva di apportare in ogni momento e senza preavviso tutte le variazioni che riterrà opportune. È vietata ogni riproduzione parziale od integrale delle figure e del testo senza l'autorizzazione scritta della ditta stessa. In caso di dissonanza interpretativa, fa fede il testo in italiano.

Figure, name of parts, references and dates contained in this catalogue are not binding.
The firm reserve the right to introduce any and all necessary changes at any time without notice. Either partial or integral reproductions of figures and text are forbidden unless a written authorisation is given by the Firm.
In case of interpretative dissonance, the italian text has to be considered.

Les figures, les denominations, les reférences et les données contenus dans ce catalogue ne sont pas engageant. La Maison se reserve le droit d'apporter à chaque moment et sans préavis toute variation qu'elle considérera indiquée. Toute reproduction ou traduction, même partielle, des figures et du texte est défendu sans l'autorisation éxcrite de la Maison-même.
En cas de discordance interpretative, fait foi le texte en italien.

Die in diesen Katalog enthaltenen Abbildungen, Benennungen, Zeichen sowie Angaben sind unverbindlich. Die Firma behält sich das Recht vor, jederzeit und ohne Voranzeige Abänderungen vorzunehmen. Nachdruck oder Ubersetzung, auch auszugsweise, ist ohne schriftliche Genehmigung der Firma nicht gestattet. Im Fall einer nicht Übereinstimmenden deutung, gilt der italienische Text.

Semiflange e Coduli SAE

SAE Split Flanges and Adaptors - Demi brides et Collets SAE - SAE Helbflansche und Adapter

OFFICINE MECCANICHE

Ciocca

Catalogo - Catalogue - Katalog - [SFC 04/09-3]

Indice

Index
Table
Inhaltsverzeichnis

SEMIFLANGE
Split-flanges
Demi brides
Halbflansche .....pag. 02

SEMIFLANGE INTERE
Undivided split-flanges
Brides monobloc
SAE Vollflanschverbinder .....pag. 03

SEMIFLANGE INTERE CON FORI FILETTATI
Undivided split-flanges with threaded fixing holes
Brides monobloc avec trous taraudés
SAE Vollflanschverbinder als Gegenflansch mit Gewinde .....pag. 04

SEMIFLANGE PIANE
Split-flanges with flat face
Demi brides plates
Halbflansche flach .....pag. 05

SEMIFLANGE INTERE PIANE
Undivided split-flanges with flat face
Brides monobloc plates
Vollflansche flach .....pag. 06

CODULO SAE A SALDARE DI TESTA PER SEMIFLANGE
SAE adaptor welding-flanged for split-flanges
Collet SAE bout à bout pour demi-brides
SAE Flansch-Schulter zum Vorschweissen .....pag. 07

CODULO SAE RIDOTTO A SALDARE DI TESTA PER SEMIFLANGE
SAE butt welding reducing adaptor for split-flanges
Collet SAE reduit bout à bout pour demi-brides
SAE Reduzieranschweissadapter für Halbflansche .....pag. 08

CODULO A SALDARE DI TESTA PER SEMIFLANGE
Adaptor welding-flanged for SAE split-flanges
Collet bout à bout pour demi-brides
SAE Flansch-Schulter zum Vorschweißen .....pag. 09

CODULO SAE A SALDARE DI TASCA PER SEMIFLANGE
SAE socket welding adaptor for split-flanges
Collet SAE à emmanchement pour demi-brides
SAE Einschweissadapter für Flanschälften .....pag. 10

CODULO A TASCA A PASSAGGIO INTEGRALE
Socket welding adaptor at total passage
Collet SAE à emmanchement à passage total
Einschweissadapter-Lange Bauform .....pag. 11

CODULO ADATTATORE
Welding reduction
Réduction à souder
Anschweiss-Reduzierstück .....pag. 12

CODULO CIECO
Closed adaptor
Collet d'opturation
Verschluss stopfen ....pag. 13

CODULO 90° A SALDARE DI TESTA
90° Butt welding adaptor
Collet bout à bout à 90°
90° Schweiss-Winkelflanschadapter .....pag. 14

CODULO DIRITTO FILETTATO METRICO PER SEMIFLANGE
Metric threaded adaptor for split-flanges according to DIN 2353
Collet taraudé metrique DIN 2353 pour demi brides
SAE Adapter mit Dichtkegel Anschluss DIN 2353 .....pag. 15

CODULO 90° FILETTATO METRICO PER SEMIFLANGE
90° adaptor metric threaded for split-flanges according to DIN 2353
Collet à 90° taraudés metrique DIN 2353 pour demi brides
SAE Winkeladapter 90° mit Dichtkegel-Anschluss DIN 2353 .....pag. 16

CODULO FILETTATO GAS, GAS CONICO, NPT PER FLANGE SAE
BSP and NPT threaded adaptor for SAE flanges
Collet taraudés BSP-NPT pour brides SAE
SAE Adapter mit Rohrgewinde oder NPT-Gewinde .....pag. 17

CODULO A 90° FILETTATO GAS
90° adaptor with BSP thread
Collet à 90° taraudés BSP pour brides SAE
90° Winkelflansch mit BSP-Gewinde .....pag. 18

CODULO A 90° FILETTATO JIC
90° adaptor with JIC thread
Collet à 90° taraudée JIC
90° Winkelflansch mit JIC-Gewinde .....pag. 19

CODULO A 90° A TENUTA FRONTALE "OR"
90° adaptor O-ring face seal
Collet à 90° ORFS
90° Adapter O-Ring flachdichtend .....pag. 20

SEMIFLANGE SAE CON CODULO A SALDARE DI TESTA
SAE split-flanges with butt welding adaptor
Brides monobloc SAE avec collet bout à bout
SAE Anschweissflansche .....pag. 21

DOPPIA FLANGIA SAE CON CODULO A SALDARE DI TESTA
SAE double flange with butt welding adaptor
Double bride SAE avec collet bout à bout
Doppel SAE Anschweissflansch .....pag. 22

DOPPIA FLANGIA SAE CON CODULO A SALDARE DI TESTA
SAE double flange with butt welding adaptor
Double bride SAE avec collet bout à bout
Doppel SAE Anschweissflansch .....pag. 23

SEMIFLANGE SAE CON CODULO RIDOTTO A SALDARE DI TESTA
SAE split-flanges with reducing adaptor
Brides monobloc SAE avec collet reduit bout à bout
SAE Halbflanschen mit Reduzier-Anschweissadapter .....pag. 24

DOPPIA FLANGIA SAE CON CODULO RIDOTTO A SALDARE DI TESTA
SAE double flange with reducing butt welding adaptor
Double bride SAE avec collet reduits bout à bout
SAE Doppelanschweissflanschverbinder .....pag. 25

DOPPIA FLANGIA SAE CON CODULO RIDOTTO A SALDARE DI TESTA
SAE double flange with reducing welding adaptor
Double bride monobloc SAE avec collet reduit bout à bout
SAE Doppelanschweissflanchverbinder .....pag. 26

SEMIFLANGE SAE CON CODULO A SALDARE DI TASCA
SAE split-flanges with socket welding adaptor
Brides monobloc SAE avec collet à emmanchement
SAE Einschweissflansche .....pag. 27

DOPPIA FLANGIA SAE CON CODULO A SALDARE DI TASCA
Double SAE flange with socket welding adaptor
Double bride SAE avec collet à emmanchement
Doppel SAE Einschweissflansch .....pag. 28

DOPPIA FLANGIA SAE CON CODULO A SALDARE DI TASCA
Double SAE flange with socket welding adaptor
Double bride SAE avec collet à emmanchement
Doppel SAE Einschweissflansch .....pag. 29

FLANGIA OVALE
Oval flange
Bride ovale
Ovale flansch .....pag. 30

COMPONENTI FORNITI SU RICHIESTA
Parts supplied on customer demand
Détails disponibles sur demande
Die Teilen werden auf Anfrage erstellt .....pag. 31

Semiflange

Split-flanges
Demi brides
Halbflansche

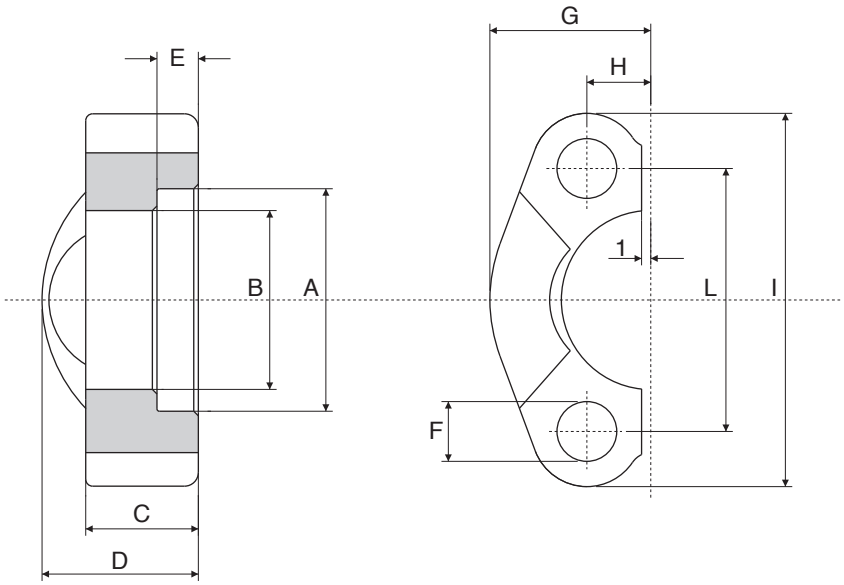

Serie 3000 psi

Pressione max esercizio bar	Tipo Type	Size S.A.E.	A	B	C	D	E	F	G	H	I	L
348	SF. 3001	1/2”	31	24,3	13	20	6,2	8,75	23	8,7	54	38,1
348	SF. 3002	3/4”	38,9	32,1	14	22	6,2	10,5	26	11,1	65	47,6
348	SF. 3003	1”	45,2	38,5	16	24	7,5	10,5	29,2	13,1	70	52,4
278	SF. 3004-A	1” 1/4	51,6	43,7	14	22	7,5	10,5	36,3	15,1	80	58,7
	SF. 3004							12				
	SF. 3004-B							12,5				
210	SF. 3005	1” 1/2	61,1	50,8	16	25	7,5	13,5	41,1	17,85	94	69,9
	SF. 3005-B							14,5				
210	SF. 3006	2”	72,2	62,7	16	26	9	13,5	48,2	21,4	102	77,8
	SF. 3006-B							14,5				
175	SF. 3007	2” 1/2	84,9	74,9	19	38	9	13,5	54	25,4	115	88,9
	SF. 3007-B							14,5				
138	SF. 3008	3”	102,4	90,9	22	41	9	17	65,3	31	135	106,4
35	SF. 3009	3” 1/2	115	102,36	23	45	10,7	17	70	34,85	152	120,7
35	SF. 3010	4”	127,8	115,1	25	48	10,7	17	75	38,9	160	130,2
35	SF. 3011	5”	153,2	140,5	28	50	10,7	17	82	46	183	152,4

Serie 6000 psi

Pressione max esercizio bar	Tipo Type	Size S.A.E.	A	B	C	D	E	F	G	H	I	L
420	SF. 6001	1/2”	32,5	24,6	16	22	7,2	8,75	24	9,1	57	40,5
420	SF. 6002	3/4”	42	32,5	19	28	8,3	10,5	30	11,9	72	50,8
420	SF. 6003	1”	48,4	38,9	24	32	9	13	35	13,9	81	57,2
420	SF. 6004	1”1/4	54,8	44,5	27	38	9,8	15	39	15,9	96	66,6
420	SF. 6005	1”1/2	64,3	51,6	30	42	12,1	17	48	18,25	113	79,3
420	SF. 6006	2”	80,2	67,6	37	52	12,1	21	57	22,2	134	96,8
420	SF. 6008	2”1/2	108,5	89,5	48	48	20	25	75	29,35	166	123,8
420	SF. 6010	3”	132,5	114,5	58	58	25	32	89	35,7	210	152,4

Per ordinazione flange: SF.....-
Ordering Examples: SF.....-
Pour commander brides: SF.....-
Bestellbeispiel für Flansche: SF.....-

Semiflange intere

Undivided split-flanges
Brides monobloc
SAE Vollflanschverbinder

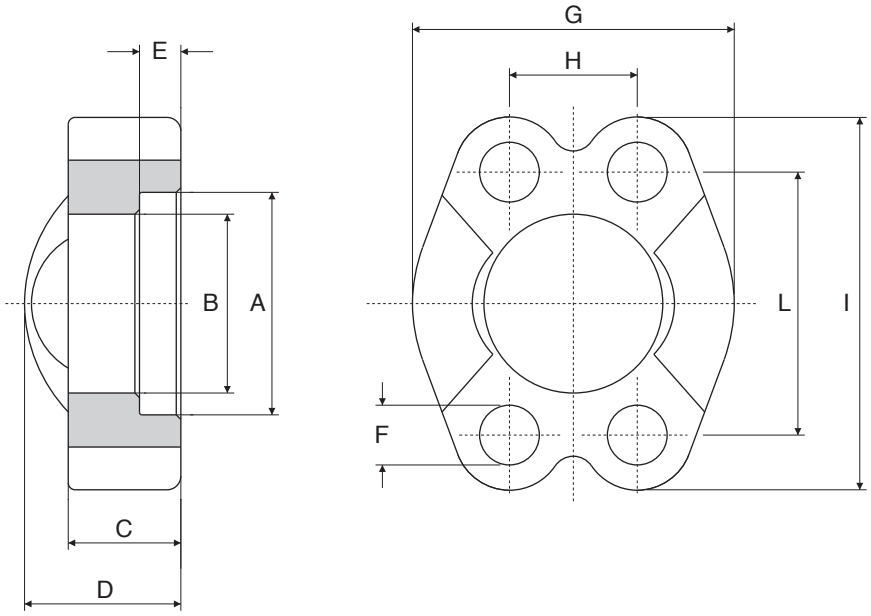

Serie 3000 psi

Pressione max esercizio bar	Tipo Type	Size S.A.E.	A	B	C	D	E	F	G	H	I	L
348	SI. 3001	1/2”	31	24,3	13	20	6,2	8,75	46	17,5	54	38,1
348	SI. 3002	3/4”	38,9	32,1	14	22	6,2	10,5	52	22,3	65	47,6
348	SI. 3003	1”	45,2	38,5	16	24	7,5	10,5	59	26,2	70	52,4
278	SI. 3004-A	1” 1/4	51,6	43,7	14	22	7,5	10,5	73	30,2	80	58,7
	SI. 3004							12				
	SI. 3004-B							12,5				
210	SI. 3005	1” 1/2	61,1	50,8	16	25	7,5	13,5	83	35,7	94	69,9
	SI. 3005-B							14,5				
210	SI. 3006	2”	72,2	62,7	16	26	9	13,5	97	42,9	102	77,8
	SI. 3006-B							14,5				
175	SI. 3007	2” 1/2	84,9	74,9	19	38	9	13,5	109	50,8	115	88,9
	SI. 3007-B							14,5				
138	SI. 3008	3”	102,4	90,9	22	41	9	17	131	61,9	135	106,4
35	SI. 3009	3” 1/2	115	102,36	23	45	10,7	17	140	69,9	152	120,7
35	SI. 3010	4”	127,8	115,1	25	48	10,7	17	150	77,8	160	130,2
35	SI. 3011	5”	153,2	140,5	28	50	10,7	17	180	92,1	183	152,4

Serie 6000 psi

Pressione max esercizio bar	Tipo Type	Size S.A.E.	A	B	C	D	E	F	G	H	I	L
420	SI. 6001	1/2”	32,5	24,6	16	22	7,2	8,75	48	18,2	57	40,5
420	SI. 6002	3/4”	42	32,5	19	28	8,3	10,5	60	23,8	72	50,8
420	SI. 6003	1”	48,4	38,9	24	32	9	13	70	27,8	81	57,2
420	SI. 6004	1”1/4	54,8	44,5	27	38	9,8	15	78	31,8	96	66,6
420	SI. 6005	1”1/2	64,3	51,6	30	42	12,1	17	96	36,5	113	79,3
420	SI. 6006	2”	80,2	67,6	37	52	12,1	21	114	44,5	134	96,8
420	SI. 6008	2”1/2	108,5	89,5	48	48	20	25	150	58,7	166	123,8
420	SI. 6010	3”	132,5	114,5	58	58	25	32	178	71,4	210	152,4

Per ordinazione flange: SI.....-
Ordering Examples: SI.....-
Pour commander brides: SI.....-
Bestellbeispiel für Flansche: SI.....-

Semiflange intere con fori filettati

Undivided split-flanges with threaded fixing holes
Brides monobloc avec trous taraudés
SAE Vollflanschverbinder als Gegenflansch mit Gewinde

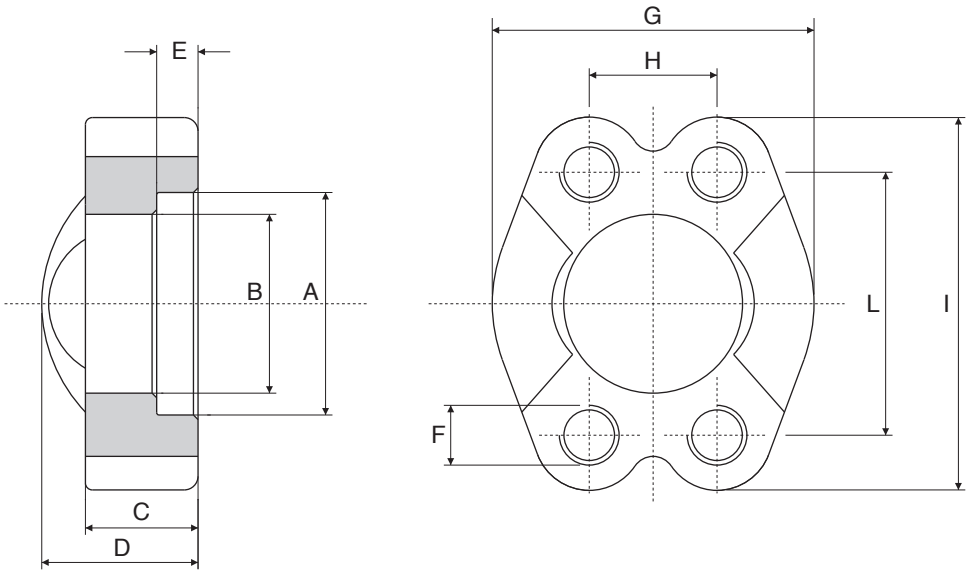

Serie 3000 psi

Pressione max esercizio bar	Tipo Type	Size S.A.E.	A	B	C	D	E	F	G	H	I	L
348	SI. 3001-F-F	1/2”	31	24,3	13	20	6,2	M 8	46	17,5	54	38,1
348	SI. 3002-F-F	3/4”	38,9	32,1	14	22	6,2	M10	52	22,3	65	47,6
348	SI. 3003-F-F	1”	45,2	38,5	16	24	7,5	M10	59	26,2	70	52,4
278	SI. 3004-F-F	1” 1/4	51,6	43,7	14	22	7,5	M10	73	30,2	80	58,7
	SI. 3004-F-F-B							M12				
210	SI. 3005-F-F	1” 1/2	61,1	50,8	16	25	7,5	M12	83	35,7	94	69,9
	SI. 3005-F-F-B							M14				
210	SI. 3006-F-F	2”	72,2	62,7	16	26	9	M12	97	42,9	102	77,8
	SI. 3006-F-F-B							M14				
175	SI. 3007-F-F	2” 1/2	84,9	74,9	19	38	9	M12	109	50,8	115	88,9
	SI. 3007-F-F-B							M14				
138	SI. 3008-F-F	3”	102,4	90,9	22	41	9	M16	131	61,9	135	106,4
35	SI. 3009-F-F	3” 1/2	115	102,36	23	45	10,7	M16	140	69,9	152	120,7
35	SI. 3010-F-F	4”	127,8	115,1	25	48	10,7	M16	150	77,8	160	130,2
35	SI. 3011-F-F	5”	153,2	140,5	28	50	10,7	M16	180	92,1	183	152,4

Serie 6000 psi

Pressione max esercizio bar	Tipo Type	Size S.A.E.	A	B	C	D	E	F	G	H	I	L
420	SI. 6001-F-F	1/2”	32,5	24,6	16	22	7,2	M 8	48	18,2	57	40,5
420	SI. 6002-F-F	3/4”	42	32,5	19	28	8,3	M10	60	23,8	72	50,8
420	SI. 6003-F-F	1”	48,4	38,9	24	32	9	M12	70	27,8	81	57,2
420	SI. 6004-F-F	1”1/4	54,8	44,5	27	38	9,8	M14	78	31,8	96	66,6
420	SI. 6005-F-F	1”1/2	64,3	51,6	30	42	12,1	M16	96	36,5	113	79,3
420	SI. 6006-F-F	2”	80,2	67,6	37	52	12,1	M20	114	44,5	134	96,8
420	SI. 6008-F-F	2”1/2	108,5	89,5	48	48	20	M24	150	58,7	175	123,8
420	SI. 6010-F-F	3”	132,5	114,5	58	58	25	M30	178	71,4	210	152,4

Per ordinazione flange: SI.....FF
Ordering Examples: SI.....FF
Pour commander brides: SI.....FF
Bestellbeispiel für Flansche: SI.....FF

Semiflange piane

Split-flanges with flat face
Demi brides plates
Halbflansche flach

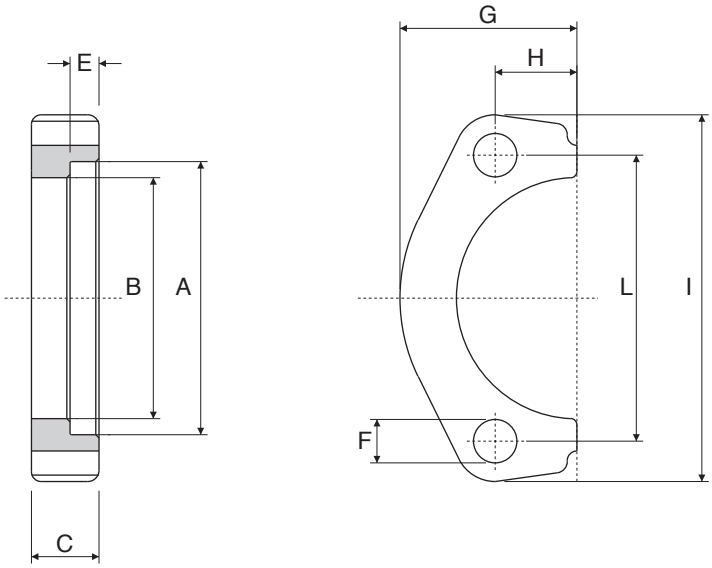

Serie 3000 psi

Pressione max esercizio bar	Tipo Type	Size S.A.E.	A	B	C	E	F	G	H	I	L
348	SFP. 3001	1/2”	31	24,3	13	6,2	8,75	24	8,7	56	38,1
348	SFP. 3002	3/4”	38,9	32,1	14	6,2	10,5	27	11,1	66	47,6
348	SFP. 3003	1”	45,2	38,5	16	7,5	10,5	30	13,1	70	52,4
278	SFP. 3004-A	1” 1/4	51,6	43,7	16	7,5	10,5	35	15,1	79	58,7
	SFP. 3004-B						12,5				
210	SFP. 3005	1” 1/2	61,1	50,8	16	7,5	13,5	39	17,85	94	69,9
	SFP. 3005-B						14,5				
210	SFP. 3006	2”	72,2	62,7	16	9	13,5	49	21,4	104	77,8
	SFP. 3006-B						14,5				
175	SFP. 3007	2” 1/2	84,9	74,9	20	9	13,5	55	25,4	114	88,9
	SFP. 3007-B						14,5				
138	SFP. 3008	3”	102,4	90,9	22	9	17	66	31	135	106,4

Serie 6000 psi

Pressione max esercizio bar	Tipo Type	Size S.A.E.	A	B	C	E	F	G	H	I	L
420	SFP. 6001	1/2”	32,5	24,6	18	7,2	8,75	24	9,1	56	40,5
420	SFP. 6002	3/4”	42	32,5	21	8,3	10,5	30	11,9	70	50,8
420	SFP. 6003	1”	48,4	38,9	26	9	13	35	13,9	79	57,2
420	SFP. 6004	1”1/4	54,8	44,5	29	9,8	15	39	15,9	94	66,6
420	SFP. 6005	1”1/2	64,3	51,6	33	12,1	17	49	18,25	109	79,3
420	SFP. 6006	2”	80,2	67,6	42	12,1	21	57	22,2	133	96,8

Per ordinazione flange: SFP.....-
Ordering Examples: SFP.....-
Pour commander brides: SFP.....-
Bestellbeispiel für Flansche: SFP.....-

Semiflange intere piane

Undivided split-flanges with flat face
Brides monobloc plates
Vollflansche flach

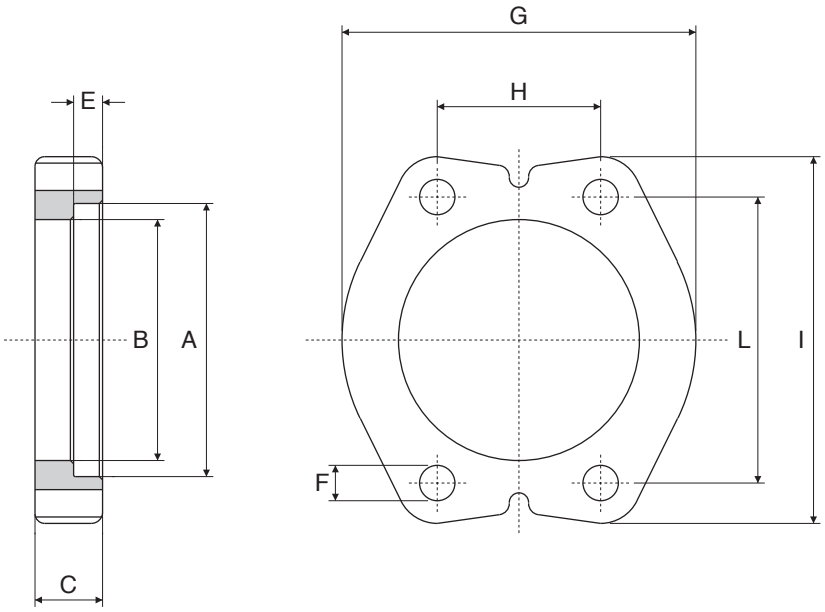

Serie 3000 psi

Pressione max esercizio bar	Tipo Type	Size S.A.E.	A	B	C	E	F	G	H	I	L
348	SIP. 3001	1/2”	31	24,3	13	6,2	8,75	48	17,5	56	38,1
348	SIP. 3002	3/4”	38,9	32,1	14	6,2	10,5	54	22,3	66	47,6
348	SIP. 3003	1”	45,2	38,5	16	7,5	10,5	60	26,2	70	52,4
278	SIP. 3004-A	1” 1/4	51,6	43,7	16	7,5	10,5	70	30,2	79	58,7
	SIP. 3004-B						12,5				
210	SIP. 3005	1” 1/2	61,1	50,8	16	7,5	13,5	78	35,7	94	69,9
	SIP. 3005-B						14,5				
210	SIP. 3006	2”	72,2	62,7	16	9	13	98	42,9	104	77,8
	SIP. 3006-B						14,5				
175	SIP. 3007	2” 1/2	84,9	74,9	20	9	13,5	110	50,8	114	88,9
	SIP. 3007-B						14,5				
138	SIP. 3008	3”	102,4	90,9	22	9	17	132	61,9	135	106,4

Serie 6000 psi

Pressione max esercizio bar	Tipo Type	Size S.A.E.	A	B	C	E	F	G	H	I	L
420	SIP. 6001	1/2”	32,5	24,6	16	7,2	8,75	48	18,2	56	40,5
420	SIP. 6002	3/4”	42	32,5	20	8,3	10,5	60	23,8	70	50,8
420	SIP. 6003	1”	48,4	38,9	25	9	13	70	27,8	79	57,2
420	SIP. 6004	1”1/4	54,8	44,5	27	9,8	15	78	31,8	94	66,7
420	SIP. 6005	1”1/2	64,3	51,6	30	12,1	17	98	36,5	109	79,4
420	SIP. 6006	2”	80,2	67,6	37	12,1	21	114	44,4	133	96,8

Per ordinazione flange: SIP.....-
Ordering Examples: SIP.....-
Pour commander brides: SIP.....-
Bestellbeispiel für Flansche: SIP.....-

Codulo a saldare di testa per semiflange

SAE adaptor welding-flanged for split-flanges
Collet SAE bout à bout pour demi brides
SAE Flansch-Schulter zum Vorschweissen

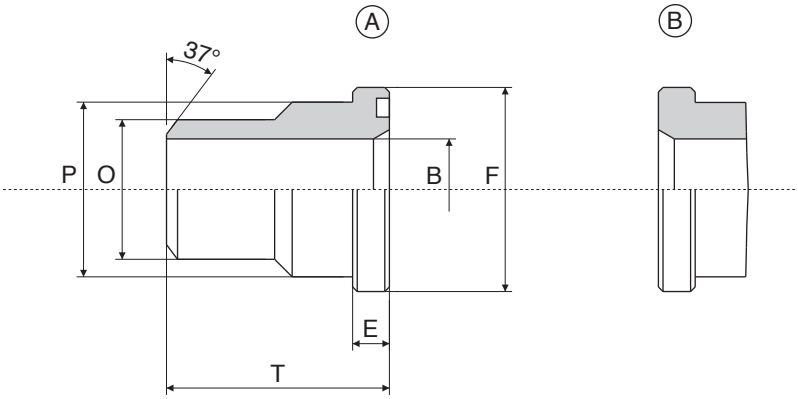

La massima pressione d'esercizio indicata in catalogo è basata sulla connessione a flangia.
La pressione di esercizio del sistema completo è determinata dallo spessore del tubo e dal materiale del tubo .

The maximum recommended working pressure is based on the flange.
The working pressure of the system is determinated by the tube (thickness) and by the steel quality of the tube .

Serie 3000 psi

Pressione max esercizio bar	Tipo Type	Size	B	E	F	P	O	T	OR O-RINGS
348	C.3021-ST	1/2"	13	6,7	30,2	24	22	45	4075
348	C.3027-ST	3/4"	19	6,7	38,1	31,5	28	50	4100
348	C.3033-ST	1"	25	8	44,4	38	35	55	4131
278	C.3042-ST	1" 1/4	31	8	50,8	43	43	60	4150
210	C.3049-ST	1" 1/2	38	8	60,3	50	50	65	4187
210	C.3060-ST	2"	47	9,5	71,4	62	62	70	4225
175	C.3075-ST	2" 1/2	63	9,5	84,1	74	74	75	4275
138	C.3090-ST	3"	70	9,5	101,6	90	90	85	4337
35	C.3103-ST	3" 1/2	88	11,2	114,3	102	102	90	4387
35	C.3115-ST	4"	98	11,2	127	114	114	100	4437
35	C.3140-ST	5"	120	11,2	152,4	140	140	100	4537

Serie 6000 psi

Pressione max esercizio bar	Tipo Type	Size	B	E	F	P	O	T	OR O-RINGS
420	C.6021-ST	1/2"	13	7,7	31,8	24	22	45	4075
420	C.6027-ST	3/4"	18	8,7	41,3	32	28	50	4100
420	C.6033-ST	1"	22	9,5	47,6	38	35	55	4131
420	C.6042-ST	1" 1/4	29	10,5	54	44	44	60	4150
420	C.6049-ST	1" 1/2	35	12,5	63,5	51	51	65	4187
420	C.6060-ST	2"	43	12,5	79,4	67	61	70	4225
420	C.6075-ST	2" 1/2	45	20,6	107,8	88,9	74	90	4275
420	C.6090-ST	3"	58	25,6	131,7	113,8	90	110	4337

Per ordinare coduli:
How to order straight adaptors:
Pour commander collet:
Bestellbeispiel für Gerade Adaptoren:

C.....ST A Con sede OR / With OR groove / Avec OR gorge / Mit Or Nut
C.....ST B Senza sede OR / Without OR groove/ Sans OR gorge / Ohne Or Nut

Codulo SAE ridotto a saldare di testa per semiflange

SAE butt welding reducing adaptor for split-flanges
Collet SAE reduit bout à bout pour demi brides
SAE Reduzieranschweissadapter für Flanschälften

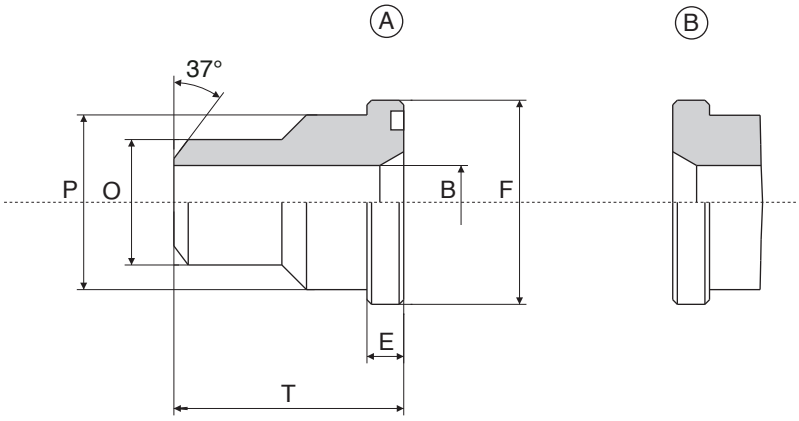

La massima pressione d'esercizio indicata in catalogo è basata sulla connessione a flangia.
La pressione di esercizio del sistema completo è determinata dallo spessore del tubo e dal materiale del tubo .

The maximum recommended working pressure is based on the flange.
The working pressure of the system is determinated by the tube (thickness) and by the steel quality of the tube .

Serie 3000 psi

Pressione max esercizio bar	Tipo Type	Size	B	E	F	P	O	T	OR O-RINGS
348	CR.3018-ST	1/2"	10	6,7	30,2	24	18	45	4075
348	CR.3022-ST	3/4"	13	6,7	38,1	31,5	22	50	4100
348	CR.3028-ST	1"	19	8	44,4	38	28	55	4131
287	CR.3035-ST	1" 1/4	25	8	50,8	43	35	60	4150
210	CR.3043-ST	1" 1/2	31	8	60,3	50	43	65	4187
210	CR.3050-ST	2"	38	9,5	71,4	62	50	70	4225
175	CR.3062-ST	2" 1/2	47	9,5	84,1	74	62	75	4275
138	CR.3076-ST	3"	58	9,5	101,6	90	76	85	4337
35	CR.3090-ST	3" 1/2	70	11,2	114,3	102	90	90	4387
35	CR.3102-ST	4"	88	11,2	127	114	102	100	4437

Serie 6000 psi

Pressione max esercizio bar	Tipo Type	Size	B	E	F	P	O	T	OR O-RINGS
420	CR.6018-ST	1/2"	10	7,7	31,8	24	18	45	4075
420	CR.6022-ST	3/4"	13	8,7	41,3	32	22	50	4100
420	CR.6028-ST	1"	18	9,5	47,6	38	28	55	4131
420	CR.6035-ST	1" 1/4	22	10,3	54	44	35	60	4150
420	CR.6044-ST	1" 1/2	29	12,5	63,5	51	44	65	4187
420	CR.6051-ST	2"	35	12,5	79,4	67	51	70	4225

Per ordinare coduli:
How to order straight adaptors:
Pour commander collet:
Bestellbeispiel für Gerade Adaptoren:

CR.....ST A Con sede OR / With OR groove / Avec OR gorge / Mit Or Nut
CR.....ST B Senza sede OR / Without OR groove/ Sans OR gorge / Ohne Or Nut

Codulo SAE a saldare di testa per semiflange

Adaptor welding-flanged for SAE split-flanges
Collet SAE bout à bout pour demi-brides
SAE Flansch-Schulter zum Vorschweissen

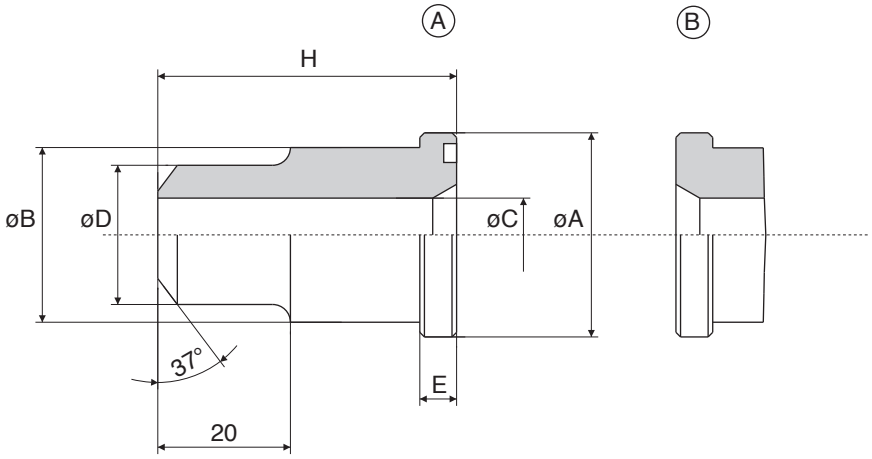

La massima pressione d'esercizio indicata in catalogo è basata sulla connessione a flangia.
La pressione di esercizio del sistema completo è determinata dallo spessore del tubo e dal materiale del tubo .

The maximum recommended working pressure is based on the flange.
The working pressure of the system is determinated by the tube (thickness) and by the steel quality of the tube .

Serie 3000 psi

Pressione max esercizio bar	Tipo Type	Size PER FLANGE	A	B	C	D	E	H	OR O-RINGS
348	C.3001-ST	1/2"	30,2	23,9	12	16	6,7	41	4075
348	C.3002-ST	3/4"	38,1	31,7	19	25	6,7	50	4100
348	C.3003-ST	1"	44,4	38	22	30	8	50	4131
278	C.3004-ST	1" 1/4	50,8	43	28	38	8	55	4150
210	C.3005-ST	1" 1/2	60,3	50	35	45	8	57	4187
210	C.3006-ST	2"	71,4	62	45	60	9,5	57	4225
175	C.3007-ST	2" 1/2	84,1	74	55	70	9,5	58	4275
138	C.3008-ST	3"	101,6	90	68	80	9,5	60	4337
35	C.3009-ST	3" 1/2	114,3	102	88	100	11,2	60	4387
35	C.3010-ST	4"	127	114	98	110	11,2	60	4437
35	C.3011-ST	5"	152,4	140	120	133	11,2	60	4537

Serie 6000 psi

Pressione max esercizio bar	Tipo Type	Size PER FLANGE	A	B	C	D	E	H	OR O-RINGS
420	C.6001-ST	1/2"	31,8	24	12	17	7,7	34	4075
420	C.6002-ST	3/4"	41,3	32	18	25	8,7	38	4100
420	C.6003-ST	1"	47,6	38,5	22	30	9,5	40	4131
420	C.6004-ST	1" 1/4	54	44	27	38	10,3	45	4150
420	C.6005-ST	1" 1/2	63,5	51	32	45	12,5	50	4187
420	C.6006-ST	2"	79,4	67	45	60	12,5	58	4225
420	C.6008-ST	2" 1/2	107,8	88,9	45	74	20,6	90	4275
420	C.6010-ST	3"	131,7	113,8	58	90	25,6	110	4337

Per ordinare coduli:
How to order straight adaptors:
Pour commander collet:
Bestellbeispiel für Gerade Adaptoren:

C.....ST A Con sede OR / With OR groove / Avec OR gorge / Mit Or Nut
C.....ST B Senza sede OR / Without OR groove/ Sans OR gorge / Ohne Or Nut

Codulo SAE a saldare di tasca per semiflange

SAE socket welding adaptor for split-flanges
Collet SAE à emmanchement pour demi-brides
SAE Einschweissadapter für Flanschälften

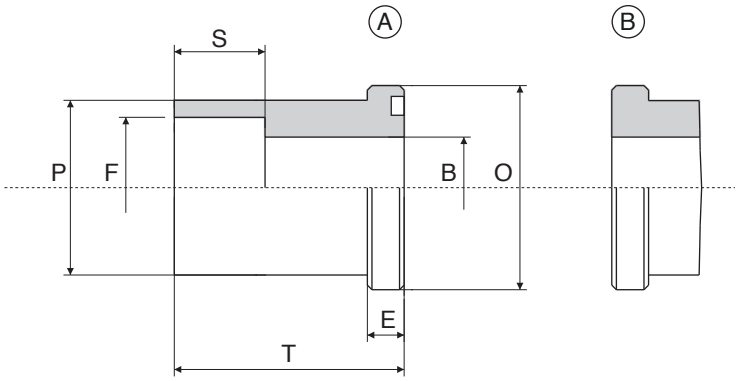

La massima pressione d'esercizio indicata in catalogo è basata sulla connessione a flangia.
La pressione di esercizio del sistema completo è determinata dallo spessore del tubo e dal materiale del tubo .

The maximum recommended working pressure is based on the flange.
The working pressure of the system is determinated by the tube (thickness) and by the steel quality of the tube .

Serie 3000 psi

Pressione max esercizio bar	Tipo Type	Size	B	O	E	F	P	S	T	OR O-RINGS
348	C. 2516 S	1/2"	12,5	30,2	6,7	16,5	24	12	35	4075
	C. 2517 S					17,6				
348	C. 2520 S	3/4"	15	38,1	6,7	20,5	31,5	13	40	4100
	C. 2521 S					21,7				
348	C. 2525 S	1"	20	44,4	8	25,5	38	14	45	4131
	C. 2527 S					27,3				
278	C. 2530 S	1" 1/4	25	50,8	8	30,5	43	16	50	4150
	C. 2532 S					32,5				
	C. 2534 S					34,2				
210	C. 2538 S	1" 1/2	32	60,3	8	38,5	50	18	55	4187
	C. 2540 S					40,7				
175	C. 2543 S					43				
210	C. 2549 S	2"	38	71,4	9,5	49	62	20	65	4225
	C. 2550 S					50,7				
175	C. 2561 S	2" 1/2	47	84,1	9,5	61	74	22	75	4275
	C. 2564 S					64				
138	C. 2574 S	3"	58	101,6	9,5	74	90	24	85	4337
	C. 2577 S					77				
120	C. 2581 S					81				

Serie 6000 psi

Pressione max esercizio bar	Tipo Type	Size	B	O	E	F	P	S	T	OR O-RINGS
420	C. 4016 S	1/2"	11	31,8	7,7	16,5	24	13	35	4075
	C. 4017 S					17,6				
420	C. 4020 S	3/4"	15	41,3	8,7	20,5	31,8	13	40	4100
	C. 4021 S					21,7				
420	C. 4025 S	1"	20	47,6	9,5	25,5	38	13	45	4131
	C. 4027 S					27,3				
420	C. 4030 S	1" 1/4	24	54	10,3	30,5	44	16	50	4150
	C. 4032 S					32,5				
	C. 4034 S					34,2				
420	C. 4038 S	1" 1/2	31	63,5	12,5	38,5	51	18	55	4187
	C. 4040 S					40,7				
	C. 4043 S					42,8				
420	C. 4049 S	2"	38	79,4	12,5	49	67	20	65	4225
	C. 4050 S					50,7				

Per ordinare coduli:
How to order straight adaptors:
Pour commander collet:
Bestellbeispiel für Gerade Adaptoren:

C.....S A Con sede OR / With OR groove / Avec OR gorge / Mit Or Nut
C.....S B Senza sede OR / Without OR groove/ Sans OR gorge / Ohne Or Nut

Codulo SAE a tasca a passaggio integrale

SAE Socket welding adaptor at total passage
Collet SAE à emmanchement à passage total
SAE Einschweissadapter-Lange Bauform

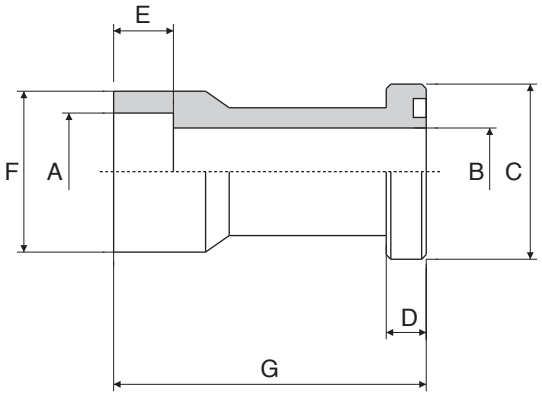

La massima pressione d'esercizio indicata in catalogo è basata sulla connessione a flangia.
La pressione di esercizio del sistema completo è determinata dallo spessore del tubo e dal materiale del tubo .

The maximum recommended working pressure is based on the flange.
The working pressure of the system is determinated by the tube (thickness) and by the steel quality of the tube .

Serie 3000 psi

Pressione max esercizio bar	Tipo Type	Size	A	B	C	D	E	F	G	OR O-RINGS
348	C.T.I. 3012-S	1/2"	20,5	15	30,2	6,7	13	30	60	4075
			21,7							
348	C.T.I. 3034-S	3/4"	25,5	19	38,1	6,7	13	35	68	4100
			27,3							
348	C.T.I. 3100-S	1"	30,5	23	44,4	8	16	44	75	4131
			32,5	24						
			34	25						
			35,5	25						
278	C.T.I. 3114-S	1" 1/4	38,5	32	50,8	8	18	55	95	4150
			40,5							
			43							
210	C.T.I. 3112-S	1" 1/2	49	38	60,3	8	20	63	100	4187
			50,4							
210	C.T.I. 3200-S	2"	61	50	71,4	9,5	22	79	107	4225
			65,8							
175	C.T.I. 3212-S	2" 1/2	74	58	84,1	9,5	24	98	130	4275
			77							
			81							
138	C.T.I. 3300-S	3"	90,5	70	101,6	9,5	28	116	150	4337

Serie 6000 psi

Pressione max esercizio bar	Tipo Type	Size	A	B	C	D	E	F	G	OR O-RINGS
420	C.T.I. 6012-S	1/2"	20,5	15	31,8	7,7	13	32	60	4075
			21,7							
			22,5							
420	C.T.I. 6034-S	3/4"	25,7	19	41,3	8,7	13	40	68	4100
			27,3							
			28,7							
420	C.T.I. 6100-S	1"	34	25	47,6	9,5	16	48	75	4131
			35,5							

Per ordinare coduli: CTI.....S indicare ø Tubo "A" CTI.....S indicare ø Tubo "B"
How to order straight adaptors: CTI.....S specify ø Pipe "A" CTI.....S specify ø Pipe "B"
Pour commander collet: CTI.....S indiquer ø Tube "A" CTI.....S indiquer ø Tube "B"
Bestellbeispiel für Gerade Adaptoren: CTI.....S ansagen ø Rohr "A" CTI.....S ansagen ø Rohr "B"

Codulo adattatore

Welding reduction
Réduction à souder
Anschweiss-Reduzierstück

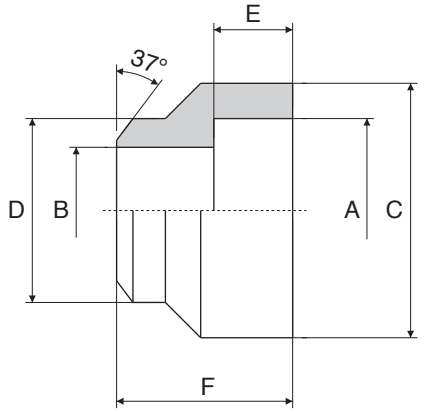

La massima pressione d'esercizio indicata in catalogo è basata sulla connessione a flangia.
La pressione di esercizio del sistema completo è determinata dallo spessore del tubo e dal materiale del tubo .

The maximum recommended working pressure is based on the flange.
The working pressure of the system is determinated by the tube (thickness) and by the steel quality of the tube .

Serie 3000 psi

Pressione max esercizio bar	Tipo Type	Size	A	B	C	D	E	F
348	C.A. 312-S	1/2"	20,5	15	30	22	13	30
			21,7					
348	C.A. 334-S	3/4"	25,7	19	35	28	13	30
			27,3					
348	C.A. 310-S	1"	30,5	23	44	35	16	35
			32,5	24				
			34	25				
			35,5	25				
278	C.A. 314-S	1" 1/4	38,5	32	55	43	18	45
			40,5					
			43					
210	C.A. 3112-S	1" 1/2	49	38	63	50	20	50
			50,4					
210	C.A. 320-S	2"	61	47	79	62	22	55
			65,8					

Serie 6000 psi

Pressione max esercizio bar	Tipo Type	Size	A	B	C	D	E	F
420	C.A. 612-S	1/2"	20,5	15	32	23	13	35
			21,7					
			22,5					
420	C.A. 634-S	3/4"	25,7	19	40	32	13	40
			27,3					
			28,7					
420	C.A. 610-S	1"	34	25	48	38	16	45
			35,5					
420	C.A. 620-S	2"	61	43	79	62	22	55
			65,8					

Per ordinare coduli:
How to order straight adaptors:
Pour commander collet:
Bestellbeispiel für Gerade Adaptoren: C.A.....S A...*

* Specificare quota "A"
* Please specify "A" dimension
* Vouliez spécifier la mésure "A"
* Bitte angeben Sie die Abmessung "A"

Codulo cieco

Closed adaptor
Collet d obturation
Verschluss Stopfen

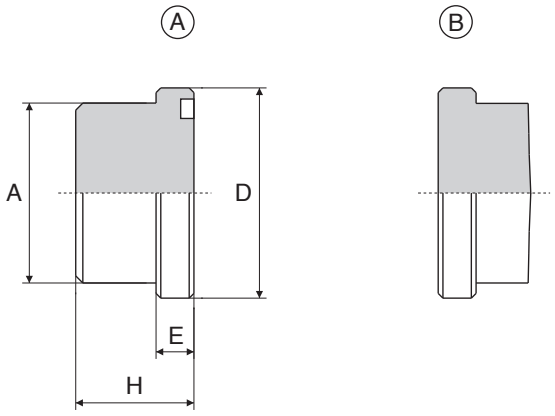

Serie 3000 psi

Pressione max esercizio bar	Tipo Type	Size	A	D	E	H	OR O-RINGS
348	O.2621	1/2”	24	30,2	6,7	16	4075
348	O.2627	3/4”	31,5	38,1	6,7	17	4100
348	O.2633	1”	38	44,4	8	19	4131
278	O.2642	1” 1/4	43	50,8	8	23	4150
210	O.2649	1” 1/2	50	60,3	8	26	4187
210	O.2660	2”	62	71,4	9,5	31	4225
175	O.3675	2” 1/2	74	84,1	9,5	37	4275
138	O.3690	3”	90	101,6	9,5	42	4337

Serie 6000 psi

Pressione max esercizio bar	Tipo Type	Size	A	D	E	H	OR O-RINGS
420	O.4621	1/2”	24	31,8	7,7	19	4075
420	O.6627	3/4”	32	41,3	8,7	21	4100
420	O.4633	1”	38	47,6	9,5	25	4131
420	O.4642	1” 1/4	44	54	10,3	31	4150
420	O.4649	1” 1/2	51	63,3	12,5	33	4187
420	O.4660	2”	67	79,4	12,5	42	4225

Per ordinazione coduli:
Ordering Examples:
Pour commander Collet: O.....A
Bestellbeispiel für Adaptoren: O.....B

Codulo 90° a saldare di testa

90° Butt welding adaptor
Collet bout à bout à 90°
90° Schweiss-Winkelflanschadapter

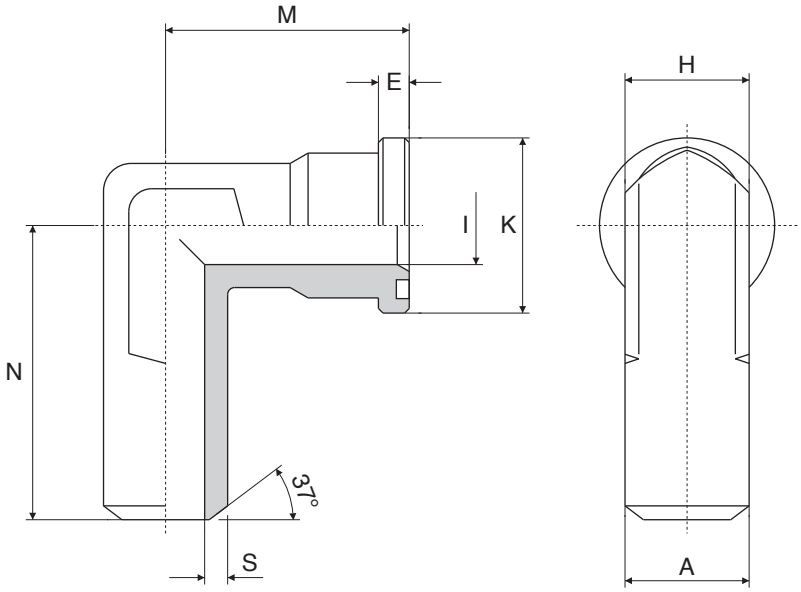

La massima pressione d'esercizio indicata in catalogo è basata sulla connessione a flangia.
La pressione di esercizio del sistema completo è determinata dallo spessore del tubo e dal materiale del tubo .

The maximum recommended working pressure is based on the flange.
The working pressure of the system is determinated by the tube (thickness) and by the steel quality of the tube .

Serie 3000 psi

Pressione max esercizio bar	Tipo Type	Size S.A.E.	A	K	I	E	H	M	N	S	OR O-RINGS
348	C.3001-90°-ST	1/2"	21,6	30,2	13	6,7	22	44	50	4,3	4075
348	C.3002-90°-ST	3/4"	27,2	38,1	19	6,7	27	53	64	4,1	4100
348	C.3003-90°-ST	1"	34,5	44,4	25	8	34	60	65	4,7	4131
278	C.3004-90°-ST	1" 1/4	42,8	50,8	30	8	42	55	64	6,4	4150
210	C.3005-90°-ST	1" 1/2	48,6	60,3	38	8	50	66	78	5,3	4187

Serie 6000 psi

Pressione max esercizio bar	Tipo Type	Size S.A.E.	A	K	I	E	H	M	N	S	OR O-RINGS
420	C.6001-90°-ST	1/2"	21,6	31,8	13	7,7	22	44	50	4,3	4075
420	C.6002-90°-ST	3/4"	27,2	41,3	19	8,7	27	53	64	4,6	4100
420	C.6003-90°-ST	1"	34,5	47,6	22	9,5	34	60	62	6,3	4131
420	C.6004-90°-ST	1" 1/4	42,8	54	28	10,3	42	70	72	7,4	4150
420	C.6005-90°-ST	1" 1/2	48,6	63,5	32	12,5	50	80	84	8,3	4187

Per ordinazione flange (Indicare quota "S"):
Ordering Examples (Specifiy "S" dimension):
Pour commander brides (Indiquer quote "S"):
Bestellbeispiel für Flansche (Bestimmung "S" Abmessung): C.....90°-ST A

Codulo diritto filettato metrico per semiflange

Metric threaded adaptor for split-flanges according to DIN 2353
Collet taraudé metrique DIN 2353 pour demi brides
SAE Adapter mit Dichtkegel-Anschluss DIN 2353

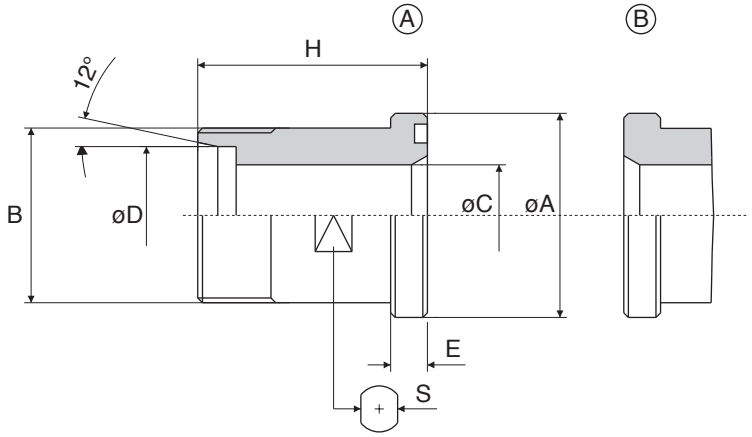

La misura “D” può esserevariata secondo le esigenze del cliente.
Dimension “D” can be changed according to customer’s specification.
Le mesure “D” peut être variéselon les exigences du client.
Das Maß “D” kann je nach dem Bedürfnis von dem Kunde wechseln.

La massima pressione d’esercizio indicata in catalogo è basata sulla connessione a flangia.
The maximum recommended working pressure is based on the flange.

Serie 3000 psi

Pressione max esercizio bar	Tipo Type	Size	B	D	C	A	E	H	S	OR O-RINGS
348	C.3001-12S	1/2”	M20x1,5	12	8	30,2	6,7	50	19	4075
	C.3001-15L		M22x1,5	15	12					
	C.3001-16S		M24x1,5	16	12					
	C.3001-18L		M26x1,5	18	14					
348	C.3002-16S	3/4”	M24x1,5	16	12	38,1	6,7	55	27	4100
	C.3002-20S		M30x2	20	16					
	C.3002-22L		M30x2	22	18					
348	C.3003-20S	1”	M30x2	20	16	44,4	8	60	32	4131
	C.3003-25S		M36x2	25	20					
	C.3003-28L		M36x2	28	23					
278	C.3004-25S	1” 1/4	M36x2	25	20	50,8	8	60	38	4150
	C.3004-30S		M42x2	30	25					
	C.3004-35L		M45x2	35	30					
210	C.3005-35L	1” 1/2	M45x2	35	30	60,3	8	65	46	4187
	C.3005-42L		M52x2	42	36					
	C.3005-38S		M52x2	38	32					
210	C.3006-35L	2”	M45x2	35	30	71,4	9,5	70	55	4225

Serie 6000 psi

Pressione max esercizio bar	Tipo Type	Size	B	D	C	A	E	H	S	OR O-RINGS
420	C.6001-12S	1/2”	M20x1,5	12	8	31,8	7,7	50	19	4075
	C.6001-14S		M22x1,5	14	10					
	C.6001-16S		M24x1,5	16	12					
420	C.6002-16S	3/4”	M24x1,5	16	12	41,3	8,7	65	30	4100
	C.6002-20S		M30x2	20	16					
	C.6002-22L		M30x2	22	18					
420	C.6003-20S	1”	M30x2	20	16	47,6	9,5	75	36	4131
	C.6003-25S		M36x2	25	20					
	C.6003-28L		M36x2	28	23					
420	C.6004-25S	1” 1/4	M36x2	25	20	54	10,3	80	41	4150
	C.6004-30S		M42x2	30	25					
	C.6004-35L		M45x2	35	30					
420	C.6005-30S	1” 1/2	M42x2	30	25	63,5	12,5	90	46	4187
	C.6005-38S		M52x2	38	32					
	C.6005-42L		M52x2	42	36					

Per ordinare coduli:
How to order straight adaptors:
Pour commander collet:
Bestellbeispiel für Gerade Adaptoren:

C.....A Con sede OR / With OR groove / Avec OR gorge / Mit Or Nut
C.....B Senza sede OR / Without OR groove/ Sans OR gorge / Ohne Or Nut

Codulo a 90° filettato metrico per semiflange

90° metric threaded adaptor for split-flanges according to DIN 2353
Collet à 90° taraudé metrique DIN 2353 pour demi brides
SAE Winkeladapter 90° mit Dichtkegel-Anschluss DIN 2353

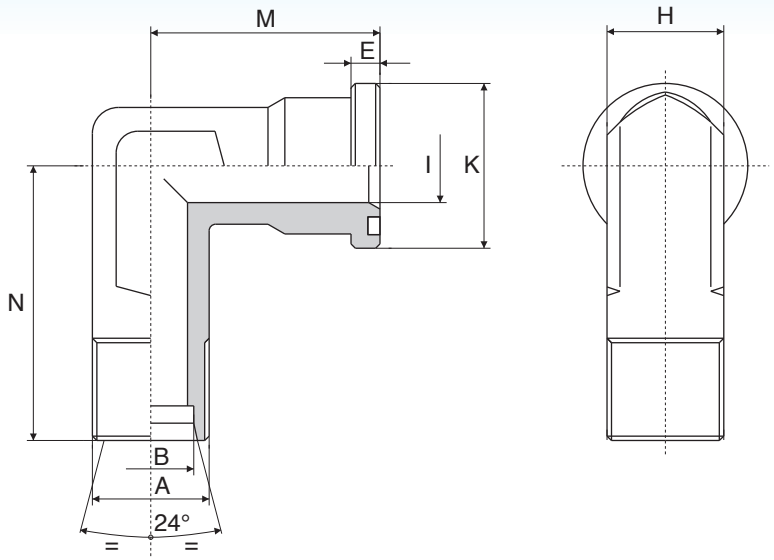

La massima pressione d'esercizio indicata in catalogo è basata sulla connessione a flangia.

The maximum recommended working pressure is based on the flange.

Serie 3000 psi

Pressione max esercizio bar	Tipo Type	Size	A	B	I	K	E	H	M	N	OR O-RINGS
348	C.3001-90°-12S	1/2"	M20x1,5	12S	8	30,2	6,7	22	44	50	4075
	C.3001-90°-15L		M22x1,5	15L	11						
	C.3001-90°-16S		M24x1,5	16S	12						
	C.3001-90°-18L		M26x1,5	18L	14						
348	C.3002-90°-16S	3/4"	M24x1,5	16S	12	38,1	6,7	27	53	64	4100
	C.3002-90°-20S		M30x2	20S	16						
	C.3002-90°-22L		M30x2	22L	18						
348	C.3003-90°-20S	1"	M30x2	20S	16	44,4	8	34	60	65	4131
	C.3003-90°-25S		M36x2	25S	20						
	C.3003-90°-28L		M36x2	28L	23						
278	C.3004-90°-25S	1" 1/4	M36x2	25S	20	50,8	8	42	55	64	4150
	C.3004-90°-30S		M42x2	30S	25						
	C.3004-90°-35L		M45x2	35L	30						
210	C.3005-90°-35L	1" 1/2	M45x2	35L	30	60,3	8	50	66	78	4187
	C.3005-90°-42L		M52x2	42L	36						
	C.3005-90°-38S		M52x2	38S	32						

Serie 6000 psi

Pressione max esercizio bar	Tipo Type	Size	A	B	I	K	E	H	M	N	OR O-RINGS
420	C.6001-90°-12S	1/2"	M20x1,5	12S	8	31,8	7,7	22	44	50	4075
	C.6001-90°-14S		M22x1,5	14S	10						
	C.6001-90°-16S		M24x1,5	16S	12						
420	C.6002-90°-16S	3/4"	M24x1,5	16S	12	41,3	8,7	27	53	64	4100
	C.6002-90°-20S		M30x2	20S	16						
	C.6002-90°-22L		M30x2	22L	18						
420	C.6003-90°-20S	1"	M30x2	20S	16	47,6	9,5	34	60	62	4131
	C.6003-90°-25S		M36x2	25S	20						
	C.6003-90°-28L		M36x2	28L	23						
420	C.6004-90°-25S	1" 1/4	M36x2	25S	20	54	10,3	42	70	72	4150
	C.6004-90°-30S		M42x2	30S	25						
	C.6004-90°-35L		M45x2	35L	30						
420	C.6005-90°-30S	1" 1/2	M42x2	30S	25	63,5	12,5	50	80	84	4187
	C.6005-90°-38S		M52x2	38S	32						
	C.6005-90°-42L		M52x2	42L	36						

Per ordinazione coduli a 90°:
How to order 90° adaptors:
Pour commander collet à 90°:
Bestellbeispiel für Gerade Adaptoren 90°:

C...A Con sede OR / With OR groove
Avec OR gorge / Mit Or Nut
C...B Senza sede OR / Without OR groove
Sans OR gorge / Ohne Or Nut

La misura "D" può essere variata a seconda delle esigenze del cliente
Dimension "D" can be changed according to customer's specification
Le mesure "D" peut être variée selon les exigences du client
Das Maß "D" kann je nach dem Bedürfnis von dem Kunde wechseln

Codulo filettato GAS-GAS conico - NPT per flange SAE

BSP and NPT threaded adaptor for SAE flanges
Collet taraudé BSP-NPT pour brides SAE
SAE Adatper mit Rohrgewinde oder NPT-Gewinde

* Solo per tipi GAS
* For type BSP only
* Nur Für Type GAS

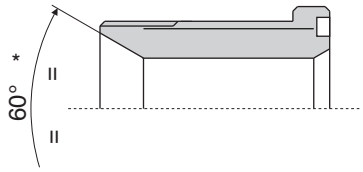

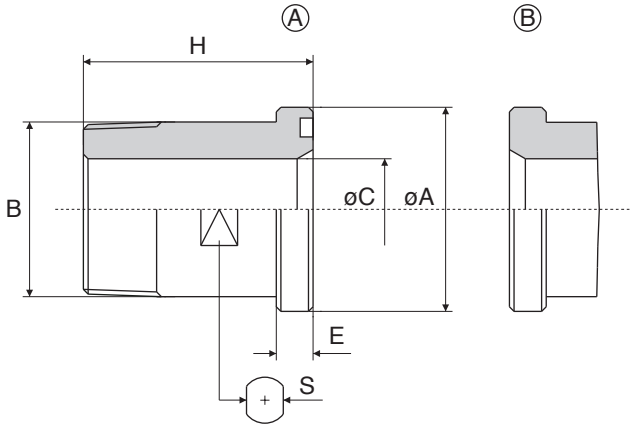

La massima pressione d'esercizio indicata in catalogo è basata sulla connessione a flangia.

The maximum recommended working pressure is based on the flange.

Serie 3000 psi

Pressione max esercizio bar	Tipo / Type GAS	Tipo / Type GAS CONICO	Tipo / Type NPT	Size	B	C	A	E	H	S	OR O-RINGS
348	C.302521.G	C.302522.GC	C.302523.N	1/2"	1/2"	12	30,2	6,7	50	19	4075
	C.302517.G	C.302518.GC	C.302519.N		3/8"	10					
348	C.312527.G	C.312528.GC	C.312529.N	3/4"	3/4"	17	38,1	6,7	55	27	4100
	C.312521.G	C.312522.GC	C.312523.N		1/2"	12					
348	C.322533.G	C.322534.GC	C.322535.N	1"	1"	22	44,4	8	60	32	4131
	C.322527.G	C.322528.GC	C.322529.N		3/4"	17					
278	C.332542.G	C.332543.GC	C.332544.N	1" 1/4	1" 1/4	27	50,8	8	65	41	4150
	C.332533.G	C.332534.GC	C.332535.N		1"	22					
210	C.342548.G	C.342549.GC	C.342550.N	1" 1/2	1" 1/2	32	60,3	8	70	46	4187
	C.342542.G	C.342543.GC	C.342544.N		1" 1/4	27					
210	C.352560.G	C.352561.GC	C.352562.N	2"	2"	40	71,4	9,5	75	55	4225
	C.352548.G	C.352549.GC	C.352550.N		1" 1/2	32					

Serie 6000 psi

Pressione max esercizio bar	Tipo / Type GAS	Tipo / Type GAS CONICO	Tipo / Type NPT	Size	B	C	A	E	H	S	OR O-RINGS
420	C.420021.G	C.420022.GC	C.420023.N	1/2"	1/2"	12	31,8	7,7	50	19	4075
	C.420017.G	C.420018.GC	C.420019.N		3/8"	10					
420	C.421027.G	C.421028.GC	C.421029.N	3/4"	3/4"	17	41,3	8,7	60	26	4100
	C.421021.G	C.421022.GC	C.421023.N		1/2"	12					
420	C.422033.G	C.422034.GC	C.422035.N	1"	1"	22	47,6	9,5	70	32	4131
	C.422027.G	C.422028.GC	C.422029.N		3/4"	17					
420	C.423042.G	C.423043.GC	C.423044.N	1" 1/4	1" 1/4	27	54	10,3	75	36	4150
	C.423033.G	C.423034.GC	C.423035.N		1"	22					
420	C.424048.G	C.424049.GC	C.424050.N	1" 1/2	1" 1/2	32	63,5	12,5	80	46	4187
	C.424042.G	C.424043.GC	C.424044.N		1" 1/4	27					
420	C.425060.G	C.425061.GC	C.425062.N	2"	2"	40	79,4	12,5	90	55	4225
	C.425048.G	C.425049.GC	C.425050.N		1" 1/2	32					

Per ordinazione coduli:
How to order adaptors:
Pour commander collet: C.....A Con sede OR / With OR groove / Avec OR gorge / Mit Or Nut
Bestellbeispiel für Gerade Adaptoren: C.....B Senza sede OR / Without OR groove/ Sans OR gorge / Ohne Or Nut

Codulo a 90° filettato GAS

90° adaptor with BSP Thread
Collet à 90° taraudé BSP pour brides SAE
90° Winkelflansch mit BSP-Gewinde

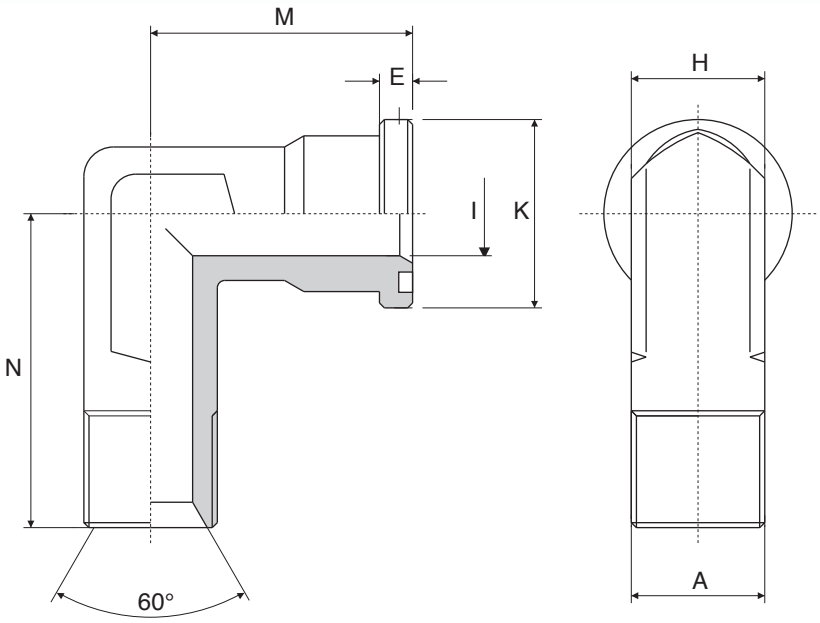

La massima pressione d'esercizio indicata in catalogo è basata sulla connessione a flangia.

The maximum recommended working pressure is based on the flange.

Serie 3000 psi

Pressione max esercizio bar	Tipo Type	Size S.A.E.	A GAS	I	K	E	H	M	N	OR O-RINGS
348	C.3001-90°-GAS-A	1/2"	3/8"	10	30,2	6,7	22	44	50	4075
	C.3001-90°-GAS-B		1/2"	12						
348	C.3002-90°-GAS-A	3/4"	1/2"	12	38,1	6,7	27	53	64	4100
	C.3002-90°-GAS-B		3/4"	17						
	C.3002-90°-GAS-C		1"	19						
348	C.3003-90°-GAS-A	1"	3/4"	17	44,4	8	34	60	65	4131
	C.3003-90°-GAS-B		1"	22						
	C.3003-90°-GAS-C		1" 1/4	25						
278	C.3004-90°-GAS-A	1" 1/4	1"	22	50,8	8	42	55	64	4150
	C.3004-90°-GAS-B		1" 1/4	28						
210	C.3005-90°-GAS-A	1" 1/2	1" 1/4	28	60,3	8	50	66	78	4187
	C.3005-90°-GAS-B		1" 1/2	34						

Serie 6000 psi

Pressione max esercizio bar	Tipo Type	Size S.A.E.	A GAS	I	K	E	H	M	N	OR O-RINGS
420	C.6001-90°-GAS-A	1/2"	3/8"	10	31,8	7,7	22	44	50	4075
	C.6001-90°-GAS-B		1/2"	12						
420	C.6002-90°-GAS-A	3/4"	1/2"	14	41,3	8,7	27	53	64	4100
	C.6002-90°-GAS-B		3/4"	17						
	C.6002-90°-GAS-C		1"	19						
420	C.6003-90°-GAS-A	1"	3/4"	17	47,6	9,5	34	60	62	4131
	C.6003-90°-GAS-B		1"	22						
	C.6003-90°-GAS-C		1" 1/4	25						
420	C.6004-90°-GAS-A	1" 1/4	1"	22	54	10,3	42	70	72	4150
	C.6004-90°-GAS-B		1" 1/4	27						
420	C.6005-90°-GAS-A	1" 1/2	1" 1/4	27	63,5	12,5	50	80	84	4187
	C.6005-90°-GAS-B		1" 1/2	32						

Per ordinazione coduli a 90°: C.....90°G...ABC
How to order 90° adaptors: C.....90°G...ABC
Pour commander collet à 90°: C.....90°G...ABC
Bestellbeispiel für Gerade Adaptoren 90°: C.....90°G...ABC

Codulo a 90° filettato JIC

90° adaptor with JIC Thread
Collet à 90° taraudé JIC
90° Winkelflansch mit JIC-Gewinde

La massima pressione d'esercizio indicata in catalogo è basata sulla connessione a flangia.

The maximum recommended working pressure is based on the flange.

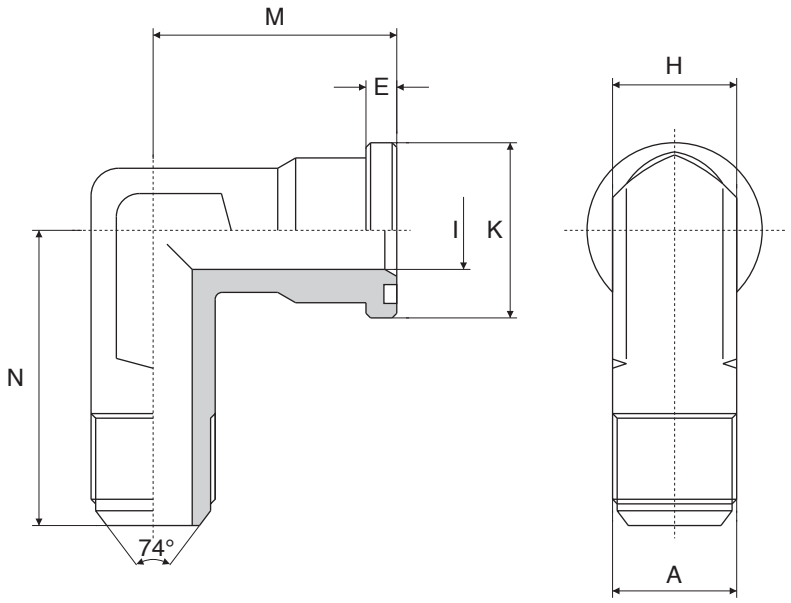

Serie 3000 psi

Pressione max esercizio bar	Tipo Type	Size S.A.E.	A GAS	I	K	E	H	M	N	OR O-RINGS
348	C.3001-90°-JIC-A	1/2"	3/4"-16	10	30,2	6,7	22	44	50	4075
	C.3001-90°-JIC-B		7/8"-14	12						
348	C.3002-90°-JIC-A	3/4"	7/8"-14	19	38,1	6,7	27	53	64	4100
	C.3002-90°-JIC-B		1"1/16-12							
	C.3002-90°-JIC-C		1"5/16-12							
348	C.3003-90°-JIC-A	1"	1"1/16-12	22	44,4	8	34	60	65	4131
	C.3003-90°-JIC-B		1"5/16-12							
	C.3003-90°-JIC-C		1"5/8-12							
278	C.3004-90°-JIC-A	1" 1/4	1"5/16-12	28	50,8	8	42	55	64	4150
	C.3004-90°-JIC-B		1"5/8-12							
210	C.3005-90°-JIC-A	1" 1/2	1"5/8-12	35	60,3	8	50	66	78	4187
	C.3005-90°-JIC-B		1"7/8-12							

Serie 6000 psi

Pressione max esercizio bar	Tipo Type	Size S.A.E.	A GAS	I	K	E	H	M	N	OR O-RINGS
420	C.6001-90°-JIC-A	1/2"	3/4"-16	10	31,8	7,7	22	44	50	4075
	C.6001-90°-JIC-B		7/8"-14	12						
420	C.6002-90°-JIC-A	3/4"	7/8"-14	18	41,3	8,7	27	53	64	4100
	C.6002-90°-JIC-B		1"1/16-12							
	C.6002-90°-JIC-C		1"5/16-12							
420	C.6003-90°-JIC-A	1"	1"1/16-12	22	47,6	9,5	34	60	62	4131
	C.6003-90°-JIC-B		1"5/16-12							
	C.6003-90°-JIC-C		1"5/8-12							
420	C.6004-90°-JIC-A	1" 1/4	1"5/16-12	27	54	10,3	42	70	72	4150
	C.6004-90°-JIC-B		1"5/8-12							
420	C.6005-90°-JIC-A	1" 1/2	1"5/8-12	32	63,5	12,5	50	80	87	4187
	C.6005-90°-JIC-B		1"7/8-12							

Per ordinazione coduli a 90°: C.....90°JIC...ABC
How to order 90° adaptors: C.....90°JIC...ABC
Pour commander collet à 90°: C.....90°JIC...ABC
Bestellbeispiel für Gerade Adaptoren 90°: C.....90°JIC...ABC

Su richiesta produciamo lo stesso codulo nella versione diritta
On request we can produce the same part straight
Sur demande nous produisons le même collet en la version droite
Auf Anfrage herstellen wir die gleiche Adapter gerade

Codulo 90° a tenuta frontale OR

90° O-ring face seal adaptor
Collet à 90° ORFS
90° Adapter O-Ring flachdichtend

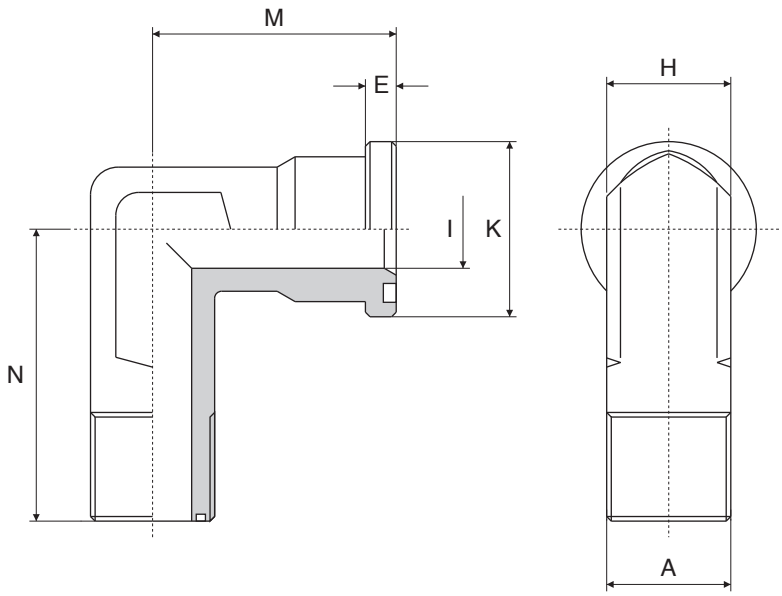

La massima pressione d'esercizio indicata in catalogo è basata sulla connessione a flangia.

The maximum recommended working pressure is based on the flange.

Serie 3000 psi

Pressione max esercizio bar	Tipo Type	Size S.A.E.	A GAS	I	K	E	H	M	N	OR O-RINGS
348	C.3001-90°-ORFS-A	1/2"	11/16"-16	6	30,2	6,7	22	44	50	4075
	C.3001-90°-ORFS-B		13/16"-16	9						
	C.3001-90°-ORFS-C		1"-14	12						
348	C.3002-90°-ORFS-A	3/4"	1"-14	12	38,1	6,7	27	53	64	4100
	C.3002-90°-ORFS-B		1"3/16 -12	15						
348	C.3003-90°-ORFS-A	1"	1"3/16 -12	15	44,4	8	34	60	65	4131
	C.3003-90°-ORFS-B		1"7/16 -12	20						
278	C.3004-90°-ORFS-A	1" 1/4	1"7/16 -12	20	50,8	8	42	55	64	4150
	C.3004-90°-ORFS-B		1"11/16 -12	26						
210	C.3005-90°-ORFS-A	1" 1/2	1"11/16 -12	26	60,3	8	50	66	78	4187
	C.3005-90°-ORFS-B		2"-12	32						

Serie 6000 psi

Pressione max esercizio bar	Tipo Type	Size S.A.E.	A GAS	I	K	E	H	M	N	OR O-RINGS
420	C.6001-90°-ORFS-A	1/2"	11/16"-16	6	31,8	7,7	22	44	50	4075
	C.6001-90°-ORFS-B		13/16"-16	9						
	C.6001-90°-ORFS-C		1"-14	12						
420	C.6002-90°-ORFS-A	3/4"	1"-14	12	41,3	8,7	27	53	64	4100
	C.6002-90°-ORFS-B		1"3/16 -12	15						
210	C.6003-90°-ORFS-A	1"	1"3/16 -12	15	47,6	9,5	34	60	62	4131
	C.6003-90°-ORFS-B		1"7/16 -12	20						
420	C.6004-90°-ORFS-A	1" 1/4	1"7/16 -12	20	54	10,3	42	70	72	4150
	C.6004-90°-ORFS-B		1"11/16 -12	26						
420	C.6005-90°-ORFS-A	1" 1/2	1"11/16 -12	26	63,5	12,5	50	80	84	4187
	C.6005-90°-ORFS-B		2"-12	32						

Per ordinare coduli a 90°: C.....90°-ORFS...ABC
How to order 90° adaptors: C.....90°-ORFS...ABC
Pour commander collet à 90°: C.....90°-ORFS...ABC
Bestellbeispiel für Gerade Adaptoren 90°: C.....90°-ORFS...ABC

Su richiesta produciamo lo stesso codulo nella versione diritta
On request we can produce the same part straight
Sur demande nous produisons le même collet en la version droite
Auf Anfrage herstellen wir die gleiche Adapter gerade

Semiflange SAE con codulo a saldare di testa

SAE split-flanges with butt welding adaptor
Brides monobloc SAE avec collet bout à bout
SAE Anschweissflansche

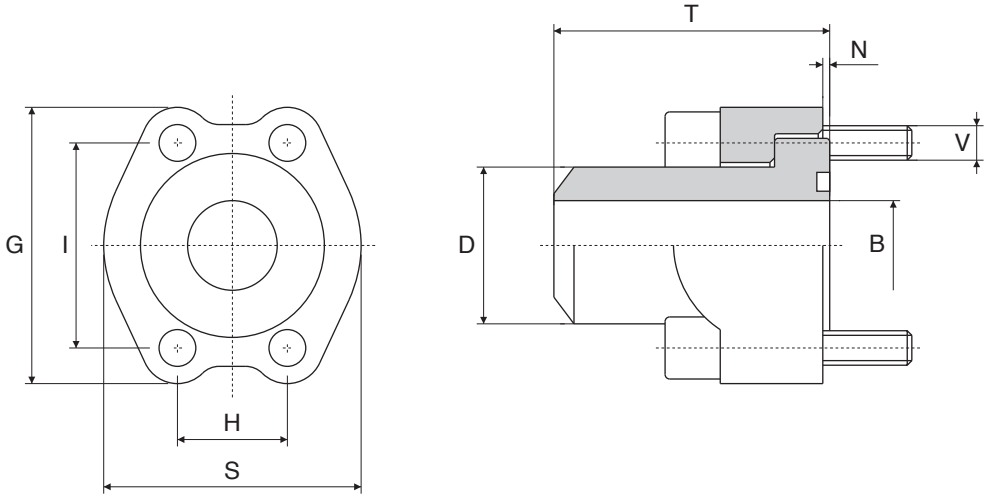

La massima pressione d'esercizio indicata in catalogo è basata sulla connessione a flangia.
La pressione di esercizio del sistema completo è determinata dallo spessore del tubo e dal materiale del tubo .

The maximum recommended working pressure is based on the flange.
The working pressure of the system is determinated by the tube (thickness) and by the steel quality of the tube .

Serie 3000 psi

Pressione max esercizio bar	Tipo Type	Size	B	D	T	S	G	H	I	V	N	OR O-RINGS
348	A.3001- 21-ST	1/2"	13	22	45	46	54	17,5	38,1	M 8x25	1	4075
348	A.3002- 27-ST	3/4"	19	28	50	52	65	22,3	47,6	M10x30	1	4100
348	A.3003- 33-ST	1"	25	35	55	59	70	26,2	52,4	M10x30	1	4131
278	A.3004- 42-ST	1" 1/4	32	43	60	73	80	30,2	58,7	M12x35	1	4150
210	A.3005- 49-ST	1" 1/2	38	50	65	83	94	35,7	69,9	M14x35	1	4187
210	A.3006- 60-ST	2"	47	62	70	97	102	42,9	77,8	M14x35	1,5	4225
175	A.3007- 75-ST	2" 1/2	63	74	75	109	115	50,8	88,9	M14x40	1,5	4275
138	A.3008- 90-ST	3"	73	90	85	131	135	61,9	106,4	M16x45	1,5	4337
35	A.3009-103-ST	3" 1/2	89	102	90	140	152	69,9	120,7	M16x50	1,6	4387
35	A.3010-115-ST	4"	99	115	100	150	160	77,8	130,2	M16x50	1,6	4437
35	A.3011-140-ST	5"	120	140	100	165	183	92,1	152,4	M16x55	1,6	4537

Serie 6000 psi

Pressione max esercizio bar	Tipo Type	Size	B	D	T	S	G	H	I	V	N	OR O-RINGS
420	A.6001-21-ST	1/2"	13	22	45	48	57	18,2	40,5	M 8x 30	1	4075
420	A.6002-27-ST	3/4"	18	28	50	60	72	23,8	50,8	M10x 35	1	4100
420	A.6003-33-ST	1"	22	35	55	70	81	27,8	57,2	M12x 40	1	4131
420	A.6004-42-ST	1" 1/4	29	44	60	78	96	31,8	66,6	M14x 50	1,2	4150
420	A.6005-49-ST	1" 1/2	35	51	65	96	113	36,5	79,3	M16x 55	1	4187
420	A.6006-60-ST	2"	43	61	70	114	134	44,5	96,8	M20x 70	1,4	4225
420	A.6008-75-ST	2" 1/2	45	74	90	150	175	58,7	123,8	M24x 90	1,4	4275
420	A.6010-90-ST	3"	58	90	110	178	210	71,4	152,4	M30x100	1,4	4337

Per ordinazione flange: A.....ST
Ordering Examples: A.....ST
Pour commander brides: A.....ST
Bestellbeispiel für Flansche: A.....ST

Doppia flangia SAE con codulo a saldare di testa

SAE double flange with butt welding adaptor
Double bride SAE avec collet bout
Doppel SAE Anschweissflansch

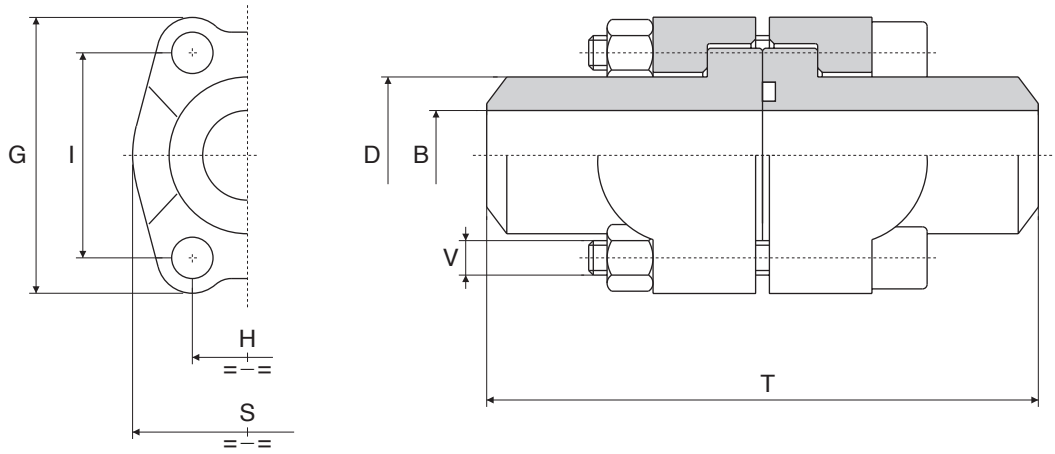

La massima pressione d'esercizio indicata in catalogo è basata sulla connessione a flangia.
La pressione di esercizio del sistema completo è determinata dallo spessore del tubo e dal materiale del tubo .

The maximum recommended working pressure is based on the flange.
The working pressure of the system is determinated by the tube (thickness) and by the steel quality of the tube .

Serie 3000 psi

Pressione max esercizio bar	Tipo Type	Size	B	D	T	S	G	H	I	V	OR O-RINGS
348	D.3001- 21-ST	1/2"	13	22	90	46	54	17,5	38,1	M 8x35	4075
348	D.3002- 27-ST	3/4"	19	28	100	52	65	22,3	47,6	M10x40	4100
348	D.3003- 33-ST	1"	25	35	110	59	70	26,2	52,4	M10x45	4131
278	D.3004- 42-ST	1" 1/4	32	43	120	73	80	30,2	58,7	M12x45	4150
210	D.3005- 49-ST	1" 1/2	38	50	130	83	94	35,7	69,9	M14x50	4187
210	D.3006- 60-ST	2"	47	62	140	97	102	42,9	77,8	M14x50	4225
175	D.3007- 75-ST	2" 1/2	63	74	150	109	115	50,8	88,9	M14x55	4275
138	D.3008- 90-ST	3"	73	90	170	131	135	61,9	106,4	M16x65	4337
35	D.3009-103-ST	3" 1/2	89	102	180	140	152	69,9	120,7	M16x70	4387
35	D.3010-115-ST	4"	99	114	200	150	160	77,8	130,2	M16x70	4437
35	D.3011-140-ST	5"	120	140	200	165	183	92,1	152,4	M16x75	4537

Serie 6000 psi

Pressione max esercizio bar	Tipo Type	Size	B	D	T	S	G	H	I	V	OR O-RINGS
420	D.6001-21-ST	1/2"	13	22	90	48	57	18,2	40,5	M 8x 45	4075
420	D.6002-27-ST	3/4"	18	28	100	60	72	23,8	50,8	M10x 50	4100
420	D.6003-33-ST	1"	22	35	110	70	81	27,8	57,2	M12x 60	4131
420	D.6004-42-ST	1" 1/4	29	44	120	78	96	31,8	66,6	M14x 70	4150
420	D.6005-49-ST	1" 1/2	35	51	130	96	113	36,5	79,3	M16x 80	4187
420	D.6006-60-ST	2"	43	61	140	114	134	44,5	96,8	M20x100	4225
420	D.6008-75-ST	2" 1/2	45	74	180	150	175	58,7	123,8	M24x130	4275
420	D.6010-90-ST	3"	58	90	220	178	210	71,4	152,4	M30x150	4337

Per ordinazione flange: D.....ST
Ordering Examples: D.....ST
Pour commander brides: D.....ST
Bestellbeispiel für Flansche: D.....ST

Doppia flangia SAE con codulo a saldare di testa

SAE double flange with butt welding adaptor
Double bride SAE avec collet bout
Doppel SAE Anschweissflansch

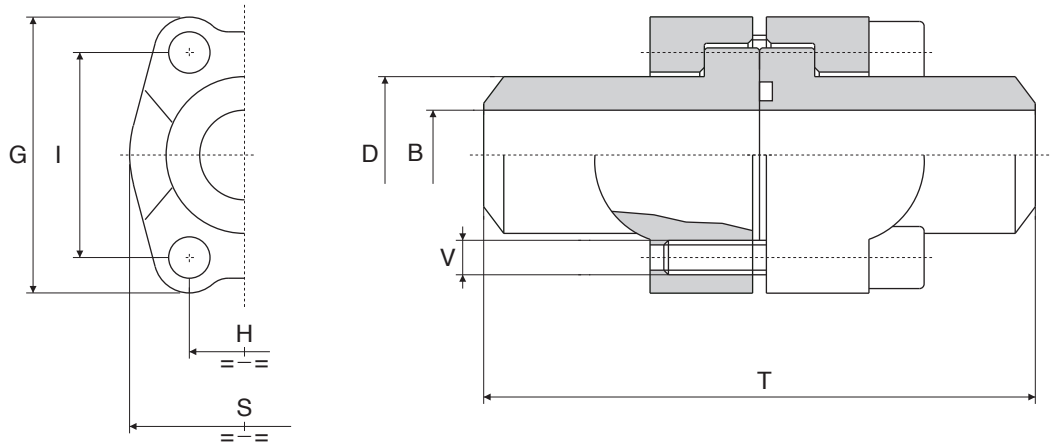

La massima pressione d'esercizio indicata in catalogo è basata sulla connessione a flangia.
La pressione di esercizio del sistema completo è determinata dallo spessore del tubo e dal materiale del tubo .

The maximum recommended working pressure is based on the flange.
The working pressure of the system is determinated by the tube (thickness) and by the steel quality of the tube .

Serie 3000 psi

Pressione max esercizio bar	Tipo Type	Size	B	D	T	S	G	H	I	V	OR O-RINGS
348	D.3101- 21-ST	1/2"	13	22	90	46	54	17,5	38,1	M 8x30	4075
348	D.3102- 27-ST	3/4"	19	28	100	52	65	22,3	47,6	M10x30	4100
348	D.3103- 33-ST	1"	25	35	110	59	70	26,2	52,4	M10x35	4131
278	D.3104- 42-ST	1" 1/4	32	43	120	73	80	30,2	58,7	M12x30	4150
210	D.3105- 49-ST	1" 1/2	38	50	130	83	94	35,7	69,9	M14x35	4187
210	D.3106- 60-ST	2"	47	62	140	97	102	42,9	77,8	M14x35	4225
175	D.3107- 75-ST	2" 1/2	63	74	150	109	115	50,8	88,9	M14x40	4275
138	D.3108- 90-ST	3"	73	90	170	131	135	61,9	106,4	M16x45	4337
35	D.3109-103-ST	3" 1/2	89	102	180	140	152	69,9	120,7	M16x50	4387
35	D.3110-115-ST	4"	99	114	200	150	160	77,8	130,2	M16x50	4437
35	D.3111-140-ST	5"	120	140	200	165	183	92,1	152,4	M16x55	4537

Serie 6000 psi

Pressione max esercizio bar	Tipo Type	Size	B	D	T	S	G	H	I	V	OR O-RINGS
420	D.6101-21-ST	1/2"	13	22	90	48	57	18,2	40,5	M 8x 35	4075
420	D.6102-27-ST	3/4"	18	28	100	60	72	23,8	50,8	M10x 40	4100
420	D.6103-33-ST	1"	22	35	110	70	81	27,8	57,2	M12x 50	4131
420	D.6104-42-ST	1" 1/4	29	44	120	78	96	31,8	66,6	M14x 55	4150
420	D.6105-49-ST	1" 1/2	35	51	130	96	113	36,5	79,3	M16x 60	4187
420	D.6106-60-ST	2"	43	61	140	114	134	44,5	96,8	M20x 70	4225
420	D.6108-75-ST	2" 1/2	45	74	180	150	175	58,7	123,8	M24x 90	4275
420	D.6110-90-ST	3"	58	90	220	178	210	71,4	152,4	M30x110	4337

Per ordinazione flange: D.....ST
Ordering Examples: D.....ST
Pour commander brides: D.....ST
Bestellbeispiel für Flansche: D.....ST

Semiflange SAE con codulo ridotto a saldare di testa

SAE split-flanges with reducing adaptor
Brides monobloc SAE avec collet reduit bout à bout
SAE Halbflanschen mit Reduzier Anschweissadapter

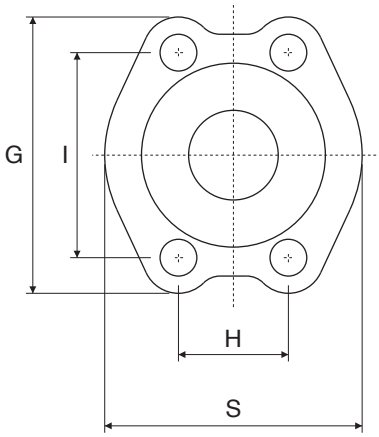

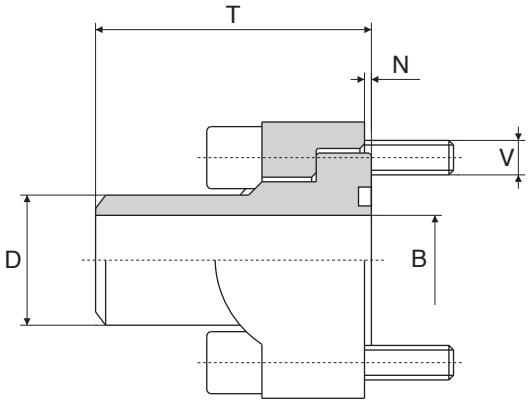

La massima pressione d'esercizio indicata in catalogo è basata sulla connessione a flangia.
La pressione di esercizio del sistema completo è determinata dallo spessore del tubo e dal materiale del tubo .

The maximum recommended working pressure is based on the flange.
The working pressure of the system is determinated by the tube (thickness) and by the steel quality of the tube .

Serie 3000 psi

Pressione max esercizio bar	Tipo Type	Size	B	D	T	S	G	H	I	V	N	OR O-RINGS
348	AR.3001- 18-ST	1/2"	10	18	45	46	54	17,5	38,1	M 8x25	1	4075
348	AR.3002- 22-ST	3/4"	13	22	50	52	65	22,3	47,6	M10x30	1	4100
348	AR.3003- 28-ST	1"	19	28	55	59	70	26,2	52,4	M10x30	1	4131
278	AR.3004- 35-ST	1" 1/4	25	35	60	73	80	30,2	58,7	M12x35	1	4150
210	AR.3005- 43-ST	1" 1/2	32	43	65	83	94	35,7	69,9	M14x35	1	4187
210	AR.3006- 50-ST	2"	38	50	70	97	102	42,9	77,8	M14x35	1,5	4225
175	AR.3007- 62-ST	2" 1/2	47	62	75	109	115	50,8	88,9	M14x40	1,5	4275
138	AR.3008- 76-ST	3"	63	74	85	131	135	61,9	106,4	M16x45	1,5	4337
35	AR.3009- 90-ST	3" 1/2	73	90	90	140	152	69,9	120,7	M16x50	1,5	4387
35	AR.3010-102-ST	4"	89	102	100	150	160	77,8	130,2	M16x50	1,5	4437

Serie 6000 psi

Pressione max esercizio bar	Tipo Type	Size	B	D	T	S	G	H	I	V	N	OR O-RINGS
420	AR.6001- 18-ST	1/2"	10	18	45	48	57	18,2	40,5	M 8x 30	1	4075
420	AR.6002- 27-ST	3/4"	13	22	50	60	72	23,8	50,8	M10x 35	1	4100
420	AR.6003- 28-ST	1"	18	28	55	70	81	27,8	57,2	M12x 40	1	4131
420	AR.6004- 35-ST	1" 1/4	22	35	60	78	96	31,8	66,6	M14x 50	1,5	4150
420	AR.6005- 44-ST	1" 1/2	29	44	65	96	113	36,5	79,3	M16x 55	1,5	4187
420	AR.6006- 51-ST	2"	35	51	70	114	134	44,5	96,8	M20x 70	1,5	4225

Per ordinazione flange: AR.....ST
Ordering Examples: AR.....ST
Pour commander brides: AR.....ST
Bestellbeispiel für Flansche: AR.....ST

Doppia flangia SAE con codulo ridotto a saldare di testa

SAE double flange with reducing butt welding adaptor
Double bride SAE avec collet reduit bout à bout
SAE Doppel Anschweissflanschverbinder

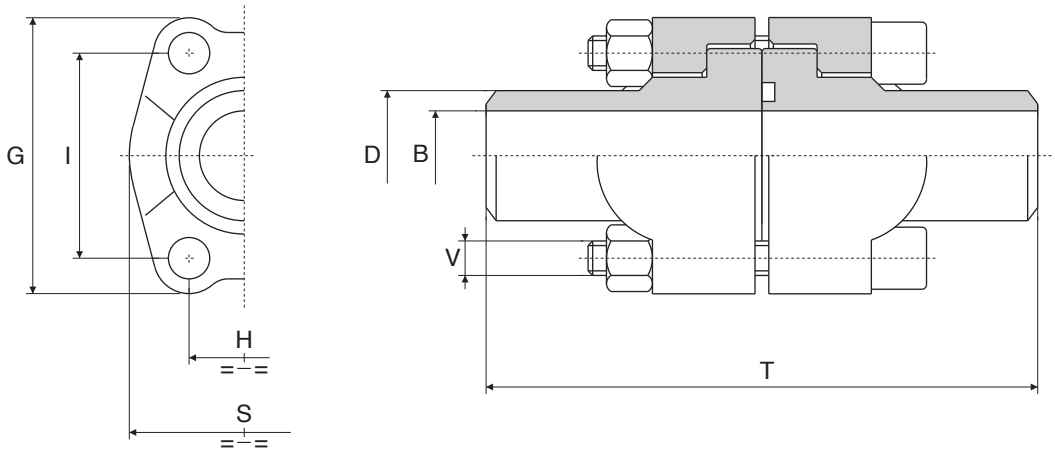

La massima pressione d'esercizio indicata in catalogo è basata sulla connessione a flangia.
La pressione di esercizio del sistema completo è determinata dallo spessore del tubo e dal materiale del tubo .

The maximum recommended working pressure is based on the flange.
The working pressure of the system is determinated by the tube (thickness) and by the steel quality of the tube .

Serie 3000 psi

Pressione max esercizio bar	Tipo Type	Size	B	D	T	S	G	H	I	V	OR O-RINGS
348	DR.3001- 18-ST	1/2"	10	18	90	46	54	17,5	38,1	M 8x35	4075
348	DR.3002- 22-ST	3/4"	13	22	100	52	65	22,3	47,6	M10x40	4100
348	DR.3003- 28-ST	1"	19	28	110	59	70	26,2	52,4	M10x45	4131
278	DR.3004- 35-ST	1" 1/4	25	35	120	73	80	30,2	58,7	M12x40	4150
210	DR.3005- 43-ST	1" 1/2	32	43	130	83	94	35,7	69,9	M14x50	4187
210	DR.3006- 50-ST	2"	38	50	140	97	102	42,9	77,8	M14x50	4225
175	DR.3007- 62-ST	2" 1/2	47	62	150	109	115	50,8	88,9	M14x55	4275
138	DR.3008- 76-ST	3"	63	74	170	131	135	61,9	106,4	M16x60	4337
35	DR.3009- 90-ST	3" 1/2	73	90	180	140	152	69,9	120,7	M16x70	4387
35	DR.3010-102-ST	4"	89	102	200	150	160	77,8	130,2	M16x70	4437

Serie 6000 psi

Pressione max esercizio bar	Tipo Type	Size	B	D	T	S	G	H	I	V	OR O-RINGS
420	DR.6001- 18-ST	1/2"	10	18	90	48	57	18,2	40,5	M 8x 45	4075
420	DR.6002- 22-ST	3/4"	13	22	100	60	72	23,8	50,8	M10x 50	4100
420	DR.6003- 28-ST	1"	18	28	110	70	81	27,8	57,2	M12x 60	4131
420	DR.6004- 35-ST	1" 1/4	22	35	120	78	96	31,8	66,6	M14x 70	4150
420	DR.6005- 44-ST	1" 1/2	29	44	130	96	113	36,5	79,3	M16x 80	4187
420	DR.6006- 51-ST	2"	35	51	140	114	134	44,5	96,8	M20x100	4225

Per ordinazione flange: DR.....ST
Ordering Examples: DR.....ST
Pour commander brides: DR.....ST
Bestellbeispiel für Flansche: DR.....ST

Doppia flangia SAE con codulo ridotto a saldare di testa

SAE double flange with reducing butt welding adaptor
Double bride SAE avec collet reduit bout à bout
SAE Doppel Anschweissflanschverbinder

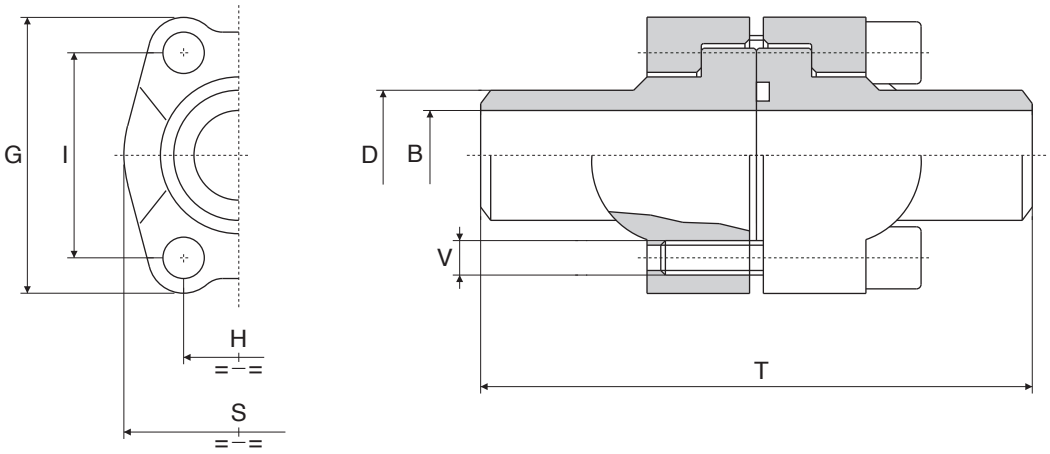

La massima pressione d'esercizio indicata in catalogo è basata sulla connessione a flangia.
La pressione di esercizio del sistema completo è determinata dallo spessore del tubo e dal materiale del tubo .

The maximum recommended working pressure is based on the flange.
The working pressure of the system is determinated by the tube (thickness) and by the steel quality of the tube .

Serie 3000 psi

Pressione max esercizio bar	Tipo Type	Size	B	D	T	S	G	H	I	V	OR O-RINGS
348	DR.3201- 18-ST	1/2"	10	18	90	46	54	17,5	38,1	M 8x30	4075
348	DR.3202- 22-ST	3/4"	13	22	100	52	65	22,3	47,6	M10x30	4100
348	DR.3203- 28-ST	1"	19	28	110	59	70	26,2	52,4	M10x35	4131
278	DR.3204- 35-ST	1" 1/4	25	35	120	73	80	30,2	58,7	M12x30	4150
210	DR.3205- 43-ST	1" 1/2	32	43	130	83	94	35,7	69,9	M14x35	4187
210	DR.3206- 50-ST	2"	38	50	140	97	102	42,9	77,8	M14x35	4225
175	DR.3207- 62-ST	2" 1/2	47	62	150	109	115	50,8	88,9	M14x40	4275
138	DR.3208- 76-ST	3"	63	74	170	131	135	61,9	106,4	M16x45	4337
35	DR.3209- 90-ST	3" 1/2	73	90	180	140	152	69,9	120,7	M16x50	4387
35	DR.3210-102-ST	4"	89	102	200	150	160	77,8	130,2	M16x50	4437

Serie 6000 psi

Pressione max esercizio bar	Tipo Type	Size	B	D	T	S	G	H	I	V	OR O-RINGS
420	DR.6201- 18-ST	1/2"	10	18	90	48	57	18,2	40,5	M 8x 35	4075
420	DR.6202- 22-ST	3/4"	13	22	100	60	72	23,8	50,8	M10x 40	4100
420	DR.6203- 28-ST	1"	18	28	110	70	81	27,8	57,2	M12x 50	4131
420	DR.6204- 35-ST	1" 1/4	22	35	120	78	96	31,8	66,6	M14x 55	4150
420	DR.6205- 44-ST	1" 1/2	29	44	130	96	113	36,5	79,3	M16x 60	4187
420	DR.6206- 51-ST	2"	35	51	140	114	134	44,5	96,8	M20x 70	4225

Per ordinazione flange: DR.....ST
Ordering Examples: DR.....ST
Pour commander brides: DR.....ST
Bestellbeispiel für Flansche: DR.....ST

Semiflangie SAE con codulo a saldare di tasca

SAE split-flanges with socket welding adaptor
Brides monobloc SAE avec collet à emmanchement
SAE Einschweissflansche

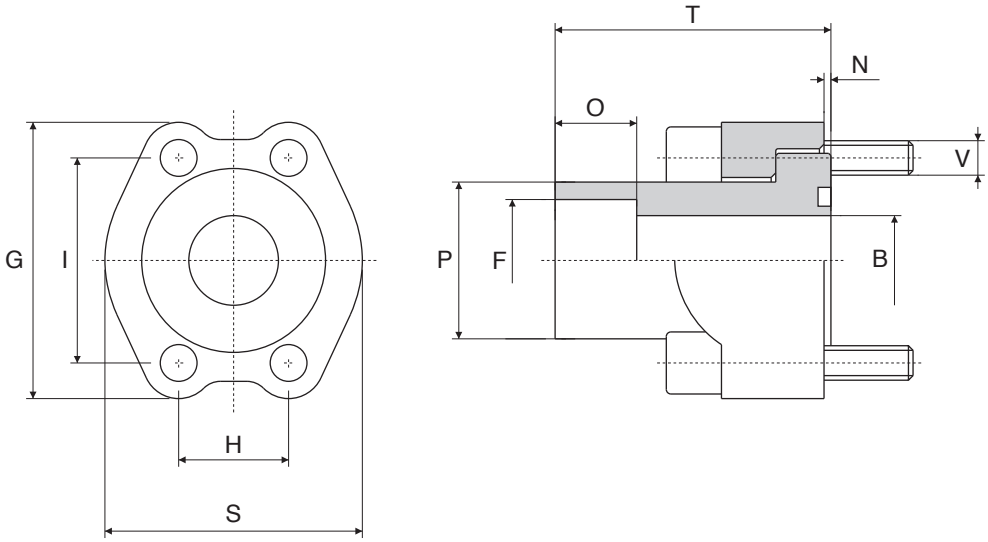

La massima pressione d'esercizio indicata in catalogo è basata sulla connessione a flangia.
La pressione di esercizio del sistema completo è determinata dallo spessore del tubo e dal materiale del tubo .

The maximum recommended working pressure is based on the flange.
The working pressure of the system is determinated by the tube (thickness) and by the steel quality of the tube .

Serie 3000 psi

Pressione max esercizio bar	Tipo Type	Size	B	F	P	O	S	G	H	I	T	V	N	OR O-RINGS
348	A. 3001-16-S	1/2"	12,5	16,5	24	12	46	54	17,5	38,1	30	M 8x25	1	4075
	A. 3001-17-S			17,5										
348	A. 3002-20-S	3/4"	15	20,5	31,8	13	52	65	22,3	47,6	35	M10x30	1	4100
	A. 3002-21-S			21,7										
348	A. 3003-25-S	1"	20	25,5	38	14	59	70	26,2	52,4	40	M10x30	1	4131
	A. 3003-27-S			27,3										
278	A. 3004-30-S	1" 1/4	25	30,5	43	16	73	80	30,2	58,7	45	M12x30	1	4150
	A. 3004-32-S			32,5										
	A. 3004-34-S			34,2										
210	A. 3005-38-S	1" 1/2	32	38,5	50	18	83	94	35,7	69,9	50	M14x35	1	4187
	A. 3005-40-S			40,7										
175	A. 3005-43-S			43										
210	A. 3006-49-S	2"	38	49	62	20	97	102	42,9	77,8	65	M14x35	1,5	4225
	A. 3006-50-S			50,7										
175	A. 3007-61-S	2" 1/2	47	61	74	22	109	115	50,8	88,9	75	M14x40	1,5	4275
	A. 3007-64-S			64										
138	A. 3008-74-S	3"	58	74	90	24	131	135	61,9	106,4	85	M16x50	1,5	4337
	A. 3008-77-S			77										
120	A. 3008-81-S			81										

Per ordinazione flange:	A.....S...*	* Specificare quota "F"
Ordering Examples:	A.....S...*	* Please specify "F" dimension
Pour commander brides:	A.....S...*	* Vouliez spécifier la mésure "F"
Bestellbeispiel für Flansche:	A.....S...*	* Bitte angeben Sie die Abmessung "F"

Doppia flangia SAE con codulo a saldare di tasca

Double SAE flange with socket welding adaptor
Double bride SAE avec collet à emmanchement
Doppel SAE Einschweissflanch

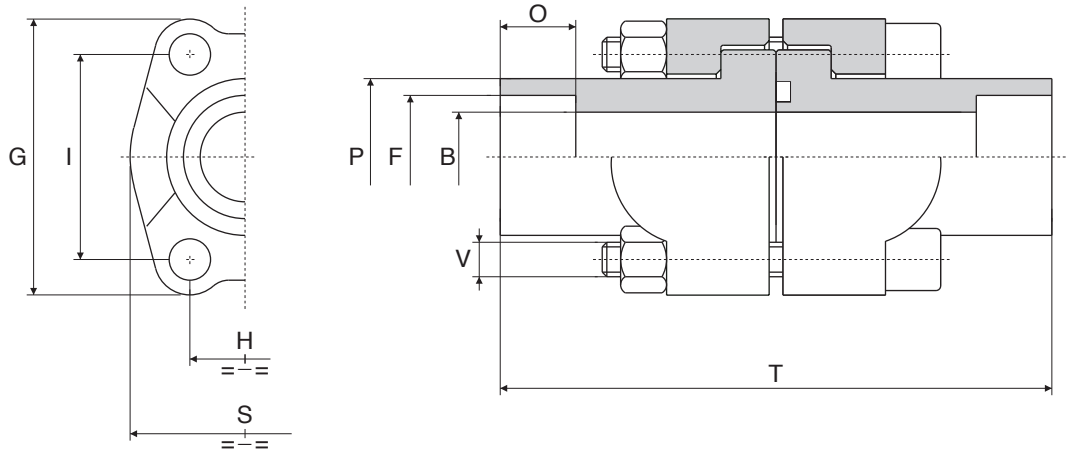

La massima pressione d'esercizio indicata in catalogo è basata sulla connessione a flangia.
La pressione di esercizio del sistema completo è determinata dallo spessore del tubo e dal materiale del tubo .

The maximum recommended working pressure is based on the flange.
The working pressure of the system is determinated by the tube (thickness) and by the steel quality of the tube .

Serie 3000 psi

Pressione max esercizio bar	Tipo Type	Size	B	F	P	O	S	G	H	I	T	V	OR O-RINGS
348	D. 3001-16-S	1/2"	12,5	16,5	24	12	46	54	17,5	38,1	60	M 8x35	4075
	D. 3001-17-S			17,6									
348	D. 3002-20-S	3/4"	15	20,5	31,8	13	52	65	22,3	47,6	70	M10x40	4100
	D. 3002-21-S			21,7									
348	D. 3003-25-S	1"	20	25,5	38	14	59	70	26,2	52,4	80	M10x45	4131
	D. 3003-27-S			27,3									
278	D. 3004-30-S	1" 1/4	25	30,5	43	16	73	80	30,2	58,7	90	M12x40	4150
	D. 3004-32-S			32,5									
	D. 3004-34-S			34,2									
210	D. 3005-38-S	1" 1/2	32	38,5	50	18	83	94	35,7	69,9	100	M14x50	4187
	D. 3005-40-S			40,7									
175	D. 3005-43-S			43									
210	D. 3006-49-S	2"	38	49	62	20	97	102	42,9	77,8	130	M14x50	4225
	D. 3006-50-S			50,7									
175	D. 3007-61-S	2" 1/2	47	61	74	22	109	115	50,8	88,9	150	M14x55	4275
	D. 3007-64-S			64									
138	D. 3008-74-S	3"	58	74	90	24	131	135	61,9	106,4	170	M16x65	4337
	D. 3008-77-S			77									
120	D. 3008-81-S			81									

Per ordinazione flange: D.....S...* * Specificare quota "F"
Ordering Examples: D.....S...* * Please specify "F" dimension
Pour commander brides: D.....S...* * Vouliez spécifier la mésure "F"
Bestellbeispiel für Flansche: D.....S...* * Bitte angeben Sie die Abmessung "F"

Doppia flangia SAE con codulo a saldare di tasca

Double SAE flange with socket welding adaptor
Double bride SAE avec collet à emmanchement
Doppel SAE Einschweissflanch

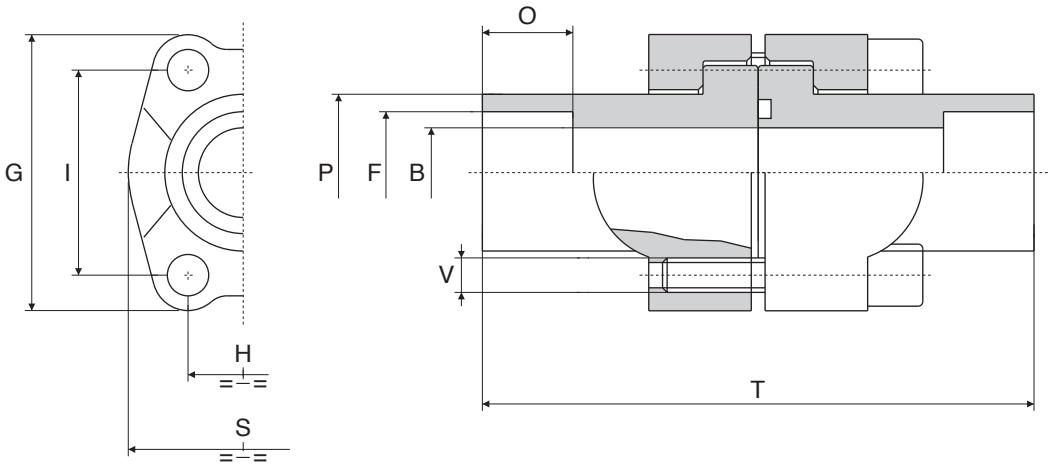

La massima pressione d'esercizio indicata in catalogo è basata sulla connessione a flangia.
La pressione di esercizio del sistema completo è determinata dallo spessore del tubo e dal materiale del tubo .

The maximum recommended working pressure is based on the flange.
The working pressure of the system is determinated by the tube (thickness) and by the steel quality of the tube .

Serie 3000 psi

Pressione max esercizio bar	Tipo Type	Size	B	F	P	O	S	G	H	I	T	V	OR O-RINGS
348	D. 3301-16-S	1/2"	12,5	16,5	24	12	46	54	17,5	38,1	60	M 8x30	4075
	D. 3301-17-S			17,6									
348	D. 3302-20-S	3/4"	15	20,5	31,8	13	52	65	22,3	47,6	70	M10x30	4100
	D. 3302-21-S			21,7									
348	D. 3303-25-S	1"	20	25,5	38	14	59	70	26,2	52,4	80	M10x35	4131
	D. 3303-27-S			27,3									
278	D. 3304-30-S	1" 1/4	25	30,5	43	16	73	80	30,2	58,7	90	M12x30	4150
	D. 3304-32-S			32,5									
	D. 3304-34-S			34,2									
210	D. 3305-38-S	1" 1/2	32	38,5	50	18	83	94	35,7	69,9	100	M14x35	4187
	D. 3305-40-S			40,7									
175	D. 3305-43-S			43									
210	D. 3306-49-S	2"	38	49	62	20	97	102	42,9	77,8	130	M14x35	4225
	D. 3306-50-S			50,7									
175	D. 3307-61-S	2" 1/2	47	61	74	22	109	115	50,8	88,9	150	M14x55	4275
	D. 3307-64-S			64									
138	D. 3308-74-S	3"	58	74	90	24	131	135	61,9	106,4	170	M16x65	4337
	D. 3308-77-S			77									
120	D. 3308-81-S			81									

Per ordinazione flange:	D.....S...*	* Specificare quota "F"
Ordering Examples:	D.....S...*	* Please specify "F" dimension
Pour commander brides:	D.....S...*	* Vouliez spécifier la mésure "F"
Bestellbeispiel für Flansche:	D.....S...*	* Bitte angeben Sie die Abmessung "F"

Flangia ovale

Oval flange
Bride ovale
Ovale flansch

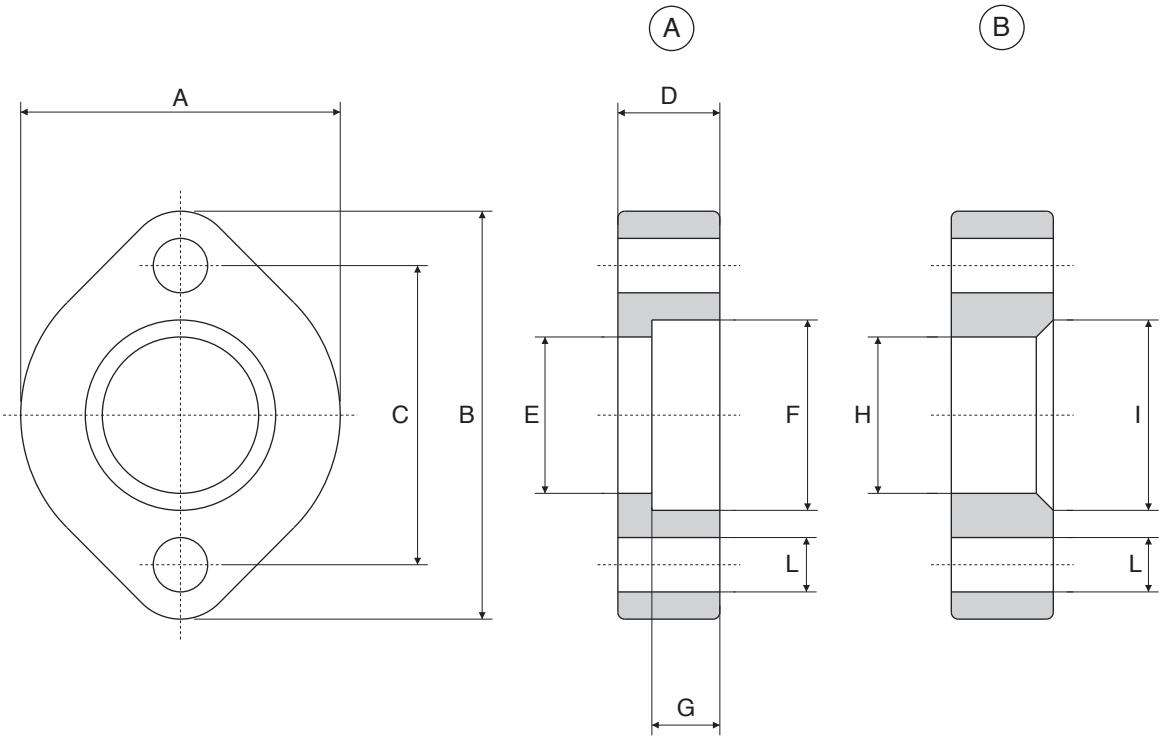

Serie 6000 psi

Tipo Type	S.A.E.	A	B	C	D	E	F	G	H	I	L
F010821	1/2”	48	60	44,4	14	21,15	26,1	9,4	20	23,5	8,4
F011024	1/2”	48	60	44,4	14	24,1	28,1	9,4	23,5	27	8,4
F011230	3/4”	60	76	56,1	18	30,1	37,1	11	27,5	32	10,5
F011636	1”	70	88	63,6	22	36,5	44,15	14	37,5	43	12,5
F012040	1” 1/4	78	103	73,9	25	40,5	50,2	17	44	50	14,5

Per ordinazione flange ...FO...A
...FO...B
Ordering Examples .....FO...A
.....FO...B

Pour commander .....FO...A
...FO...B
Bestellbeispiel für flansche mit schrauben ...FO...A
...FO...B

Codulo SAE filettato GAS con battuta

SAE adaptor with BSP washer sealing thread
Collet SAE taraudée BSP avec tenue à rondelle
Längsanschlag SAE Adapter mit BSP Gewinde

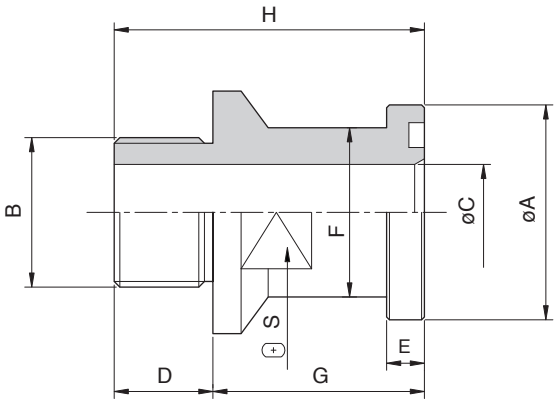

Serie 3000 psi

Pressione max esercizio bar	Tipo Type	Size S.A.E.	ø A	B	ø C	D	E	G	F	H	S	OR O-RINGS

Codulo SAE filettato GAS con battuta e sede OR

SAE adaptor with BSP OR sealing thread
Collet SAE taraudée BSP avec tenue à OR
Längsanschlag SAE Adapter BSP Gewinde mit doppel O-Ring Nut

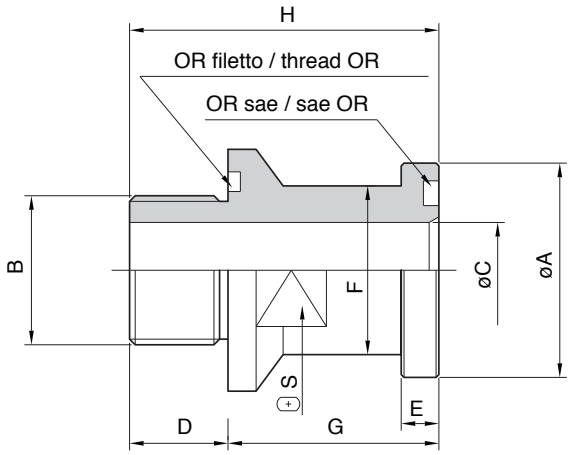

Serie 3000 psi

Pressione max esercizio bar	Tipo Type	Size S.A.E.	ø A	B	ø C	D	E	G	F	H	S	OR SAE	OR Filettato Thread OR

Doppio codulo SAE

Double SAE adaptor
Double collet SAE
SAE Doppeladapter

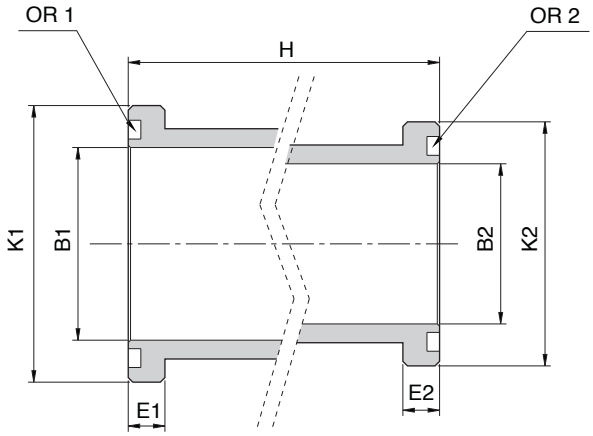

Serie 3000 psi

Pressione max esercizio bar	Tipo Type	Size S.A.E.	K1	K2	B 1	B 2	E 1	E 2	H	OR 1 O-RINGS	OR 2 O-RINGS

Codulo SAE diritto filettato JIC

Straight SAE adaptor with JIC thread
Collet SAE droit taraudée JIC
Gerade SAE Adapter mit JIC Gewinde

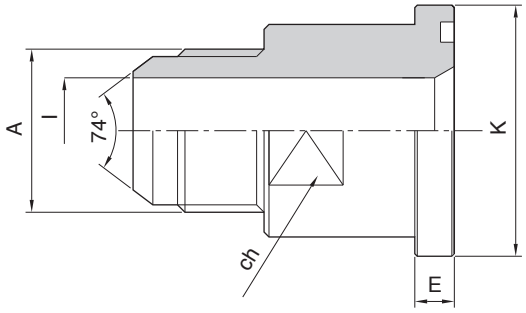

Serie 3000 psi

Pressione max esercizio bar	Tipo Type	Size S.A.E.	A	I	K	E	ch	OR O-RINGS

Codulo SAE diritto ORFS

ORFS straight SAE adaptor
Collet SAE ORFS droit
Gerade ORFS SAE Adapter

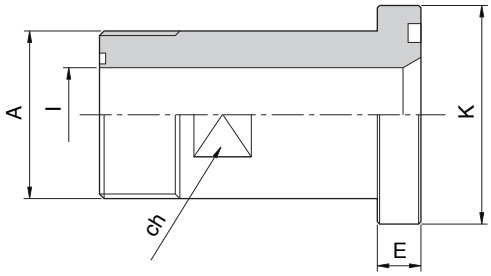

Serie 3000 psi

Pressione max esercizio bar	Tipo Type	Size S.A.E.	A	I	K	E	ch	OR O-RINGS

Le figure, le denominazioni, i riferimenti ed i dati contenuti nel presente catalogo non sono impegnativi. La Ditta si riserva di apportare in ogni momento e senza preavviso tutte le variazioni che riterrà opportune. È vietata ogni riproduzione parziale od integrale delle figure e del testo senza l'autorizzazione scritta della ditta stessa. In caso di dissonanza interpretativa, fa fede il testo in italiano.

Figure, name of parts, references and dates contained in this catalogue are not binding.
The firm reserve the right to introduce any and all necessary changes at any time without notice. Either partial or integral reproductions of figures and text are forbidden unless a written authorisation is given by the Firm.
In case of interpretative dissonance, the italian text has to be considered.

Les figures, les denominations, les reférences et les données contenus dans ce catalogue ne sont pas engageant. La Maison se reserve le droit d'apporter à chaque moment et sans préavis toute variation qu'elle considérera indiquée. Toute reproduction ou traduction, même partielle, des figures et du texte est défendu sans l'autorisation éxcrite de la Maison-même.
En cas de discordance interpretative, fait foi le texte en italien.

Die in diesen Katalog enthaltenen Abbildungen, Benennungen, Zeichen sowie Angaben sind unverbindlich. Die Firma behält sich das Recht vor, jederzeit und ohne Voranzeige Abänderungen vorzunehmen. Nachdruck oder Ubersetzung, auch auszugsweise, ist ohne schriftliche Genehmigung der Firma nicht gestattet. Im Fall einer nicht Übereinstimmenden deutung, gilt der italienische Text.

Flange QUADRE

SQUARE Flanges - Brides CARRÉE - QUADRAT Flansche

OFFICINE MECCANICHE

cioccd

Catalogo - Catalogue - Katalog - [Qu 08/09-3]

Indice

Index
Table
Inhaltsverzeichnis

FLANGE CETOP
CETOP flanges
Brides CETOP
CETOP Flansche .....pag. 02

CODULI A SALDARE DI TESTA
Butt welding adaptors
Collets bout à bout
CETOP Anschweissadapter .....pag. 03

CODULI RIDOTTI A SALDARE DI TESTA
Butt welding reducing adaptors
Collets reduit bout à bout
CETOP Reduzierschweissadapter .....pag. 04

CODULI CIECHI
Closed adaptors
Collets d'obturation
CETOP Verschluss Stopfen .....pag. 05

CODULI A SALDARE DI TASCA
Socket welding adaptors
Collets à emmanchement
Einschweissadapter .....pag. 06

FLANGE CETOP CON CODULO A SALDARE DI TESTA
CETOP flanges with butt welding adaptor
Brides CETOP avec collet bout à bout
CETOP Anschweissflansche .....pag. 07

DOPPIE FLANGE CETOP CON CODULI A SALDARE DI TESTA
Double CETOP flanges with butt weldind adaptors
Doubles brides CETOP avec collets bout à bout
Doppel CETOP Anschweissflansche .....pag. 08

FLANGE CETOP CON CODULO RIDOTTO A SALDARE DI TESTA
CETOP flanges with reducing butt welding adaptor
Brides CETOP avec collet reduit bout à bout
CETOP Reduzieranschweissflansche .....pag. 09

DOPPIE FLANGE CETOP CON CODULI RIDOTTI A SALDARE DI TESTA
CETOP Double flanges with reducing butt welding adaptors
Doubles brides CETOP avec collets reduit bout à bout
CETOP Doppelanschweissflanschverbinder .....pag. 10

FLANGE CETOP CON CODULO A SALDARE DI TASCA
CETOP flanges with socket welding adaptor
Brides CETOP avec collet à ammanchement
CETOP Einschweissflansche .....pag. 11

DOPPIE FLANGE CETOP CON CODULI A SALDARE DI TASCA
Double CETOP flanges with socket welding adaptors
Doubles brides CETOP avec collets à emmanchement
Doppel CETOP Einschweissflansche .....pag. 12

FLANGE CON CODULO CIECO
CETOP closed flanges
Brides CETOP d'obturation
CETOP Verschlussflansche .....pag. 13

FLANGE CETOP A 90°
90° CETOP flanges
Brides CETOP à 90°
CETOP 90° Winkelflansche .....pag. 14

FLANGE CETOP A 90° CON CODULO A SALDARE DI TESTA
90° CETOP flanges with butt welding adaptor
Brides CETOP à 90° avec collet bout à bout
CETOP 90° Winkelflansche mit Schweissanschluss .....pag. 15

FLANGE CETOP A "T"
T - CETOP flanges
Brides CETOP à T
CETOP -T- Flansche ..... pag. 16

FLANGE CETOP A "T" CON CODULO A SALDARE DI TESTA
T- CETOP flanges with butt welding adaptor
Brides CETOP à T avec collet bout à bout
CETOP -T- Flansche mit Schweissanschluss .....pag. 17

FLANGE CETOP A SALDARE DI TASCA
CETOP socket welding flanges
Brides CETOP à emmanchement
CETOP Einschweissflansche .....pag. 18

CONTROFLANGE CETOP A SALDARE DI TASCA
CETOP socket welding counter flanges
Contre brides CETOP à emmanchement
CETOP Einschweissgegenflansche .....pag. 19

DOPPIE FLANGE CETOP A SALDARE DI TASCA
CETOP double socket welding flanges
Doubles brides CETOP à emmanchement
CETOP Doppeleinschweissflanschverbinder .....pag. 20

FLANGE CETOP FILETTATE
CETOP threaded flanges
Brides CETOP taraudées
CETOP Gewindeflansche .....pag. 21

CONTROFLANGE CETOP FILETTATE
CETOP threaded counter flanges
Contre brides CETOP taraudées
CETOP Gewindegegenflasche .....pag. 22

DOPPIE FLANGE CETOP FILETTATE
CETOP threaded double flanges
Doubles brides CETOP taraudées
CETOP Doppelgewindeflanschverbinder .....pag. 23

FLANGE CETOP CIECHE
CETOP closed flanges
Brides CETOP d'obturation
CETOP Verschlussflansche .....pag. 24

FLANGE E DOPPIE FLANGE CON CODULI A SALDARE DI TESTA
Flanges and double flanges with butt weldind adaptors
Brides et doubles brides avec collets bout à bout
Flansche und Doppelflansche mit Anschweissadaptoren .....pag. 25

FLANGE ISO 6164 - '94
ISO 6164 -'94 flanges
Brides ISO 6164 -'94
ISO 6164 -'94 Flansche .....pag. 26

CODULI ISO 6164 - '94
ISO 6164 -'94 adaptors
Collets ISO 6164 -'94
ISO 6164 -'94 Anschweissadapter .....pag. 27

OTTURATORI (CODULI CIECHI) ISO 6164 - '94
ISO 6164 -'94 closed adaptors
Collets d'obturation ISO 6164 -'94
ISO 6164 -'94 Verschluss Stopfen .....pag. 28

FLANGE ISO 6164 - '94 CON CODULO A SALDARE DI TESTA
ISO 6164 -'94 flanges with butt welding adaptor
Brides ISO 6164 -'94 avec collet bout à bout
ISO 6164 -'94 Anschweissflansche .....pag. 29

DOPPIE FLANGE ISO 6164 - '94 CON CODULI A SALDARE DI TESTA
Double ISO 6164 -'94 flanges with butt welding adaptors
Doubles brides ISO 6164 -'94 avec collets bout à bout
Doppel ISO 6164 -'94 Anschweissflansche .....pag. 30

CODULI FILETTATI GAS, GAS CONICO, NPT PER FLANGE CETOP / ISO 6164 - '94
BSP and NPT threaded adaptors for CETOP / ISO6164 -'94 flanges
Collets taraudés BSP - NPT pour brides CETOP / ISO6164 -'94
CETOP / ISO6164 -'94 Adapter mit Rohrgewinde oder NPT- Gewinde
.....pag. 31

Flange CETOP

CETOP flanges
Brides CETOP
CETOP Flansche

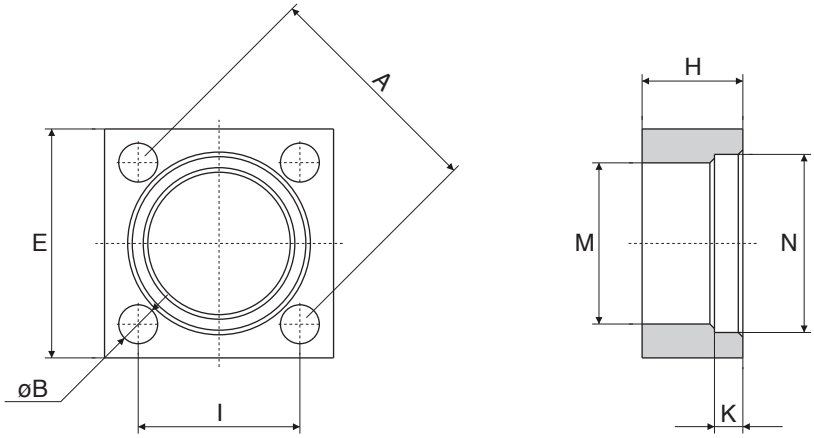

Serie 250 bar

Pressione max esercizio bar	Tipo Type	A		Size	E	I		M	N	H	K+0 -0,30	B	
		CETOP	SID			CETOP	SID					CETOP	SID
250	21017	35	-	3/8”	40	24,7	-	18,5	25,1	14	6,2	6,5	-
250	21021	42	-	1/2”	45	29,7	30	24,4	31	15	6,2	8,5	6,5
250	21027	50	-	3/4”	50	35,3	35,3	32,1	38,9	16	6,2	8,5	8,5
250	21033	62	-	1”	65	43,8	43,8	38,5	45,3	18	7,5	11	11
250	21042	73	-	1” 1/4	75	51,6	51,6	43,7	51,6	22	7,5	13	13
250	21049	85	-	1” 1/2	85	60	60	50,8	61,1	25	7,5	15	13
250	21060	98	96	2”	100	69,4	68	62,7	72,2	30	9	17	15
250	21075	118	120,2	2” 1/2	120	83,4	85	76,6	88	35	9	21	19
250	21090	145	134,4	3”	140	102,5	95	90,8	102,3	40	9	21	23
250	21103	145	-	3” 1/2	140	102,5	-	102,5	120	52	17,5	21	-
250	21115	160	-	4”	160	113,2	-	114,5	132	60	21	25	-
250	21115	-	183,8	4”	180	-	130	114,5	132	60	21	-	28
250	21140	186,7	-	5”	180	132	-	141,5	155,5	60	21	28	-

Serie 400 bar

Pressione max esercizio bar	Tipo Type	A	Size	E	I	M	N	H	K+0 -0,30	B
400	41017	35	3/8”	40	24,7	18,5	26,8	16	7,25	6,5
400	41021	42	1/2”	45	29,7	24,6	32,7	17	7,25	8,5
400	41027	50	3/4”	50	35,3	32,5	40	20	8,4	8,5
400	41033	62	1”	65	43,8	38,5	48,7	24	9	11
400	41042	73	1” 1/4	75	51,6	44,5	54,8	28	9,8	13
400	41049	85	1” 1/2	85	60	51,6	64,3	32	12,1	15
400	41060	98	2”	100	69,4	67,6	80,2	37	12,1	17
400	41075	118	2” 1/2	120	83,4	80,5	95	45	16,1	21
400	41090	145	3”	140	102,5	90,5	105	52	16,1	21
400	41103	145	3” 1/2	140	102,5	102,5	120	52	17,5	21
400	41115	160	4”	160	113,2	114,6	132	60	21	25

Per ordinare le flange, specificare se CETOP o SID
Ordering flanges, specify if CETOP or SID
Pour commander brides, indiquer s’il vous plait si CETOP ou SID
Um Flansche zu bestellen, bitte CETOP oder SID Ausführung angeben

Es.: CETOP.....
Es.: SID.....

Coduli a saldare di testa

Butt welding adaptors
Collets bout à bout
CETOP Anschweissadapter

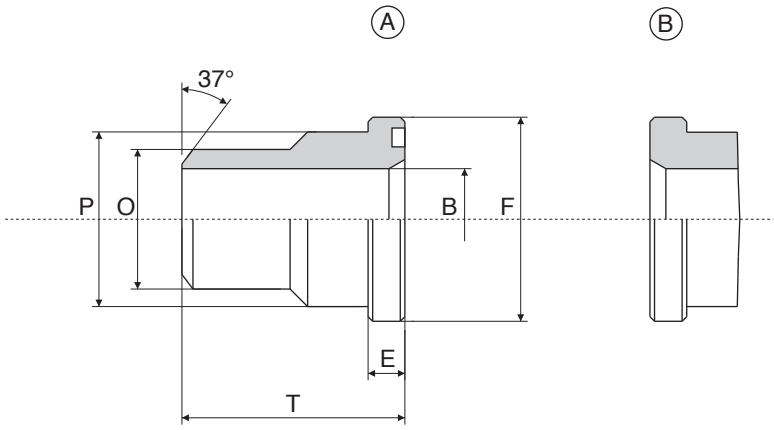

Serie 250 bar

Pressione max esercizio bar	Tipo Type	Size	B	E	F	P	O	T	OR O-RINGS
250	C.2117-ST	3/8”	12,5	6,7	24,5	18	18	40	3068
250	C.2121-ST	1/2”	13	6,7	30,2	24	22	45	4075
250	C.2127-ST	3/4”	19	6,7	38,1	31,5	28	50	4100
250	C.2133-ST	1”	25	8	44,4	38	35	55	4131
250	C.2142-ST	1” 1/4	31	8	50,8	43	43	60	4150
250	C.2149-ST	1” 1/2	38	8	60,3	50	50	65	4187
250	C.2160-ST	2”	47	9,5	71,4	62	62	70	4225
250	C.2175-ST	2” 1/2	58	12	87,2	76	76	75	4275
250	C.2190-ST	3”	70	15	101,6	90	90	85	4337
250	C.2103-ST	3” 1/2	80	20	119	102	102	90	6337
250	C.2115-ST	4”	90	23,5	131	114	114	105	6387
250	C.2140-ST	5”	110	23,5	155	141,3	141,3	105	201

Serie 400 bar

Pressione max esercizio bar	Tipo Type	Size	B	E	F	P	O	T	OR O-RINGS
400	C.4117-ST	3/8”	10	7,7	26	18	18	40	3068
400	C.4121-ST	1/2”	13	7,7	31,8	24	22	45	4075
400	C.4127-ST	3/4”	18	8,7	39,5	32	28	50	4100
400	C.4133-ST	1”	22	9,5	47,6	38	35	55	4131
400	C.4142-ST	1” 1/4	29	10,3	54	44	44	60	4150
400	C.4149-ST	1” 1/2	35	12,5	63,5	51	51	65	4187
400	C.4160-ST	2”	43	12,5	79,4	67	61	70	4225
400	C.4175-ST	2” 1/2	53	16,5	94,2	80	80	80	6275
400	C.4190-ST	3”	58	18	104	90	90	90	6300
400	C.4103-ST	3” 1/2	63	20	119	102	102	90	6337
400	C.4115-ST	4”	74	23,5	131	114	114	105	6350

Per ordinare coduli
How to order straight adaptors
Example pour commander collets — Es.: C.....ST-A
Bestellbeispiel für gerade adaptoren — Es.: C.....ST-B

Coduli ridotti a saldare di testa

Butt welding reducing adaptors
Collets reduit bout à bout
CETOP Reduzierschweissadapter

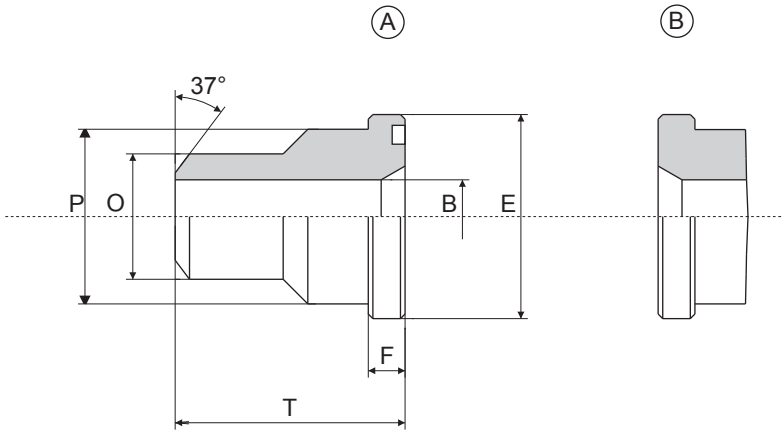

Serie 250 bar

Pressione max esercizio bar	Tipo Type	Size	B	E	F	P	O	T	OR O-RINGS
250	CR.2221-ST	1/2”	10	30,2	6,7	24	18	45	4075
250	CR.2227-ST	3/4”	13	38,1	6,7	31,5	22	50	4100
250	CR.2233-ST	1”	19	44,4	8	38	28	55	4131
250	CR.2242-ST	1” 1/4	25	50,8	8	43	35	60	4150
250	CR.2249-ST	1” 1/2	31	60,3	8	50	43	65	4187
250	CR.2260-ST	2”	38	71,4	9,5	62	50	70	4225
250	CR.2275-ST	2” 1/2	47	87,2	12	76	62	75	4275
250	CR.2290-ST	3”	58	101,6	15	90	76	85	4337
250	CR.2203-ST	3” 1/2	70	119	20	102	90	90	6337
250	CR.2215-ST	4”	80	131	23,5	114	102	105	6387

Serie 400 bar

Pressione max esercizio bar	Tipo Type	Size	B	E	F	P	O	T	OR O-RINGS
400	CR.4221-ST	1/2”	10	31,8	7,7	24	18	45	4075
400	CR.4227-ST	3/4”	13	39,5	8,7	32	22	50	4100
400	CR.4233-ST	1”	18	47,6	9,5	38	28	55	4131
400	CR.4242-ST	1” 1/4	22	54	10,3	44	35	60	4150
400	CR.4249-ST	1” 1/2	29	63,5	12,5	51	44	65	4187
400	CR.4260-ST	2”	35	79,4	12,5	67	51	70	4225
400	CR.4275-ST	2” 1/2	43	94,2	16,5	80	61	80	6275
400	CR.4290-ST	3”	53	104	18	90	80	90	6300
400	CR.4203-ST	3” 1/2	58	119	20	102	90	90	6337
400	CR.4215-ST	4”	63	131	23,5	114	102	105	6350

Per ordinare coduli
How to order straight adaptors
Example pour commander collets — Es.: CR.....ST-A
Bestellbeispiel für gerade adaptoren — Es.: CR.....ST-B

Coduli ciechi

Closed adaptors
Collets d'obturation
CETOP Verschluss Stopfen

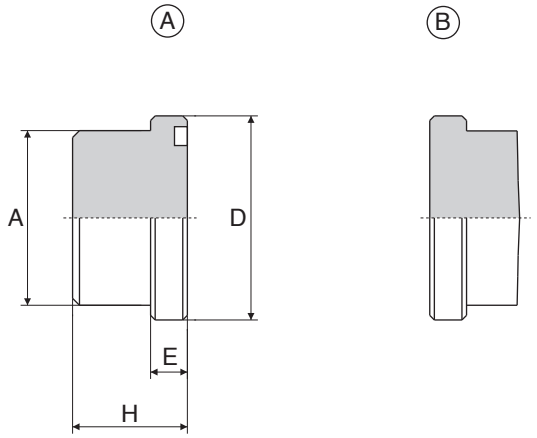

Serie 250 bar

Pressione max esercizio bar	Tipo Type	Size	D	E	A	H	OR O-RINGS
250	O.2617	3/8”	24,5	6,7	18	15	3068
250	O.2621	1/2”	30,2	6,7	24	16	4075
250	O.2627	3/4”	38,1	6,7	31,5	17	4100
250	O.2633	1”	44,4	8	38	19	4131
250	O.2642	1” 1/4	50,8	8	43	23	4150
250	O.2649	1” 1/2	60,3	8	50	26	4187
250	O.2660	2”	71,4	9,5	62	31	4225
250	O.2675	2” 1/2	87,2	12	76	37	4275
250	O.2690	3”	101,6	15	90	42	4337
250	O.2603	3” 1/2	119	20	102	54	6337
250	O.2615	4”	131	23,5	114	62	6387
250	O.2640	5”	155	23,5	141	62	201

Serie 400 bar

Pressione max esercizio bar	Tipo Type	Size	D	E	A	H	OR O-RINGS
400	O.4617	3/8”	26	7,7	18	17	3068
400	O.4621	1/2”	31,8	7,7	24	19	4075
400	O.4627	3/4”	39,5	8,7	32	21	4100
400	O.4633	1”	47,6	9,5	38	25	4131
400	O.4642	1” 1/4	54	10,3	44	31	4150
400	O.4649	1” 1/2	63,5	12,5	51	33	4187
400	O.4660	2”	79,4	12,5	67	42	4225
400	O.4675	2” 1/2	94,2	16,5	80	47	6275
400	O.4690	3”	104	18	90	54	6300
400	O.4603	3” 1/2	119	20	102	54	6337
400	O.4615	4”	131	23,5	114	62	6350

Per ordinare coduli
How to order straight adaptors
Example pour commander collets Es.: O.....A
Bestellbeispiel für gerade adaptoren Es.: O.....B

Coduli a saldare di tasca

Socket welding adaptors
Collets à emmanchement
Einschweissadapter

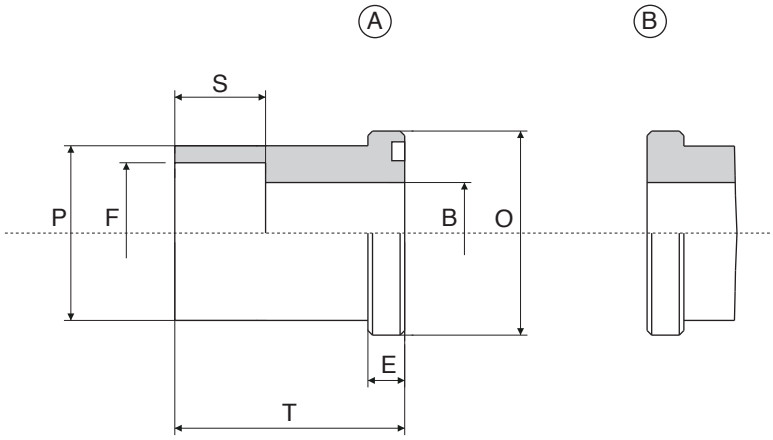

PN 250

Pressione max esercizio bar	Tipo Type	Size	B	E	O	F	P	S	T	OR O-RINGS
210	C.2516 S	1/2”	12,5	6,7	30,2	16,5	24	12	35	4075
	C.2517 S					17,6				
210	C.2520 S	3/4”	15	6,7	38,1	20,5	31,5	13	40	4100
	C.2521 S					21,7				
210	C.2525 S	1”	20	8	44,4	25,5	38	14	45	4131
	C.2527 S					27,3				
210	C.2530 S	1” 1/4	25	8	50,8	30,5	43	16	50	4150
	C.2532 S					32,5				
	C.2534 S					34,2				
210	C.2538 S	1” 1/2	32	8	60,3	38,5	50	18	55	4187
	C.2540 S					40,7				
175	C.2543 S					43				
210	C.2549 S	2”	38	9,5	71,4	49	62	20	65	4225
	C.2550 S					50,7				
250	C.2561 S.25	2” 1/2	47	12	87,2	61	76	22	70	4275
	C.2564 S.25					64				
250	C.2574 S.25	3”	58	15	101,6	74	90	24	80	4337
250	C.2577 S.25	3” 1/2	58	20	119	77	102	24	90	6337
	C.2581 S.25					81				
250	C.2591 S.25	4”	70	23,5	131	91	114	28	105	6350

Per ordinare coduli
How to order straight adaptors
Example pour commander collets Es.: C.....S A
Bestellbeispiel für gerade adaptoren Es.: C.....S B

Flange CETOP con codulo a saldare di testa

CETOP flanges with butt welding adaptor
Brides CETOP avec collet bout à bout
CETOP Anschweissflansche

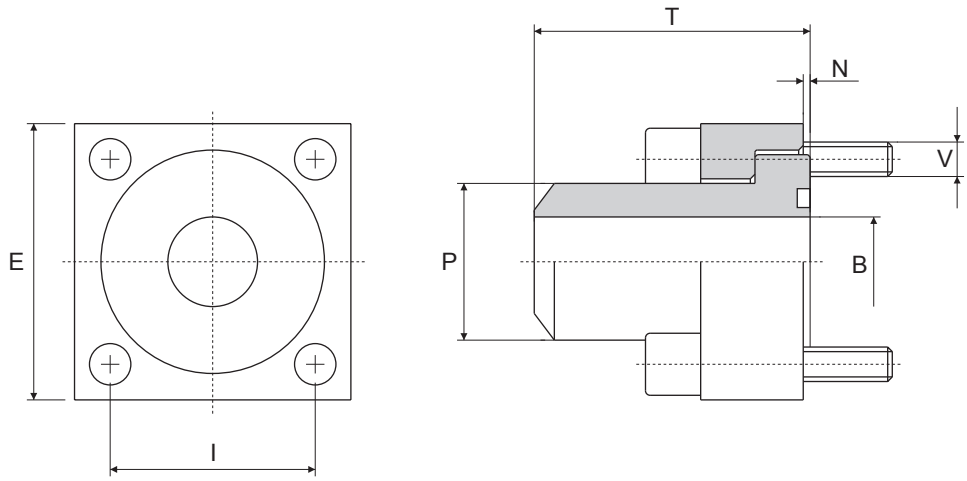

Serie 250 bar

Pressione max esercizio bar	Tipo Type	Size	B	P	T	E	I		V		N	X TUBO	OR
							CETOP	SID	CETOP	SID			O-RINGS
250	A.22017-ST	3/8”	12,5	18	40	40	24,7	-	M 6 x 25	-	1	14 - 18	3068
250	A.22021-ST	1/2”	13	22	45	45	29,7	30	M 8 x 30	M 6 x 25	1	20 - 22	4075
250	A.22027-ST	3/4”	20	28	50	50	35,3	35,3	M 8 x 30	M 8 x 30	1	25 - 28	4100
250	A.22033-ST	1”	25	35	55	65	43,8	43,8	M10 x 35	M10 x 35	1	30 - 35	4131
250	A.22042-ST	1” 1/4	31	43	60	75	51,6	51,6	M12 x 40	M12 x 40	1	38 - 42,5	4150
250	A.22049-ST	1” 1/2	38	50	65	85	60	60	M14 x 45	M12 x 45	1	48 - 50	4187
250	A.22060-ST	2”	47	62	70	100	69,4	68	M16 x 55	M14 x 50	1,5	60 - 63,5	4225
250	A.22075-ST	2” 1/2	58	76	75	120	83,4	85	M20 x 70	M18 x 65	1,5	73 - 80	4275
250	A.22090-ST	3”	70	90	85	140	102,5	95	M20 x 80	M22 x 80	1,5	88 - 90	4337
250	A.22103-ST	3” 1/2	80	102	90	140	102,5	-	M20 x 90	-	1,5	95 - 102	6337
250	A.22115-ST	4”	90	114	105	160	113,2	-	M24 x 100	-	1,5	113 - 120	6387
250	A.22115-ST	4”	90	114	105	180	-	130	-	M27 x 100	1,5	113 - 120	6387

Serie 400 bar

Pressione max esercizio bar	Tipo Type	Size	B	P	T	E	I	V	N	X TUBO	OR
											O-RINGS
400	A.42017-ST	3/8”	10	18	40	40	24,7	M 6 x 25	1	16 - 18	3068
400	A.42021-ST	1/2”	13	22	45	45	29,7	M 8 x 30	1	20 - 22	4075
400	A.42027-ST	3/4”	18	28	50	50	35,3	M 8 x 35	1	25 - 28	4100
400	A.42033-ST	1”	22	35	55	65	43,8	M10 x 40	1	33 - 35	4131
400	A.42042-ST	1” 1/4	29	44	60	75	51,6	M12 x 45	1	42 - 45	4150
400	A.42049-ST	1” 1/2	35	51	65	85	60	M14 x 55	1	48 - 52	4187
400	A.42060-ST	2”	43	61	70	100	69,4	M16 x 65	1,5	60 - 63	4225
400	A.42075-ST	2” 1/2	53	80	80	120	83,4	M20 x 70	1,5	75 - 80	6275
400	A.42090-ST	3”	58	90	90	140	102,5	M20 x 90	1,5	90 - 90	6300
400	A.42103-ST	3” 1/2	63	102	90	140	102,5	M20 x 90	1,5	100 - 102	6337
400	A.42115-ST	4”	74	114	105	160	113,2	M24 x 100	1,5	110 - 120	6350

Per ordinare le flange, specificare se CETOP o SID
Ordering flanges, specify if CETOP or SID
Pour commander brides, indiquer s’il vous plait si CETOP ou SID
Um Flansche zu bestellen, bitte CETOP oder SID Ausführung angeben

Es.: CETOP A.....ST
Es.: SID A.....ST

Doppie flange CETOP con coduli a saldare di testa

Double CETOP flanges with butt welding adaptors
Doubles brides CETOP avec collets bout à bout
Doppel CETOP Anschweissflansche

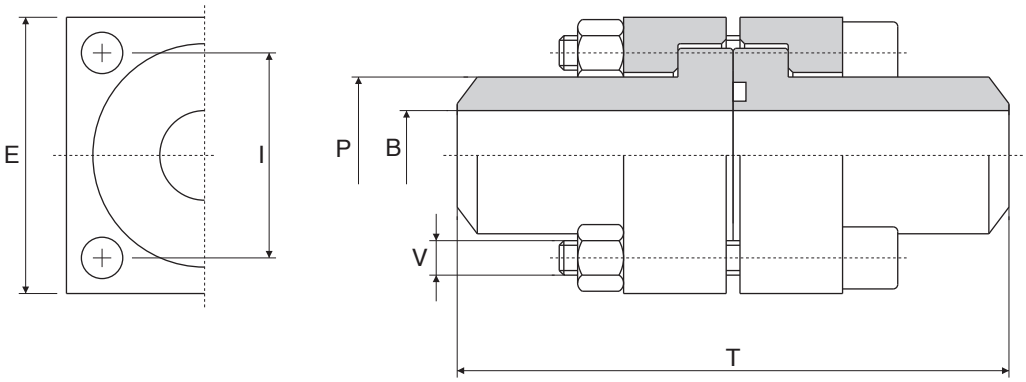

Serie 250 bar

Pressione max esercizio bar	Tipo Type	Size	B	P	T	E	I		V		X TUBO	OR
							CETOP	SID	CETOP	SID		O-RINGS
250	D.23017-ST	3/8”	12,5	18	80	40	24,7	-	M 6	- x 35	14 - 18	3068
250	D.23021-ST	1/2”	13	22	90	45	29,7	30	M 8	M 6 x 40	20 - 22	4075
250	D.23027-ST	3/4”	20	28	100	50	35,3	35,3	M 8	M 8 x 45	25 - 28	4100
250	D.23033-ST	1”	25	35	110	65	43,8	43,8	M10	M10 x 50	30 - 35	4131
250	D.23042-ST	1” 1/4	31	43	120	75	51,6	51,6	M12	M12 x 60	38 - 42,5	4150
250	D.23049-ST	1” 1/2	38	50	130	85	60	60	M14	M12 x 70	48 - 50	4187
250	D.23060-ST	2”	47	62	140	100	69,4	68	M16	M14 x 80	60 - 63,5	4225
250	D.23075-ST	2” 1/2	58	76	150	120	83,4	85	M20	M18 x 100	73 - 80	4275
250	D.23090-ST	3”	70	90	170	140	102,5	95	M20	M22 x 110	88 - 90	4337
250	D.23103-ST	3” 1/2	80	102	180	140	102,5	-	M20	- x 130	95 - 102	6337
250	D.23115-ST	4”	90	114	210	160	113,2	-	M24	- x 150	113 - 120	6387
250	D.23115-ST	4”	90	114	210	180	-	130	-	M27 x 140	113 - 120	6387
250	D.23140-ST	5”	110	141,3	210	180	-	132	-	M27 x 150	113 - 120	201

Serie 400 bar

Pressione max esercizio bar	Tipo Type	Size	B	P	T	E	I	V	X TUBO	OR
										O-RINGS
400	D.43017-ST	3/8”	10	18	80	40	24,7	M 6 x 40	14 - 18	3068
400	D.43021-ST	1/2”	13	22	90	45	29,7	M 8 x 45	20 - 22	4075
400	D.43027-ST	3/4”	18	28	100	50	35,3	M 8 x 50	25 - 28	4100
400	D.43033-ST	1”	22	35	110	65	43,8	M10 x 60	33 - 35	4131
400	D.43042-ST	1” 1/4	29	44	120	75	51,6	M12 x 70	42 - 45	4150
400	D.43049-ST	1” 1/2	35	51	130	85	60	M14 x 80	48 - 52	4187
400	D.43060-ST	2”	43	61	140	100	69,4	M16 x 100	60 - 63	4225
400	D.43075-ST	2” 1/2	53	80	160	120	83,4	M20 x 120	75 - 80	6275
400	D.43090-ST	3”	58	90	180	140	102,5	M20 x 130	90 - 90	6300
400	D.43103-ST	3” 1/2	63	102	180	140	102,5	M20 x 130	100 - 102	6337
400	D.43115-ST	4”	74	114	210	160	113,2	M24 x 150	110 - 120	6350

Per ordinare le flange, specificare se CETOP o SID
Ordering flanges, specify if CETOP or SID
Pour commander brides, indiquer s’il vous plait si CETOP ou SID
Um Flansche zu bestellen, bitte CETOP oder SID Ausführung angeben

Es.: CETOP D.....ST
Es.: SID D.....ST

Flange CETOP con codulo ridotto a saldare di testa

CETOP flanges with reducing butt welding adaptor
Brides CETOP avec collet reduit bout à bout
CETOP Reduzieranschweissflansche

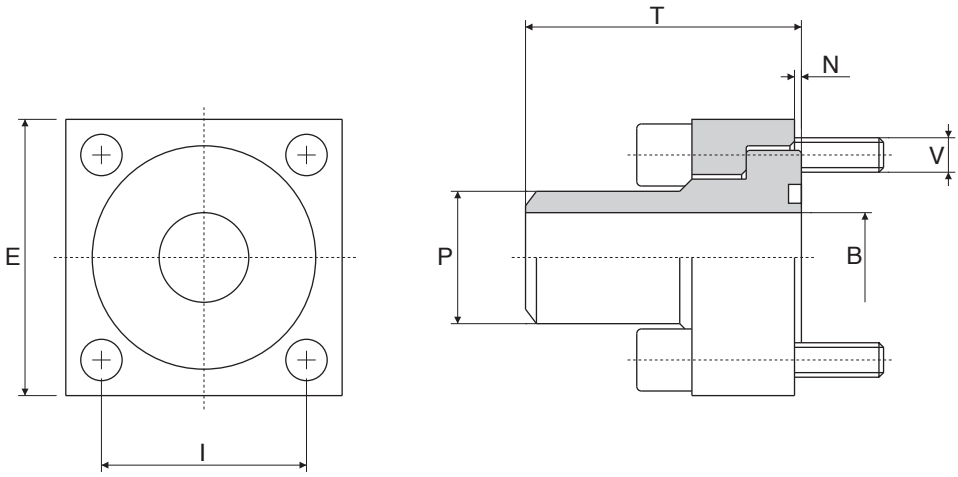

Serie 250 bar

Pressione max esercizio bar	Tipo Type	Size	B	P	T	E	I		V		N	X TUBO	OR
							CETOP	SID	CETOP	SID			O-RINGS
250	AR.22018-ST	1/2”	12,5	18	45	45	29,7	30	M 8 x 30	M 6 x 25	1	16 - 18	4075
250	AR.22022-ST	3/4”	13	22	50	50	35,3	35,3	M 8 x 30	M 8 x 30	1	20 - 22	4100
250	AR.22028-ST	1”	20	28	55	65	43,8	43,8	M10 x 35	M10 x 35	1	25 - 28	4131
250	AR.22035-ST	1” 1/4	25	35	60	75	51,6	51,6	M12 x 40	M12 x 40	1	30 - 35	4150
250	AR.22043-ST	1” 1/2	31	43	65	85	60	60	M14 x 45	M12 x 45	1,5	38 - 43	4187
250	AR.22050-ST	2”	38	50	70	100	69,4	68	M16 x 55	M14 x 50	1,5	48 - 50	4225
250	AR.22062-ST	2” 1/2	47	62	75	120	83,4	85	M20 x 70	M18 x 70	1,5	60 - 63	4275
250	AR.22076-ST	3”	58	76	85	140	102,5	95	M20 x 80	M22 x 75	1,5	73 - 76	4337
250	AR.22090-ST	3” 1/2	70	90	90	140	102,5	-	M20 x 90	-	1,5	88 - 90	6337
250	AR.22102-ST	4”	80	102	105	160	113,2	-	M24 x 100	-	1,5	100 - 102	6387
250	AR.22102-ST	4”	80	102	105	180	-	130	-	M27 x 100	1,5	100 - 120	6387

Serie 400 bar

Pressione max esercizio bar	Tipo Type	Size	B	P	T	E	I	V	N	X TUBO	OR
											O-RINGS
400	AR.42018-ST	1/2”	10	18	45	45	29,7	M 8 x 30	1	16 - 18	4075
400	AR.42023-ST	3/4”	13	22	50	50	35,3	M 8 x 30	1	20 - 22	4100
400	AR.42028-ST	1”	18	28	55	65	43,8	M10 x 40	1	25 - 28	4131
400	AR.42035-ST	1” 1/4	22	35	60	75	51,6	M12 x 45	1	30 - 35	4150
400	AR.42044-ST	1” 1/2	29	44	65	85	60	M14 x 55	1	38 - 43	4187
400	AR.42051-ST	2”	35	51	70	100	69,4	M16 x 65	1,5	48 - 51	4225
400	AR.42061-ST	2” 1/2	43	61	80	120	83,4	M20 x 70	1,5	60 - 61	6275
400	AR.42080-ST	3”	53	80	90	140	102,5	M20 x 90	1,5	73 - 80	6300
400	AR.42090-ST	3” 1/2	58	90	90	140	102,5	M20 x 90	1,5	88 - 90	6337
400	AR.42102-ST	4”	63	102	105	160	113,2	M24 x 100	1,5	100 - 102	6350

Per ordinare le flange, specificare se CETOP o SID
Ordering flanges, specify if CETOP or SID
Pour commander brides, indiquer s’il vous plait si CETOP ou SID
Um Flansche zu bestellen, bitte CETOP oder SID Ausführung angeben

Es.: CETOP AR.....ST
Es.: SID AR.....ST

Doppie Flange CETOP con coduli ridotti a saldare di testa

Double CETOP flanges with reducing butt welding adaptors
Doubles brides CETOP avec collets reduit bout à bout
Doppel CETOP Anschweissflanschverbinder

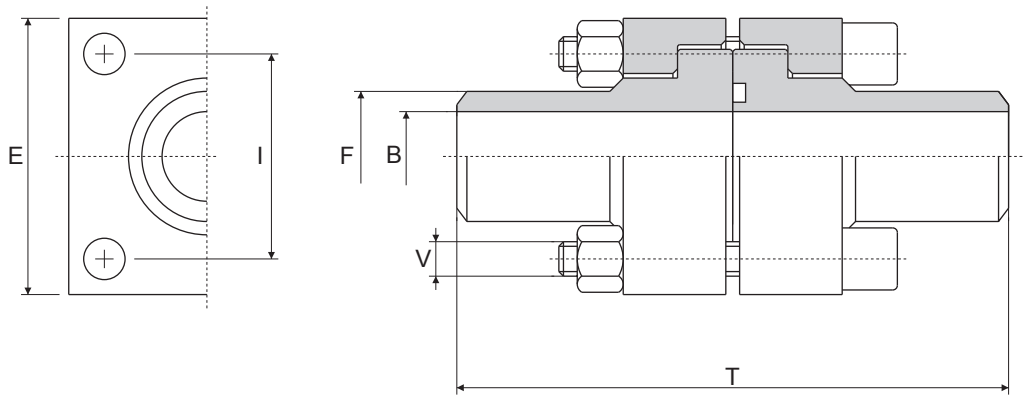

Serie 250 bar

Pressione max esercizio bar	Tipo Type	Size	B	F	T	E	I		V		X TUBO	OR
							CETOP	SID	CETOP	SID		O-RINGS
250	DR.23018-ST	1/2”	12,5	18	90	45	29,7	30	M 8	M 6 x 40	16 - 18	4075
250	DR.23022-ST	3/4”	13	22	100	50	35,3	35,3	M 8	M 8 x 45	20 - 22	4100
250	DR.23028-ST	1”	20	28	110	65	43,8	43,8	M10	M10 x 50	25 - 28	4131
250	DR.23035-ST	1” 1/4	25	35	120	75	51,6	51,6	M12	M12 x 60	30 - 35	4150
250	DR.23043-ST	1” 1/2	31	43	130	85	60	60	M14	M12 x 70	38 - 43	4187
250	DR.23050-ST	2”	38	50	140	100	69,4	68	M16	M14 x 80	48 - 50	4225
250	DR.23062-ST	2” 1/2	47	62	150	120	83,4	85	M20	M18 x 100	60 - 63	4275
250	DR.23076-ST	3”	58	76	170	140	102,5	95	M20	M22 x 110	73 - 76	4337
250	DR.23090-ST	3” 1/2	70	90	180	140	102,5	-	M20	- x 130	88 - 90	6337
250	DR.23102-ST	4”	80	102	210	160	113,2	-	M24	- x 150	100 - 102	6387
250	DR.23102-ST	4”	80	102	210	180	-	130	-	M27 x 140	100 - 102	6387

Serie 400 bar

Pressione max esercizio bar	Tipo Type	Size	B	F	T	E	I	V	X TUBO	OR
										O-RINGS
400	DR.43018-ST	1/2”	10	18	90	45	29,7	M 8 x 45	16 - 18	4075
400	DR.43022-ST	3/4”	13	22	100	50	35,3	M 8 x 50	20 - 22	4100
400	DR.43028-ST	1”	18	28	110	65	43,8	M10 x 60	25 - 28	4131
400	DR.43035-ST	1” 1/4	22	35	120	75	51,6	M12 x 70	30 - 35	4150
400	DR.43044-ST	1” 1/2	29	44	130	85	60	M14 x 80	38 - 43	4187
400	DR.43051-ST	2”	35	51	140	100	69,4	M16 x 100	48 - 51	4225
400	DR.43061-ST	2” 1/2	43	61	160	120	83,4	M20 x 120	60 - 61	6275
400	DR.43080-ST	3”	53	80	180	140	102,5	M20 x 130	73 - 80	6300
400	DR.43090-ST	3” 1/2	58	90	180	140	102,5	M20 x 130	88 - 90	6337
400	DR.43102-ST	4”	63	102	210	160	113,2	M24 x 150	100 - 102	6350

Per ordinare le flange, specificare se CETOP o SID
Ordering flanges, specify if CETOP or SID
Pour commander brides, indiquer s’il vous plait si CETOP ou SID
Um Flansche zu bestellen, bitte CETOP oder SID Ausführung angeben

Es.: CETOP DR.....ST
Es.: SID DR.....ST

Flange CETOP con codulo a saldare di tasca

CETOP flanges with socket welding adaptor
Brides CETOP avec collet à ammanchement
CETOP Einschweissflansche

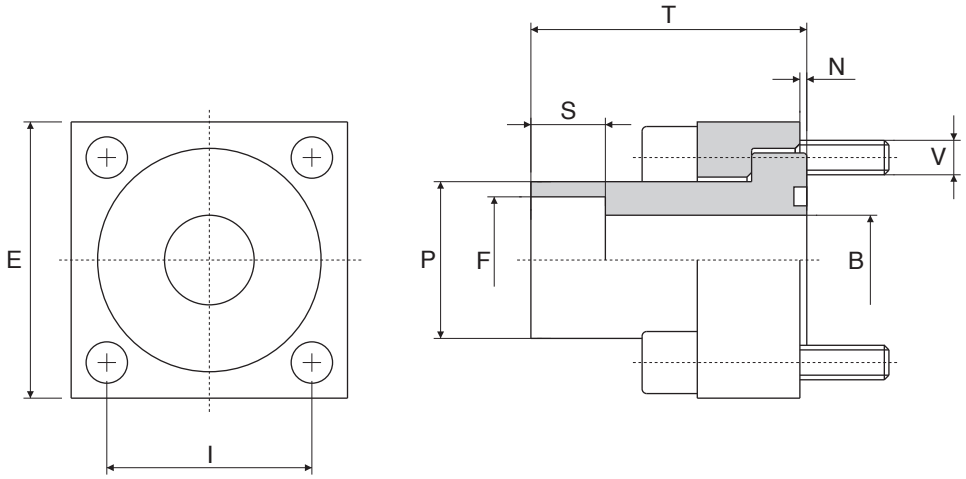

serie 250 bar

Pressione max esercizio bar	Tipo Type	Size	B	E	F	P	S	T	I CETOP	I SID	V CETOP	V SID	N	OR O-RINGS
250	A.24016-S	1/2”	12,5	45	16,5	24	12	35	29,7	30	M 8 x 30	M 6 x 25	1	4075
	A.24017-S				17,6									
250	A.24020-S	3/4”	15	50	20,5	31,8	13	40	35,3	35,3	M 8 x 30	M 8 x 30	1	4100
	A.24021-S				21,7									
250	A.24025-S	1”	20	65	25,5	38	14	45	43,8	43,8	M10 x 35	M10 x 35	1	4131
	A.24027-S				27,3									
250	A.24030-S	1” 1/4	25	75	30,5	43	16	50	51,6	51,6	M12 x 40	M12 x 40	1	4150
	A.24032-S				32,5									
	A.24034-S				34,2									
250	A.24038-S	1” 1/2	32	85	38,5	50	18	55	60	60	M14 x 45	M12 x 45	1	4187
	A.24040-S				40,7									
175	A.24043-S				43									
250	A.24049-S	2”	38	100	49	62	20	65	69,4	68	M16 x 55	M14 x 50	1,5	4225
	A.24050-S				50,7									
250	A.24061-S	2” 1/2	47	120	61	76	22	70	83,4	85	M20 x 70	M18 x 65	1,5	4275
	A.24064-S				64									
250	A.24074-S	3”	58	140	74	90	24	80	102,5	95	M20 x 80	M22 x 75	1,5	4337
250	A.24077-S	3” 1/2	58	140	77	102	24	90	102,5	-	M20 x 90	-	1,5	6337
	A.24081-S				81									
250	A.24091-S	4”	70	160	91	114	28	105	113,2	-	M24 x 100	-	1,5	6350
	A.24091-S			180					-	130	-	M27 x 100		

Per ordinare le flange, specificare se CETOP o SID
Ordering flanges, specify if CETOP or SID
Pour commander brides, indiquer s’il vous plait si CETOP ou SID
Um Flansche zu bestellen, bitte CETOP oder SID Ausführung angeben

Es.: CETOP A.....S
Es.: SID A.....S

Doppie flange CETOP con coduli a saldare di tasca

Double CETOP flanges with sock et welding adaptors
Doubles brides CETOP avec collets à emmanchement
Doppel CETOP Einschweissflansche

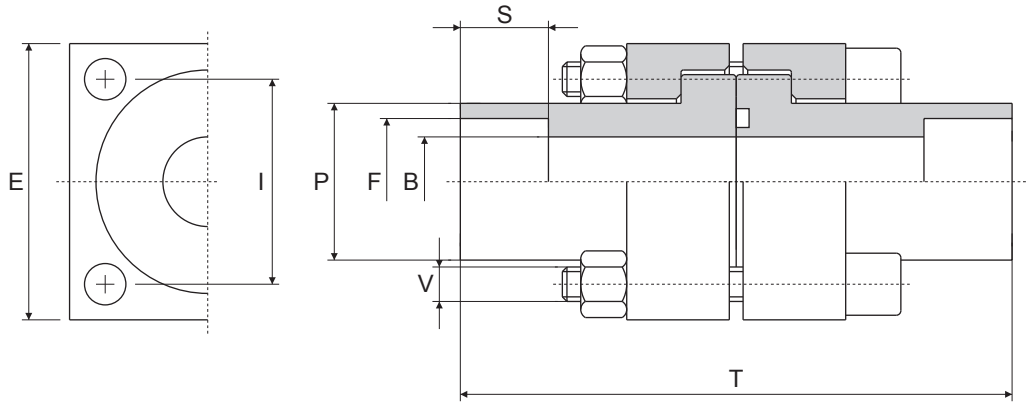

serie 250 bar

Pressione max esercizio bar	Tipo Type	Size	B	E	F	P	S	T	I CETOP	I SID	V CETOP	V SID	OR O-RINGS
250	D.25016-S	1/2”	12,5	45	16,5	24	12	70	29,7	30	M 8 x 40	M 6 x 40	4075
	D.25017-S				17,6								
250	D.25020-S	3/4”	15	50	20,5	31,8	13	80	35,3	35,3	M 8 x 45	M 8 x 54	4100
	D.25021-S				21,7								
250	D.25025-S	1”	20	65	25,5	38	14	90	43,8	43,8	M10 x 50	M10 x 50	4131
	D.25027-S				27,3								
250	D.25030-S	1” 1/4	25	75	30,5	43	16	100	51,6	51,6	M12 x 60	M12 x 60	4150
	D.25032-S				32,5								
	D.25034-S				34,2								
250	D.25038-S	1” 1/2	32	85	38,5	50	18	110	60	60	M14 x 70	M12 x 70	4187
	D.25040-S				40,7								
175	D.25043-S				43								
250	D.25049-S	2”	38	100	49	62	20	130	69,4	68	M16 x 80	M14 x 80	4225
	D.25050-S				50,7								
250	D.25061-S	2” 1/2	47	120	61	76	22	140	83,4	85	M20 x 100	M18 x 100	4275
	D.25064-S				64								
250	D.25074-S	3”	58	140	74	90	24	160	102,5	95	M20 x 110	M22 x 110	4337
250	D.25077-S	3” 1/2	58	140	77	102	24	180	102,5	-	M20 x 130	-	6337
	D.25081-S				81								
250	D.25091-S	4”	70	160	91	114	28	210	113,2	-	M24 x 150	-	6350
	D.25091-S			180					-	130	-	M27 x 150	

Per ordinare le flange, specificare se CETOP o SID
Ordering flanges, specify if CETOP or SID
Pour commander brides, indiquer s’il vous plait si CETOP ou SID — Es.: CETOP D.....S
Um Flansche zu bestellen,bitte CETOP oder SID Ausführung angeben — Es.: SID D.....S

Flange CETOP con codulo cieco

CETOP closed flanges
Brides CETOP d'obturation
CETOP Verschlussflansche

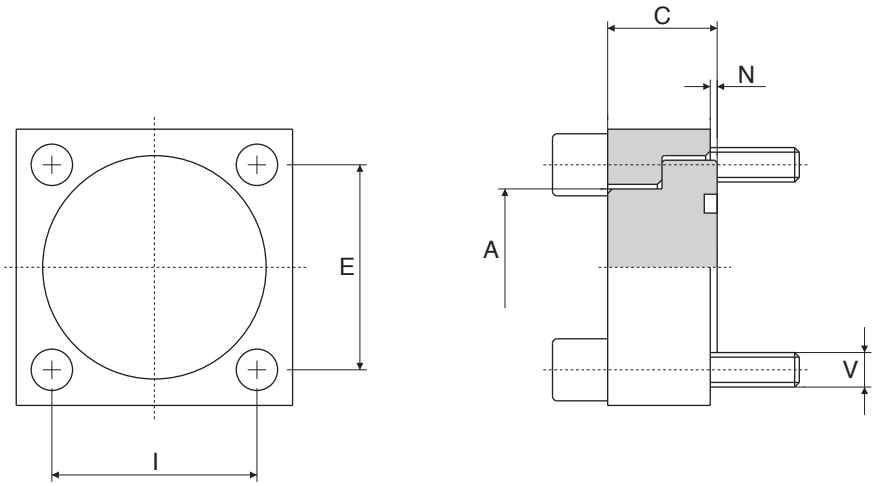

Serie 250 bar

Pressione max esercizio bar	Tipo Type	Size	A	C	E	I		V		N	OR
						CETOP	SID	CETOP	SID		O-RINGS
250	O.26017	3/8"	18	15	40	24,7	-	M 6 x 25	-	1	3068
250	O.26021	1/2"	24	16	45	29,7	30	M 8 x 30	M 6 x 25	1	4075
250	O.26027	3/4"	31,5	17	50	35,3	35,3	M 8 x 30	M 8 x 30	1	4100
250	O.26033	1"	38	19	65	43,8	43,8	M10 x 35	M10 x 35	1	4131
250	O.26042	1" 1/4	43	23	75	51,6	51,6	M12 x 40	M12 x 40	1	4150
250	O.26049	1" 1/2	50	26	85	60	60	M14 x 45	M12 x 45	1	4187
250	O.26060	2"	62	31	100	69,4	68	M16 x 55	M14 x 50	1,5	4225
250	O.26075	2" 1/2	76	37	120	83,4	85	M20 x 70	M18 x 65	1,5	4275
250	O.26090	3"	90	42	140	102,5	95	M20 x 80	M22 x 75	1,5	4337
250	O.26103	3" 1/2	102	54	140	102,5	-	M20 x 90	-	1,5	6337
250	O.26115	4"	114	62	160	113,2	-	M24 x 100	-	1,5	6387
250	O.26115	4"	114	62	180	-	130	-	M27 x 100	1,5	6387
250	O.26140	5"	141	62	180	132	-	M27 x 100	-	1,5	201

Serie 400 bar

Pressione max esercizio bar	Tipo Type	Size	A	C	E	I	V	N	OR
									O-RINGS
400	O.46017	3/8"	18	17	40	24,7	M 6 x 25	1	3068
400	O.46021	1/2"	24	19	45	29,7	M 8 x 30	1	4075
400	O.46027	3/4"	32	21	50	35,3	M 8 x 35	1	4100
400	O.46033	1"	38	25	65	43,8	M10 x 40	1	4131
400	O.46042	1" 1/4	44	31	75	51,6	M12 x 50	1	4150
400	O.46049	1" 1/2	51	33	85	60	M14 x 55	1	4187
400	O.46060	2"	67	42	100	69,4	M16 x 55	1,5	4225
400	O.46075	2" 1/2	80	47	120	83,4	M20 x 70	1,5	6275
400	O.46090	3"	90	54	140	102,5	M20 x 90	1,5	6300
400	O.46103	3" 1/2	102	54	140	102,5	M20 x 90	1,5	6337
400	O.46115	4"	114	62	160	113,2	M24 x 100	1,5	6350

Per ordinare le flange, specificare se CETOP o SID
Ordering flanges, specify if CETOP or SID
Pour commander brides, indiquer s'il vous plait si CETOP ou SID
Um Flansche zu bestellen, bitte CETOP oder SID Ausführung angeben

Es.: CETOP O.....
Es.: SID O.....

Flange CETOP a 90°

90° CETOP flanges
Brides CETOP à 90°
CETOP 90° Winkelflansche

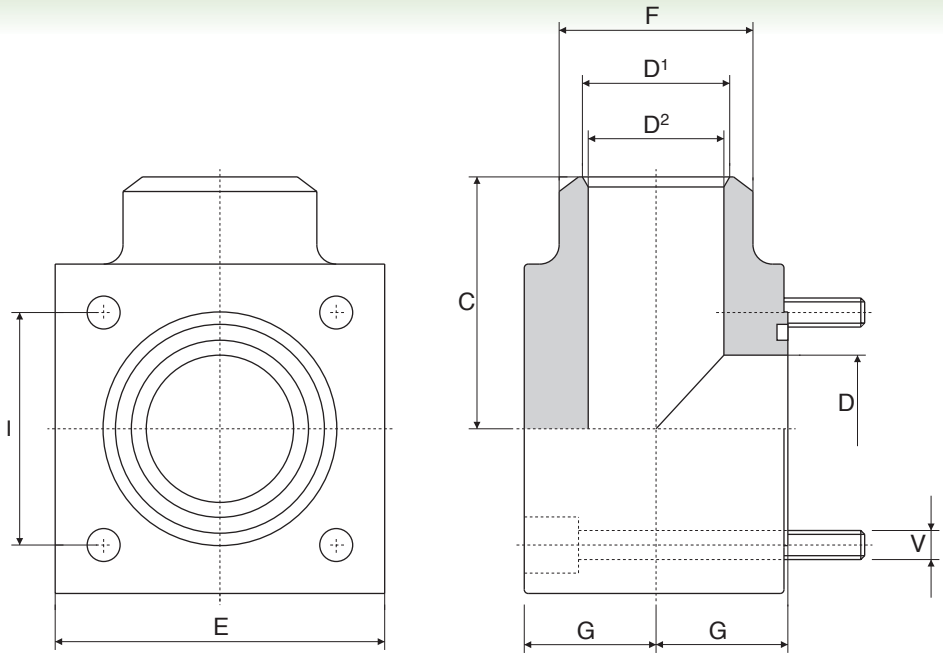

Serie 250 bar

Pressione max esercizio bar	Tipo Type	Size	D	D1	D2	F	G	C	E	I		V		OR
										CETOP	SID	CETOP	SID	O-RINGS
250	A.200017-ST	3/8”	12,5	12	12	18	12	32	40	24,7	-	M 6	- x 30	3068
250	A.200021-ST	1/2”	15	14	14	22	17	40	45	29,7	30	M 8	M 6 x 40	4075
250	A.200027-ST	3/4”	20	19	19	28	19	42	50	35,3	35,3	M 8	M 8 x 45	4100
250	A.200033-ST	1”	25	23	23	35	24	50	65	43,8	43,8	M10	M10 x 55	4131
250	A.200042-ST	1” 1/4	32	30	30	44	30	56	75	51,6	51,6	M12	M12 x 70	4150
250	A.200049-ST	1” 1/2	38	38	35	50	34	65	85	60	60	M14	M12 x 80	4187
250	A.200060-ST	2”	47	47	43	63	42	75	100	69,4	68	M16	M14 x 100	4225
250	A.200075-ST	2” 1/2	58	58	53	76	53	85	120	83,4	85	M20	M18 x 120	4275
250	A.200090-ST	3”	70	70	65	90	59	100	140	102,5	95	M20	M22 x 140	4337
250	A.200115-ST	4”	90	90	80	114	65	110	160	113,2	-	M24	- x 140	6387

Serie 400 bar

Pressione max esercizio bar	Tipo Type	Size	D	D1	D2	F	G	C	E	I	V	OR
												O-RINGS
400	A.400017-ST	3/8”	12,5	12	12	18	12	32	40	24,7	M 6 x 30	3068
400	A.400021-ST	1/2”	15	14	14	22	17	40	45	29,7	M 8 x 40	4075
400	A.400027-ST	3/4”	20	19	19	28	19	42	50	35,3	M 8 x 45	4100
400	A.400033-ST	1”	25	23	23	35	24	50	65	43,8	M10 x 55	4131
400	A.400042-ST	1” 1/4	32	30	30	44	30	56	75	51,6	M12 x 70	4150
400	A.400049-ST	1” 1/2	38	35	32	51	34	65	85	60	M14 x 80	4187
400	A.400060-ST	2”	47	43	38	63	42	75	100	69,4	M16 x 100	4225
400	A.400075-ST	2” 1/2	58	53	48	80	53	85	120	83,4	M20 x 120	6275
400	A.400090-ST	3”	58	58	58	90	59	100	140	102,5	M20 x 140	6300

Per ordinare le flange, specificare se CETOP o SID
Ordering flanges, specify if CETOP or SID
Pour commander brides, indiquer s’il vous plait si CETOP ou SID
Um Flansche zu bestellen, bitte CETOP oder SID Ausführung angeben

Es.: CETOP A.....ST-M
Es.: SID A.....ST-M

Flange CETOP a 90° con codulo a saldare di testa

90° CETOP flanges with butt welding adaptor
Brides CETOP à 90° avec collet bout à bout
CETOP 90° Winkelflansche mit Schweissanschluss

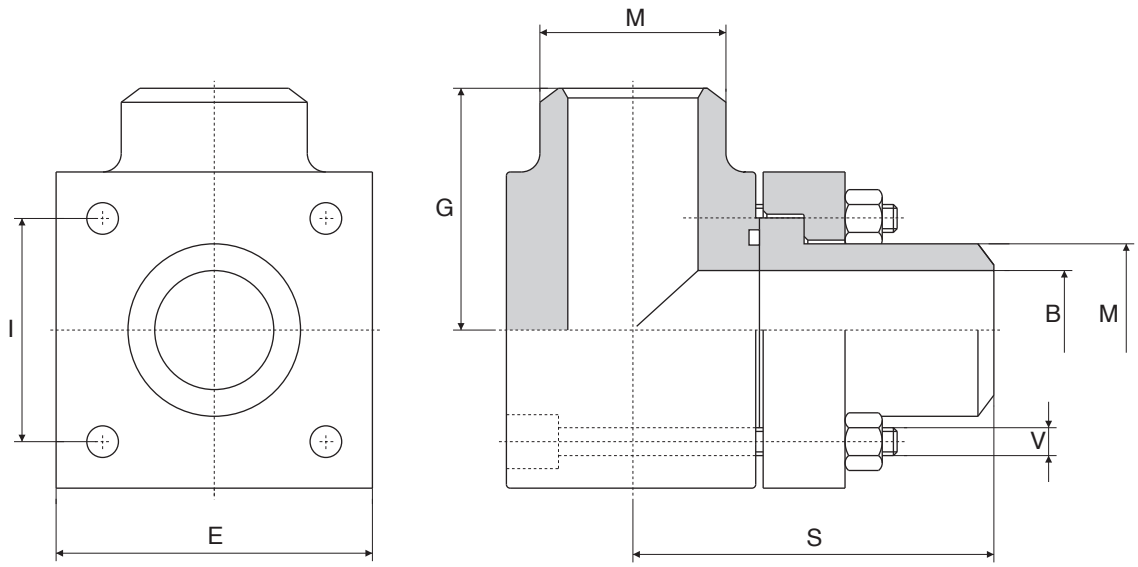

Serie 250 bar

Pressione max esercizio bar	Tipo Type	Size	B	M	S	G	E	I		V		OR
								CETOP	SID	CETOP	SID	O-RINGS
250	AA.202017-ST	3/8”	12,5	18	52	32	40	24,7	-	M 6 x 40	-	3068
250	AA.202021-ST	1/2”	15	22	62	40	45	29,7	30	M 8 x 50	M 6 x 50	4075
250	AA.202027-ST	3/4”	20	28	69	42	50	35,3	35,3	M 8 x 55	M 8 x 55	4100
250	AA.202033-ST	1”	25	35	79	50	65	43,8	43,8	M10 x 70	M10 x 70	4131
250	AA.202042-ST	1” 1/4	32	43	90	56	75	51,6	51,6	M12 x 90	M12 x 90	4150
250	AA.202049-ST	1” 1/2	38	50	99	65	85	60	60	M14 x 100	M12 x 100	4187
250	AA.202060-ST	2”	47	62	112	75	100	69,4	68	M16 x 120	M14 x 120	4225
250	AA.202075-ST	2” 1/2	58	76	128	85	120	83,4	85	M20 x 150	M18 x 150	4275
250	AA.202090-ST	3”	70	90	144	100	140	102,5	95	M20 x 160	M22 x 170	4337

Serie 400 bar

Pressione max esercizio bar	Tipo Type	Size	B	M	S	G	E	I	V	OR
										O-RINGS
400	AA.402017-ST	3/8”	10	18	52	32	40	24,7	M 6 x 45	3068
400	AA.402021-ST	1/2”	13	22	62	40	45	29,7	M 8 x 55	4075
400	AA.402027-ST	3/4”	18	28	69	42	50	35,3	M 8 x 60	4100
400	AA.402033-ST	1”	22	35	79	50	65	43,8	M10 x 70	4131
400	AA.202042-ST	1” 1/4	29	44	90	56	75	51,6	M12 x 90	4150
400	AA.402049-ST	1” 1/2	35	51	99	65	85	60	M14 x 100	4187
400	AA.402060-ST	2”	43	61	112	75	100	69,4	M16 x 130	4225
400	AA.402075-ST	2” 1/2	53	80	133	85	120	83,4	M20 x 150	6275
400	AA.402090-ST	3”	58	90	149	100	140	102,5	M20 x 180	6300

Per ordinare le flange, specificare se CETOP o SID
Ordering flanges, specify if CETOP or SID
Pour commander brides, indiquer s’il vous plait si CETOP ou SID
Um Flansche zu bestellen, bitte CETOP oder SID Ausführung angeben

Es.: CETOP AA.....ST
Es.: SID AA.....ST

Flange CETOP a T

T - CETOP flanges
Brides CETOP à T
CETOP -T- Flansche

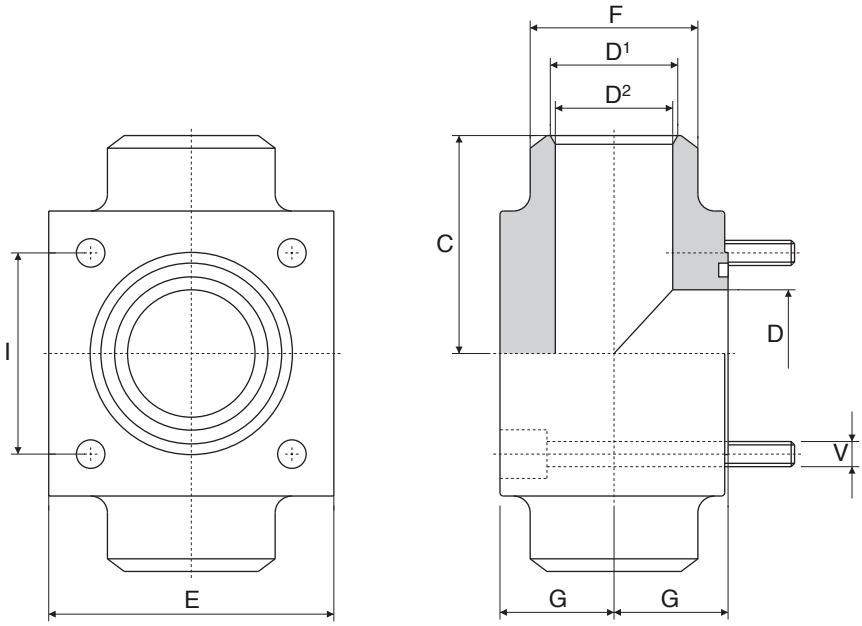

Serie 250 bar

Pressione max esercizio bar	Tipo Type	Size	D	D^1	D^2	F	G	C	E	I		V		OR
										CETOP	SID	CETOP	SID	O-RINGS
250	T.201017-ST	3/8”	12,5	12	12	18	12	32	40	24,7	-	M 6	- x 30	3068
250	T.201021-ST	1/2”	15	14	14	22	17	40	45	29,7	30	M 8	M 6 x 40	4075
250	T.201027-ST	3/4”	20	19	19	28	19	42	50	35,3	35,3	M 8	M 8 x 45	4100
250	T.201033-ST	1”	25	23	23	35	24	50	65	43,8	43,8	M10	M10 x 55	4131
250	T.201042-ST	1” 1/4	32	30	30	44	30	56	75	51,6	51,6	M12	M12 x 70	4150
250	T.201049-ST	1” 1/2	38	38	35	50	34	65	85	60	60	M14	M12 x 80	4187
250	T.201060-ST	2”	47	47	43	63	42	75	100	69,4	68	M16	M14 x 100	4225
250	T.201075-ST	2” 1/2	58	58	53	76	53	85	120	83,4	85	M20	M18 x 120	4275
250	T.201090-ST	3”	70	70	65	90	59	100	140	102,5	95	M20	M22 x 140	4337
250	T.201115-ST	4”	90	90	80	114	65	110	160	113,2	-	M24	- x 140	6387

Serie 400 bar

Pressione max esercizio bar	Tipo Type	Size	D	D^1	D^2	F	G	C	E	I	V	OR
												O-RINGS
400	T.401017-ST	3/8”	12,5	12	12	18	12	32	40	24,7	M 6 x 30	3068
400	T.401021-ST	1/2”	15	14	14	22	17	40	45	29,7	M 8 x 40	4075
400	T.401027-ST	3/4”	20	19	19	28	19	42	50	35,3	M 8 x 45	4100
400	T.401033-ST	1”	25	23	23	35	24	50	65	43,8	M10 x 55	4131
400	T.401042-ST	1” 1/4	32	30	30	44	30	56	75	51,6	M12 x 70	4150
400	T.401049-ST	1” 1/2	38	35	32	51	34	65	85	60	M14 x 80	4187
400	T.401060-ST	2”	47	43	38	63	42	75	100	69,4	M16 x 100	4225
400	T.401075-ST	2” 1/2	58	53	48	80	53	85	120	83,4	M20 x 120	6275
400	T.401090-ST	3”	58	58	58	90	59	100	140	102,5	M20 x 140	6300

Per ordinare le flange, specificare se CETOP o SID
Ordering flanges, specify if CETOP or SID
Pour commander brides, indiquer s’il vous plait si CETOP ou SID
Um Flansche zu bestellen, bitte CETOP oder SID Ausführung angeben

Es.: CETOP T.....ST-AM
Es.: SID T.....ST-AM

Flange CETOP a T con codulo a saldare di testa

T - CETOP flanges with butt welding adaptor
Brides CETOP à T avec collet bout à bout
CETOP -T- Flansche mit Schweissanschluss

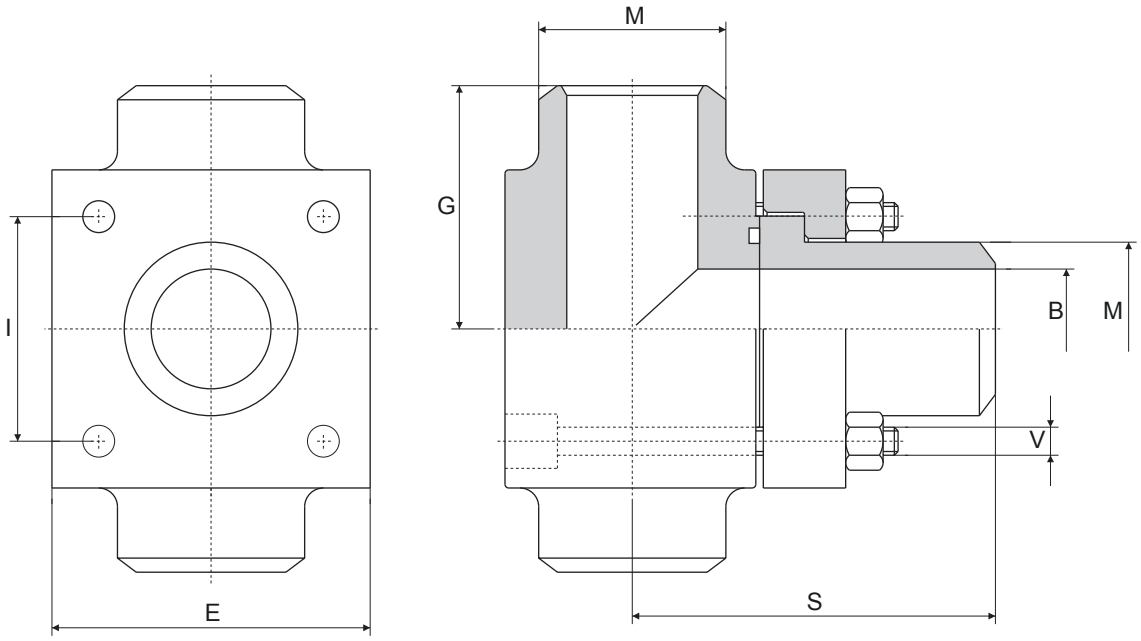

Serie 250 bar

Pressione max esercizio bar	Tipo Type	Size	B	M	S	G	E	I		V		OR
								CETOP	SID	CETOP	SID	O-RINGS
250	AT.203017-ST	3/8”	12,5	18	52	32	40	24,7	-	M 6 x 40	-	3068
250	AT.203021-ST	1/2”	15	22	62	40	45	29,7	30	M 8 x 50	M 6 x 50	4075
250	AT.203027-ST	3/4”	20	28	69	42	50	35,3	35,3	M 8 x 55	M 8 x 55	4100
250	AT.203033-ST	1”	25	35	79	50	65	43,8	43,8	M10 x 70	M10 x 70	4131
250	AT.203042-ST	1” 1/4	32	43	90	56	75	51,6	51,6	M12 x 90	M12 x 90	4150
250	AT.203049-ST	1” 1/2	38	50	99	65	85	60	60	M14 x 100	M12 x 100	4187
250	AT.203060-ST	2”	47	62	112	75	100	69,4	68	M16 x 120	M14 x 120	4225
250	AT.203075-ST	2” 1/2	58	76	128	85	120	83,4	85	M20 x 150	M18 x 150	4275
250	AT.203090-ST	3”	70	90	144	100	140	102,5	95	M20 x 160	M22 x 170	4337

Serie 400 bar

Pressione max esercizio bar	Tipo Type	Size	B	M	S	G	E	I	V	OR
										O-RINGS
400	AT.403017-ST	3/8”	10	18	52	32	40	24,7	M 6 x 45	3068
400	AT.403021-ST	1/2”	13	22	62	40	45	29,7	M 8 x 55	4075
400	AT.403027-ST	3/4”	18	28	69	42	50	35,3	M 8 x 60	4100
400	AT.403033-ST	1”	22	35	79	50	65	43,8	M10 x 70	4131
400	AT.403042-ST	1” 1/4	29	44	90	56	75	51,6	M12 x 90	4150
400	AT.403049-ST	1” 1/2	35	51	99	65	85	60	M14 x 100	4187
400	AT.403060-ST	2”	43	61	112	75	100	69,4	M16 x 130	4225
400	AT.403075-ST	2” 1/2	53	80	133	85	120	83,4	M20 x 150	6275
400	AT.403090-ST	3”	58	90	149	100	140	102,5	M20 x 180	6300

Per ordinare le flange, specificare se CETOP o SID
Ordering flanges, specify if CETOP or SID
Pour commander brides, indiquer s’il vous plait si CETOP ou SID — Es.: CETOP AT.....ST
Um Flansche zu bestellen, bitte CETOP oder SID Ausführung angeben — Es.: SID AT.....ST

Flange CETOP a saldare di tasca

CETOP socket welding flanges
Brides CETOP à emmanchement
CETOP Einschweissflansche

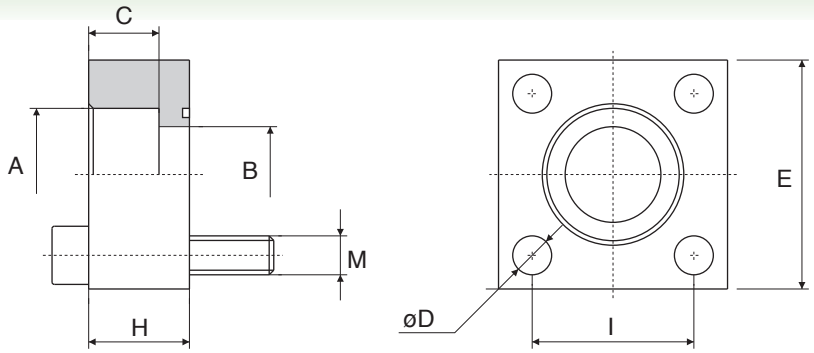

serie 250 bar

Pressione max esercizio bar	Tipo Type	Size	A	B	C	D CETOP	D SID	E	H	I CETOP	I SID	M CETOP	M SID	OR O-RINGS
250	FC.220 S	1/2”	20,5	14	13	9	7	45	32	29,7	30	M 8 x 45	M 6 x 40	4075
	FC.221 S		21,7											
250	FC.225 S	3/4”	25,5	19	14	9	9	50	32	35,3	35,3	M 8 x 45	M 8 x 45	4100
	FC.227 S		27,2											
250	FC.230 S	1”	30,5	25	16	11	11	65	36	43,8	43,8	M10 x 50	M10 x 50	4131
	FC.232 S		32,5											
	FC.234 S		34,5											
250	FC.238 S	1” 1/4	38,5	31	18	13	13	75	38	51,6	51,6	M12 x 55	M12 x 55	4150
	FC.240 S		40,7											
	FC.242 S		42,8											
250	FC.248 S	1” 1/2	48,6	38	20	15	13	85	42	60	60	M14 x 65	M12 x 65	4187
	FC.250 S		50,7											
250	FC.260 S	2”	61	50	22	17	15	100	44	69,4	68	M16 x 70	M14 x 70	4225
	FC.263 S		64											
250	FC.273 S	2” 1/2	74	63	24	21	19	120	48	83,4	85	M20 x 80	M18 x 80	4275
	FC.276 S		77											
	FC.280 S		81											
250	FC.290 S	3”	91	76	28	21	23	140	55	102,5	95	M20 x 90	M22 x 90	4337
250	FC.215 S	4”	115	99	30	25	-	160	60	113,2	-	M24 x 100	-	6425

serie 400 bar

Pressione max esercizio bar	Tipo Type	Size	A	B	C	D CETOP	E	H	I CETOP	M CETOP	OR O-RINGS
400	FC.420 S	1/2”	20,5	14	13	9	45	32	29,7	M 8 x 45	4075
	FC.421 S		21,7								
400	FC.425 S	3/4”	25,5	19	14	9	50	32	35,3	M 8 x 45	4100
	FC.427 S		27,7								
400	FC.430 S	1”	30,5	25	16	11	65	36	43,8	M10 x 50	4131
	FC.432 S		32,5								
	FC.434 S		34,5								
400	FC.438 S	1” 1/4	38,5	31	18	13	75	38	51,6	M12 x 55	4150
	FC.440 S		40,7								
	FC.442 S		42,8								
400	FC.448 S	1” 1/2	48,6	38	20	15	85	42	60	M14 x 65	4187
	FC.450 S		50,7								
400	FC.460 S	2”	61	50	22	17	100	44	69,4	M16 x 70	4225
	FC.463 S		64								
400	FC.473 S	2” 1/2	74	63	24	21	120	48	83,4	M20 x 80	6275
	FC.476 S		77								
	FC.480 S		81								
400	FC.490 S	3”	91	76	28	21	140	55	102,5	M20 x 90	6337

Per ordinare le flange, specificare se CETOP o SID
Ordering flanges, specify if CETOP or SID
Pour commander brides, indiquer s’il vous plait si CETOP ou SID
Um Flansche zu bestellen, bitte CETOP oder SID Ausführung angeben

Es.: CETOP FC.....SM
Es.: SID FC.....SM

Controflange CETOP a saldare di tasca

CETOP socket welding counter flanges
Contre brides CETOP à emmanchement
CETOP Einschweissgegenflansche

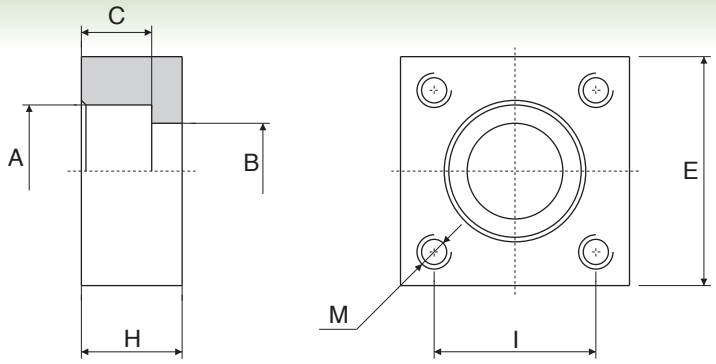

serie 250 bar

Pressione max esercizio bar	Tipo Type	Size	A	B	C	M CETOP	M SID	E	H	I CETOP	I SID
250	CC.220 S	1/2”	20,5	14	13	M 8	M 6	45	32	29,7	30
	CC.221 S		21,7								
250	CC.225 S	3/4”	25,5	19	14	M 8	M 8	50	32	35,3	35,3
	CC.227 S		27,2								
250	CC.230 S	1”	30,5	25	16	M10	M10	65	36	43,8	43,8
	CC.232 S		32,5								
	CC.234 S		34,5								
250	CC.238 S	1” 1/4	38,5	31	18	M12	M12	75	38	51,6	51,6
	CC.240 S		40,7								
	CC.242 S		42,8								
250	CC.248 S	1” 1/2	48,6	38	20	M14	M12	85	42	60	60
	CC.250 S		50,7								
250	CC.260 S	2”	61	50	22	M16	M14	100	44	69,4	68
	CC.263 S		64								
250	CC.273 S	2” 1/2	74	63	24	M20	M18	120	48	83,4	85
	CC.276 S		77								
	CC.280 S		81								
250	CC.290 S	3”	91	76	28	M20	M22	140	55	102,5	95
250	CC.215 S	4”	115	99	30	M24	-	160	60	113,2	-

serie 400 bar

Pressione max esercizio bar	Tipo Type	Size	A	B	C	M	E	H	I
400	CC.420 S	1/2”	20,5	14	13	M 8	45	32	29,7
	CC.421 S		21,7						
400	CC.425 S	3/4”	25,5	19	14	M 8	50	32	35,3
	CC.427 S		27,2						
400	CC.430 S	1”	30,5	25	16	M10	65	36	43,8
	CC.432 S		32,5						
	CC.434 S		34,5						
400	CC.438 S	1” 1/4	38,5	31	18	M12	75	38	51,6
	CC.440 S		40,7						
	CC.442 S		42,8						
400	CC.448 S	1” 1/2	48,6	38	20	M14	85	42	60
	CC.450 S		50,7						
400	CC.460 S	2”	61	50	22	M16	100	44	69,4
	CC.463 S		64						
400	CC.473 S	2” 1/2	74	63	24	M20	120	48	83,4
	CC.476 S		77						
	CC.480 S		81						
400	CC.490 S	3”	91	76	28	M20	140	55	102,5

Per ordinare le flange, specificare se CETOP o SID
Ordering flanges, specify if CETOP or SID
Pour commander brides, indiquer s’il vous plait si CETOP ou SID
Um Flansche zu bestellen, bitte CETOP oder SID Ausführung angeben

Es.: CETOP CC.....S
Es.: SID CC.....S

Doppie flange CETOP a saldare di tasca

CETOP double socket welding flanges
Doubles brides CETOP à emmanchement
CETOP Doppeleinschweissflanschverbinder

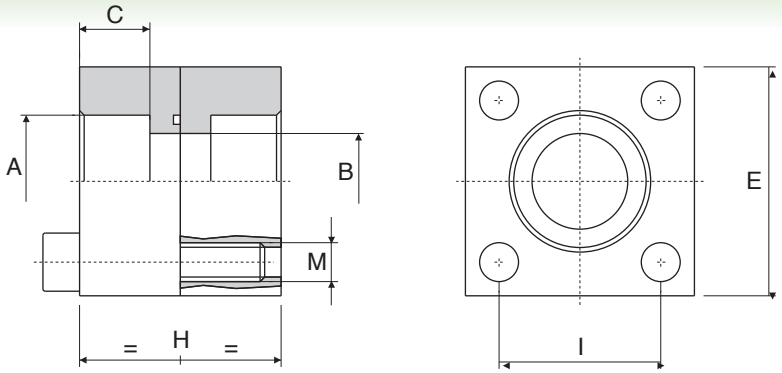

serie 250 bar

Pressione max esercizio bar	Tipo Type	Size	A	B	C	E	H	I CETOP	I SID	M CETOP	M SID	OR O-RINGS
250	DFC.220 S	1/2”	20,5	14	13	45	64	29,7	30	M 8 x 45	M 6 x 40	4075
	DFC.221 S		21,7									
250	DFC.225 S	3/4”	25,5	19	14	50	64	35,3	35,3	M 8 x 45	M 8 x 45	4100
	DFC.227 S		27,2									
250	DFC.230 S	1”	30,5	25	16	65	72	43,8	43,8	M10 x 50	M10 x 50	4131
	DFC.232 S		32,5									
	DFC.234 S		34,5									
250	DFC.238 S	1” 1/4	38,5	31	18	75	76	51,6	51,6	M12 x 60	M12 x 60	4150
	DFC.240 S		40,7									
	DFC.242 S		42,8									
250	DFC.248 S	1” 1/2	48,6	38	20	85	84	60	60	M14 x 65	M12 x 65	4187
	DFC.250 S		50,7									
250	DFC.260 S	2”	61	50	22	100	88	69,4	68	M16 x 70	M14 x 70	4225
	DFC.263 S		64									
250	DFC.273 S	2” 1/2	74	63	24	120	96	83,4	85	M20 x 80	M18 x 80	4275
	DFC.276 S		77									
	DFC.280 S		81									
250	DFC.290 S	3”	91	76	28	140	110	102,5	95	M20 x 100	M22 x 110	4337
250	DFC.215 S	4”	115	99	30	160	120	113,2	-	M24 x 110	-	6425

serie 400 bar

Pressione max esercizio bar	Tipo Type	Size	A	B	C	E	H	I	M	OR O-RINGS
400	DFC.420 S	1/2”	20,5	14	13	45	64	29,7	M 8 x 45	4075
	DFC.421 S		21,7							
400	DFC.425 S	3/4”	25,5	19	14	50	64	35,3	M 8 x 45	4100
	DFC.427 S		27,2							
400	DFC.430 S	1”	30,5	25	16	65	72	43,8	M10 x 50	4131
	DFC.432 S		32,5							
	DFC.434 S		34,5							
400	DFC.438 S	1” 1/4	38,5	31	18	75	76	51,6	M12 x 55	4150
	DFC.440 S		40,7							
	DFC.442 S		42,8							
400	DFC.448 S	1” 1/2	48,6	38	20	85	84	60	M14 x 65	4187
	DFC.450 S		50,7							
400	DFC.460 S	2”	61	50	22	100	88	69,4	M16 x 70	4225
	DFC.463 S		64							
400	DFC.473 S	2” 1/2	74	63	24	120	96	83,4	M20 x 80	6275
	DFC.476 S		77							
	DFC.480 S		81							
400	DFC.490 S	3”	91	76	28	140	110	102,5	M20 x 100	6337

Per ordinare le flange, specificare se CETOP o SID
Ordering flanges, specify if CETOP or SID
Pour commander brides, indiquer s’il vous plait si CETOP ou SID
Um Flansche zu bestellen, bitte CETOP oder SID Ausführung angeben

Es.: CETOP DFC.....S
Es.: SID DFC.....S

Flange CETOP filettate

CETOP threaded flanges
Brides CETOP taraudées
CETOP Gewindeflansch

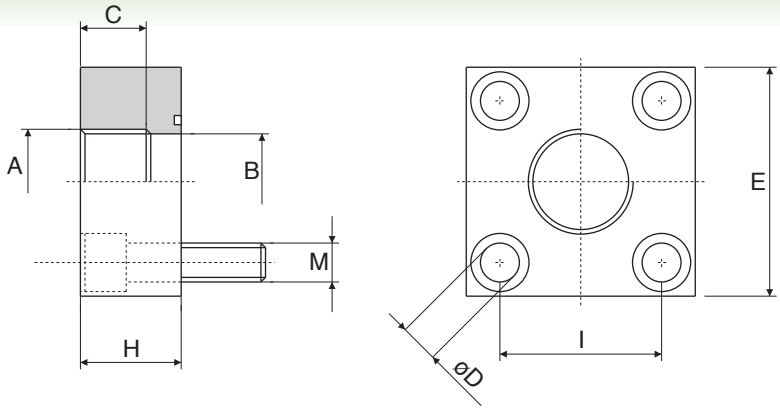

serie 250 bar

Pressione max esercizio bar	Tipo / Type GAS	Tipo / Type NPT	Size	A	B	C	D CETOP	D SID	E	H	I CETOP	I SID	M CETOP	M SID	OR O-RINGS
250	FC.23813-G	FC.23814-N	3/8”	1/4”	10	12	7	7	40	23	24,7	24,7	M 6 x 25	M 6 x 25	3068
	FC.23817-G	FC.23818-N		3/8”	12	13									
250	FC.21217-G	FC.21218-N	1/2”	3/8”	13	13	9	7	45	32	29,7	30	M 8 x 35	M 6 x 35	4075
	FC.21221-G	FC.21222-N		1/2”	14	15									
250	FC.23421-G	FC.23422-N	3/4”	1/2”	18	15	9	9	50	32	35,3	35,3	M 8 x 35	M 8 x 35	4100
	FC.23427-G	FC.23428-N		3/4”	20	18									
250	FC.21027-G	FC.21028-N	1”	3/4”	22	18	11	11	65	36	43,8	43,8	M10 x 40	M10 x 40	4131
	FC.21034-G	FC.21035-N		1”	25	20									
250	FC.21434-G	FC.21435-N	1”1/4	1”	28	20	13	13	75	38	51,6	51,6	M12 x 45	M12 x 45	4150
	FC.21442-G	FC.21443-N		1”1/4	32	22									
250	FC.21242-G	FC.21243-N	1”1/2	1”1/4	36	22	15	13	85	42	60	60	M14 x 50	M12 x 50	4187
	FC.21249-G	FC.21250-N		1”1/2	38	24									
250	FC.22049-G	FC.22050-N	2”	1”1/2	43	24	17	15	100	44	69,4	68	M16 x 55	M14 x 50	4225
	FC.22060-G	FC.22061-N		2”	47	27									
250	FC.23060-G	FC.23061-N	2”1/2	2”	47	27	21	19	120	48	83,4	85	M20 x 60	M18 x 60	4275
	FC.23075-G	FC.23076-N		2”1/2	63	30									
250	FC.24075-G	FC.24076-N	3”	2”1/2	63	30	21	23	140	55	102,5	95	M20 x 70	M22 x 70	4337
	FC.24090-G	FC.24091-N		3”	76	30									

serie 400 bar

Pressione max esercizio bar	Tipo / Type GAS	Tipo / Type NPT	Size	A	B	C	D	E	H	I	M	OR O-RINGS
400	FC.43813-G	FC.43814-N	3/8”	1/4”	10	12	7	40	23	24,7	M 6 x 25	3068
	FC.43817-G	FC.43818-N		3/8”	12	13						
400	FC.41217-G	FC.41218-N	1/2”	3/8”	13	13	9	45	32	29,7	M 8 x 35	4075
	FC.41221-G	FC.41222-N		1/2”	14	15						
400	FC.43421-G	FC.43422-N	3/4”	1/2”	18	15	9	50	32	35,3	M 8 x 35	4100
	FC.43427-G	FC.43428-N		3/4”	20	18						
400	FC.41027-G	FC.41028-N	1”	3/4”	22	18	11	65	36	43,8	M10 x 40	4131
	FC.41034-G	FC.41045-N		1”	25	20						
400	FC.41434-G	FC.41435-N	1”1/4	1”	28	20	13	75	38	51,6	M12 x 45	4150
	FC.41442-G	FC.41443-N		1”1/4	32	22						
400	FC.41242-G	FC.41243-N	1”1/2	1”1/4	36	22	15	85	42	60	M14 x 50	4187
	FC.41249-G	FC.41250-N		1”1/2	38	24						
400	FC.42049-G	FC.42050-N	2”	1”1/2	43	24	17	100	44	69,4	M16 x 55	4225
	FC.42060-G	FC.42061-N		2”	47	27						
400	FC.43060-G	FC.43061-N	2”1/2	2”	47	27	21	120	48	83,4	M20 x 60	6275
	FC.43075-G	FC.43076-N		2”1/2	63	30						
400	FC.44075-G	FC.44076-N	3”	2”1/2	63	30	21	140	55	102,5	M20 x 70	6337
	FC.44090-G	FC.44091-N		3”	76	30						

Per ordinare le flange, specificare se CETOP o SID
Ordering flanges, specify if CETOP or SID
Pour commander brides, indiquer s’il vous plait si CETOP ou SID
Um Flansche zu bestellen, bitte CETOP oder SID Ausführung angeben

Es.: CETOP FC.....GM
Es.: SID FC.....GM

Controflange CETOP filettate

CETOP threaded counter flanges
Contre brides CETOP taraudées
CETOP Gewindegegenflasche

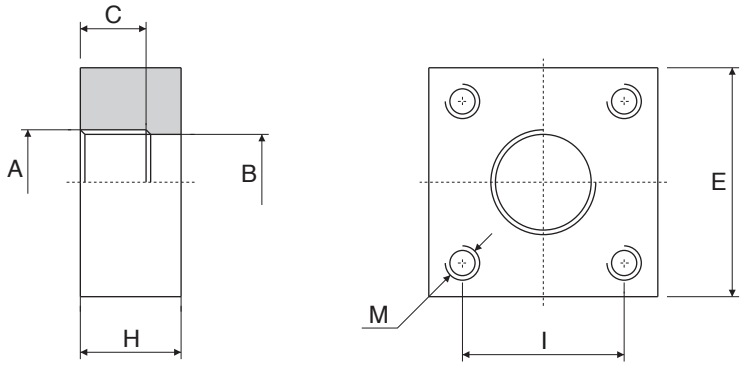

serie 250 bar

Pressione max esercizio bar	Tipo / Type GAS	Tipo / Type NPT	Size	A	B	C	D CETOP	D SID	E	H	I CETOP	I SID
250	CC.23813-G	CC.23814-N	3/8”	1/4”	10	12	M 6	M 6	40	23	24,7	24,7
	CC.23817-G	CC.23818-N		3/8”	12	13						
250	CC.21217-G	CC.21218-N	1/2”	3/8”	13	13	M 8	M 6	45	32	29,7	30
	CC.21221-G	CC.21222-N		1/2”	14	15						
250	CC.23421-G	CC.23422-N	3/4”	1/2”	18	15	M 8	M 8	50	32	35,3	35,3
	CC.23427-G	CC.23428-N		3/4”	20	18						
250	CC.21027-G	CC.21028-N	1”	3/4”	22	18	M10	M10	65	36	43,8	43,8
	CC.21034-G	CC.21035-N		1”	25	20						
250	CC.21434-G	CC.21435-N	1” 1/4	1”	28	20	M12	M12	75	38	51,6	51,6
	CC.21442-G	CC.21443-N		1”1/4	32	22						
250	CC.21242-G	CC.21243-N	1” 1/2	1”1/4	36	22	M14	M12	85	42	60	60
	CC.21249-G	CC.21250-N		1”1/2	38	24						
250	CC.22049-G	CC.22050-N	2”	1”1/2	43	24	M16	M14	100	44	69,4	68
	CC.22060-G	CC.22061-N		2”	47	27						
250	CC.23060-G	CC.23061-N	2” 1/2	2”	47	27	M20	M18	120	48	83,4	85
	CC.23075-G	CC.23076-N		2”1/2	63	30						
250	CC.24075-G	CC.24076-N	3”	2”1/2	63	30	M20	M22	140	55	102,5	95
	CC.24090-G	CC.24091-N		3”	76	30						

serie 400 bar

Pressione max esercizio bar	Tipo / Type GAS	Tipo / Type NPT	Size	A	B	C	D	E	H	I
400	CC.43813-G	CC.43814-N	3/8”	1/4”	10	12	M 6	40	23	24,7
	CC.43817-G	CC.43818-N		3/8”	12	13				
400	CC.41217-G	CC.41218-N	1/2”	3/8”	13	13	M 8	45	32	29,7
	CC.41221-G	CC.41222-N		1/2”	14	15				
400	CC.43421-G	CC.43422-N	3/4”	1/2”	18	15	M 8	50	32	35,3
	CC.43427-G	CC.43428-N		3/4”	20	18				
400	CC.41027-G	CC.41028-N	1”	3/4”	22	18	M10	65	36	43,8
	CC.41034-G	CC.41045-N		1”	25	20				
400	CC.41434-G	CC.41435-N	1” 1/4	1”	28	20	M10	75	38	51,6
	CC.41442-G	CC.41443-N		1”1/4	32	22				
400	CC.41242-G	CC.41243-N	1” 1/2	1”1/4	36	22	M14	85	42	60
	CC.41249-G	CC.41250-N		1”1/2	38	24				
400	CC.42049-G	CC.42050-N	2”	1”1/2	43	24	M16	100	44	69,4
	CC.42060-G	CC.42061-N		2”	47	27				
400	CC.43060-G	CC.43061-N	2” 1/2	2”	47	27	M20	120	48	83,4
	CC.43075-G	CC.43076-N		2”1/2	63	30				
400	CC.44075-G	CC.44076-N	3”	2”1/2	63	30	M20	140	55	102,5
	CC.44090-G	CC.44091-N		3”	76	30				

Per ordinare le flange, specificare se CETOP o SID
Ordering flanges, specify if CETOP or SID
Pour commander brides, indiquer s’il vous plait si CETOP ou SID
Um Flansche zu bestellen, bitte CETOP oder SID Ausführung angeben

Es.: CETOP CC.....G
Es.: SID CC.....G

CETOP threaded double flanges
Doubles brides CETOP taraudées
CETOP Doppel Gevindeflanschverbinder

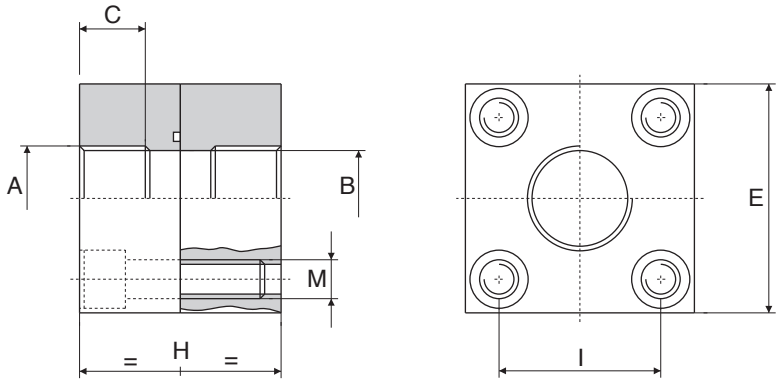

serie 250 bar

Pressione max esercizio bar	Tipo / Type GAS	Tipo / Type NPT	Size	A	B	C	E	H	I CETOP	I SID	M CETOP	M SID	OR O-RINGS
250	DFC.23813-G	DFC.23814-N	3/8”	1/4”	10	12	40	46	24,7	24,7	M 6 x 35	M 6 x 35	3068
	DFC.23817-G	DFC.23818-N		3/8”	12	13							
250	DFC.21217-G	DFC.21218-N	1/2”	3/8”	13	13	45	64	29,7	30	M 8 x 50	M 6 x 50	4075
	DFC.21221-G	DFC.21222-N		1/2”	14	15							
250	DFC.23421-G	DFC.23422-N	3/4”	1/2”	18	15	50	64	35,3	35	M 8 x 50	M 8 x 50	4100
	DFC.23427-G	DFC.23428-N		3/4”	20	18							
250	DFC.21027-G	DFC.21028-N	1”	3/4”	22	18	65	72	43,8	44	M10 x 60	M10 x 60	4131
	DFC.21034-G	DFC.21035-N		1”	25	20							
250	DFC.21434-G	DFC.21435-N	1” 1/4	1”	28	20	75	76	51,6	52	M12 x 60	M12 x 60	4150
	DFC.21442-G	DFC.21443-N		1”1/4	32	22							
250	DFC.21242-G	DFC.21243-N	1” 1/2	1”1/4	36	22	85	84	60	60	M14 x 70	M12 x 70	4187
	DFC.21249-G	DFC.21250-N		1”1/2	38	24							
250	DFC.22049-G	DFC.22050-N	2”	1”1/2	43	24	100	88	69,4	68	M16 x 70	M14 x 70	4225
	DFC.22060-G	DFC.22061-N		2”	47	27							

serie 400 bar

Pressione max esercizio bar	Tipo / Type GAS	Tipo / Type NPT	Size	A	B	C	E	H	I	M	OR O-RINGS
400	DFC.43813-G	DFC.43814-N	3/8”	1/4”	10	12	40	46	24,7	M 6 x 35	3068
	DFC.43817-G	DFC.43818-N		3/8”	12	13					
400	DFC.41217-G	DFC.41218-N	1/2”	3/8”	13	13	45	64	29,7	M 8 x 50	4075
	DFC.41221-G	DFC.41222-N		1/2”	14	15					
400	DFC.43421-G	DFC.43422-N	3/4”	1/2”	18	15	50	64	35,3	M 8 x 50	4100
	DFC.43427-G	DFC.43428-N		3/4”	20	18					
400	DFC.41027-G	DFC.41028-N	1”	3/4”	22	18	65	72	43,8	M10 x 60	4131
	DFC.41034-G	DFC.41035-N		1”	25	20					
400	DFC.41434-G	DFC.41435-N	1” 1/4	1”	28	20	75	76	51,6	M12 x 60	4150
	DFC.41442-G	DFC.41443-N		1”1/4	32	22					
400	DFC.41242-G	DFC.41243-N	1” 1/2	1”1/4	36	22	85	84	60	M14 x 65	4187
	DFC.41249-G	DFC.41250-N		1”1/2	38	24					
400	DFC.42049-G	DFC.42050-N	2”	1”1/2	43	24	100	88	69,4	M16 x 70	4225
	DFC.42060-G	DFC.42061-N		2”	47	27					

Per ordinare le flange, specificare se CETOP o SID
Ordering flanges, specify if CETOP or SID
Pour commander brides, indiquer s’il vous plait si CETOP ou SID
Um Flansche zu bestellen, bitte CETOP oder SID Ausführung angeben

Es.: CETOP DFC.....G
Es.: SID DFC.....G

Flange CETOP cieche

CETOP closed flanges
Brides CETOP d'obturation
CETOP Verschlussflasche

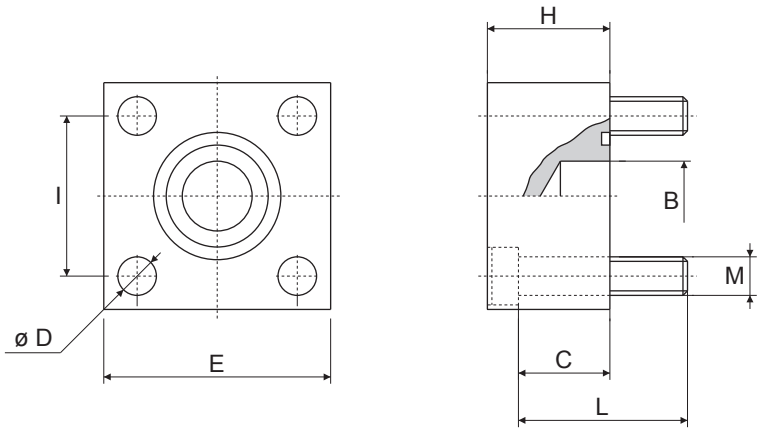

Serie 250 bar

Pressione max esercizio bar	Tipo Type	Size	B	C	D		E	H	I		I		OR
					CETOP	SID			CETOP	SID	CETOP	SID	O-RINGS
250	O.27017	3/8"	12	16	7	7	40	23	24,7	24,7	M 6 x 25	M 6 x 25	3068
250	O.27021	1/2"	14	23	9	7	45	32	29,7	30	M 8 x 35	M 6 x 30	4075
250	O.27027	3/4"	19	23	9	9	50	32	35,3	35,3	M 8 x 35	M 8 x 35	4100
250	O.27034	1"	25	24	11	11	65	35	43,8	43,8	M10 x 40	M10 x 40	4131
250	O.27042	1" 1/4	30	25	13	13	75	38	51,6	51,6	M12 x 45	M12 x 40	4150
250	O.27049	1" 1/2	36	27	15	13	85	42	60	60	M14 x 50	M12 x 50	4187
250	O.27060	2"	45	27	17	15	100	44	69,4	68	M16 x 55	M14 x 50	4225
250	O.27075	2" 1/2	58	34	21	19	120	55	83,4	85	M20 x 70	M18 x 70	4275
250	O.27090	3"	60	37	21	23	140	60	102,5	95	M20 x 70	M22 x 70	4337
250	O.27115	4"	70	35	25	-	160	60	113,2	-	M24 x 80	-	6425

Serie 400 bar

Pressione max esercizio bar	Tipo Type	Size	B	C	D	E	H	I	I	OR
										O-RINGS
400	O.47017	3/8"	12	16	7	40	23	24,7	M 6 x 25	3068
400	O.47021	1/2"	14	23	9	45	32	29,7	M 8 x 35	4075
400	O.47027	3/4"	19	23	9	50	32	35,3	M 8 x 35	4100
400	O.47034	1"	25	24	11	65	35	43,8	M10 x 40	4131
400	O.47042	1" 1/4	30	25	13	75	38	51,6	M12 x 45	4150
400	O.47049	1" 1/2	36	27	15	85	42	60	M14 x 50	4187
400	O.47060	2"	45	27	17	100	44	69,4	M16 x 55	4225
400	O.47075	2" 1/2	58	34	21	120	55	83,4	M20 x 70	6275
400	O.47090	3"	60	37	21	140	60	102,5	M20 x 70	6300

Per ordinare le flange, specificare se CETOP o SID
Ordering flanges, specify if CETOP or SID
Pour commander brides, indiquer s'il vous plait si CETOP ou SID — Es.: CETOP O.....AM
Um Flansche zu bestellen, bitte CETOP oder SID Ausführung angeben — Es.: SID O.....AM

Flange e doppie flange con coduli a saldare di testa

Flanges and double flanges with butt weldind adaptors
Brides et doubles brides avec collets bout à bout
Flansche und Doppelflansche mit Anschweissadaptoren

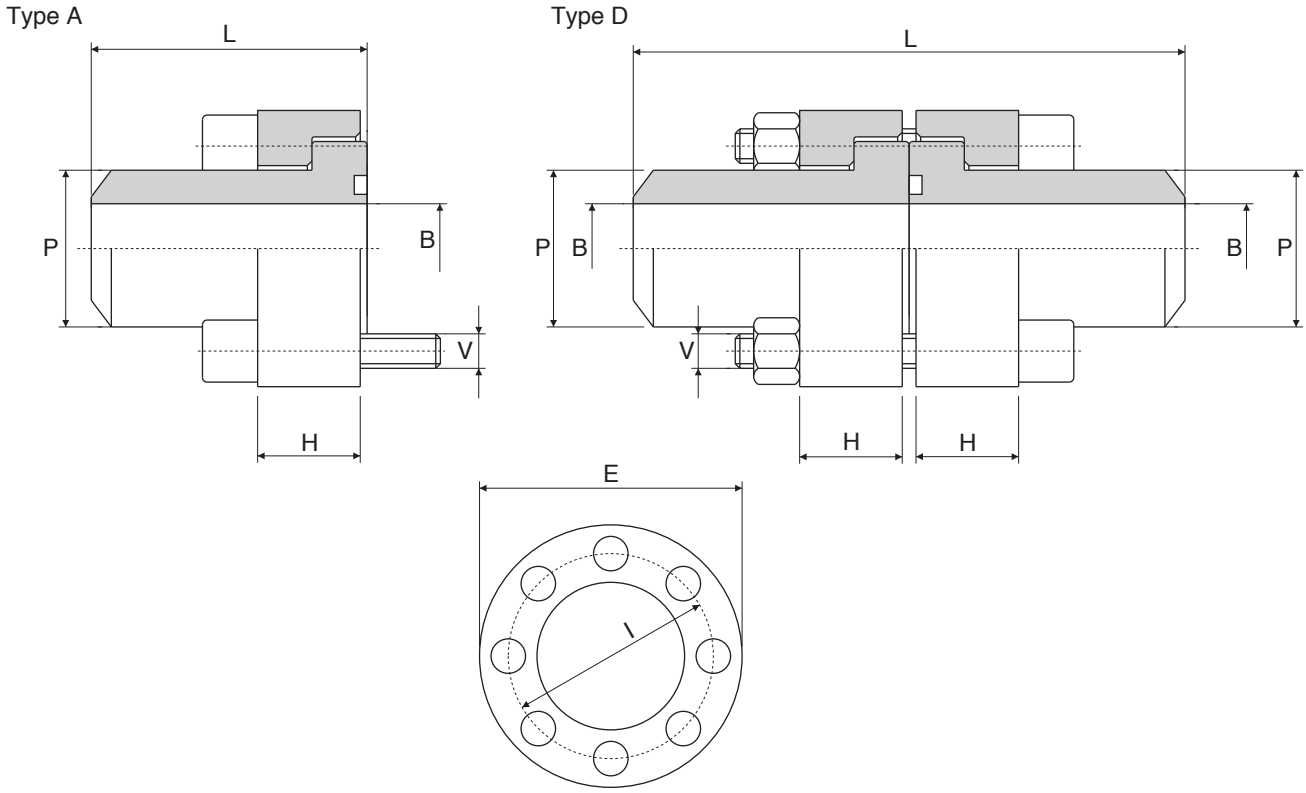

Serie 250 bar

Pressione max esercizio bar	Tipo Type	Size	P	B	I	E	H	L	V*	OR O-RINGS
250	A25139	5”	139,7 X 17,5	105	200	245	70	150	M24 x 110	6450
	D25139							300	M24 x 170	
250	A25168	6”	168,3 X 20	128	245	300	80	190	M30 x 130	8587
	D25168							380	M30 x 200	
250	A25193	8”	219,1 X 25	169,1	290	355	90	190	M36 x 150	8725
	D25193							380	M36 x 220	

Serie 400 bar

Pressione max esercizio bar	Tipo Type	Size	P	B	I	E	H	L	V*	OR O-RINGS
400	A40139	5”	139,7 X 28	83	200	245	70	150	M24 x 110	6450
	D40139							300	M24 x 170	
400	A40168	6”	168,3 X 32	104	245	300	80	190	M30 x 130	8587
	D40168							380	M30 x 200	
400	A40193	8”	219,1 X 45	129	290	355	90	190	M36 x 150	8725
	D40193							380	M36 x 220	

Per ordinare le flange
Ordering flanges
Pour commander brides
Um Flansche zu bestellen

Es.: A.....ST
Es.: D.....ST

*Viti a testa esegonale o ad esagono incassato secondo disponibilità
*Socket hex cap screws or hex head cap scews according availability
*Vis à tête à six pans ou vis à hexagone encaissé selon la disponibilité
*Innen Sechseck Schrauben oder Sechseck Schrauben, wenn verfügbar

ISO 6164 -'94 flanges
Brides ISO 6164 -'94
ISO 6164 -'94 Flansche

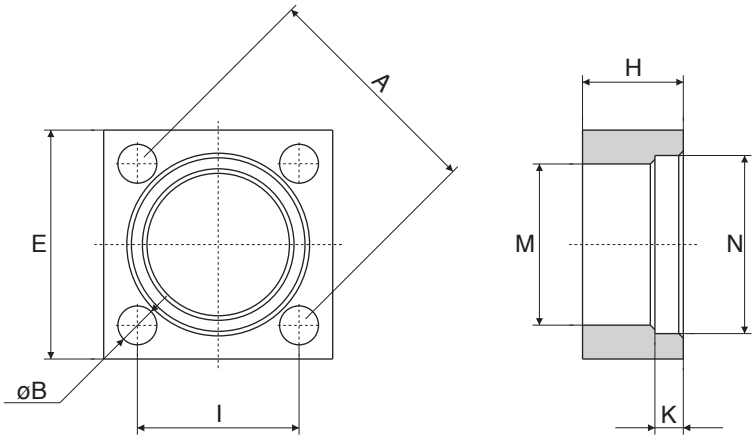

Serie 250 bar

Pressione max esercizio bar	Tipo Type	DN	Size	A	E	I	M	N	K	H	B
250	64.L.10.QU	10	3/8"	35	40	24,7	18,5	25	6,2	18	6,6
250	64.L.13.QU	13	1/2"	42	45	29,7	24,3	31	6,2	20	9
250	64.L.19.QU	19	3/4"	50	50	35,4	32,2	38,9	6,2	22	9
250	64.L.25.QU	25	1"	62	65	43,8	38,5	45,3	7,5	25	11
250	64.L.32.QU	32	1" 1/4	73	75	51,6	43,7	51,6	7,5	30	13,5
250	64.L.38.QU	38	1" 1/2	85	90	60,1	50,8	61,1	7,5	36	17,5
250	64.L.51.QU	51	2"	98	100	69,3	62,8	72,3	9	40	17,5
250	64.L.56.QU	56	2" 1/2	118	120	83,4	76,6	88	9	45	22
250	64.L.63.QU	63	3"	145	140	102,5	90,8	102,3	9	52	22
250	64.L.80.QU*	80	4"	160	160	113,5	114,5	132	21	60	25

*: non prevista da ISO 6164 - '94 / Not in ISO 6164 - '94

Serie 400 bar

Pressione max esercizio bar	Tipo Type	DN	Size	A	E	I	M	N	K	H	B
400	64.S.10.QU	10	3/8"	35	40	24,7	18,5	26,4	7,2	18	6,6
400	64.S.13.QU	13	1/2"	42	45	29,7	24,7	32,6	7,2	20	9
400	64.S.19.QU	19	3/4"	50	50	35,4	32,5	42,1	8,2	22	8,7
400	64.S.25.QU	25	1"	62	65	43,8	38,9	48,4	9	25	11
400	64.S.32.QU	32	1" 1/4	73	75	51,6	44,6	54,8	9,8	30	13,5
400	64.S.38.QU	38	1" 1/2	85	90	60,1	51,6	64,3	12	36	17,5
400	64.S.51.QU	51	2"	98	100	69,3	67,6	80,2	12	40	17,5
400	64.S.56.QU	56	2" 1/2	118	120	83,4	80,5	95	16,1	50	21
400	64.S.63.QU	63	3"	145	150	102,5	90,5	111	16,1	52	26
400	64.S.70.QU	70	3" 1/2	160	160	113,5	102,5	120	17,5	60	26
350	64.S.80.QU	80	4"	175	180	123,7	114,5	136	21	70	32

Per ordinare le flange
Ordering flanges
Pour commander brides
Um Flansche zu bestellen

Es.: 64.....QU

ISO 6164 - '94 adaptors
Collets ISO 6164 - '94
ISO 6164 - '94 Anschweissadapter

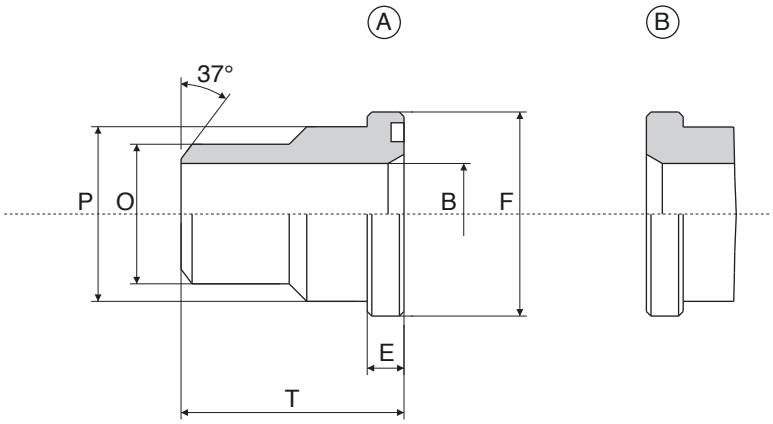

Serie 250 bar

Pressione max esercizio bar	Tipo Type	DN	Size	O	B	E	F	P	T	OR O-RING
250	64.L.10.C	10	3/8"	17,5	10	6,8	24,5	18	40	3068
250	64.L.13.C	13	1/2"	21,6	13	6,8	30,2	24	50	4075
250	64.L.19.C	19	3/4"	27,2	19	6,8	38,1	31,5	60	4100
250	64.L.25.C	25	1"	34,5	25	8	44,5	38	70	4131
250	64.L.32.C	32	1" 1/4	43	31	8	50,8	43	80	4150
250	64.L.38.C	38	1" 1/2	48,6	38	8	60,4	50	90	4187
250	64.L.51.C	51	2"	61	50	9,6	71,4	62	100	4225
250	64.L.56.C	56	2" 1/2	76	63	12	87,2	76	110	4275
250	64.L.63.C	63	3"	89	70	15	101,6	90	120	4337
250	64.L.80.C*	80	4"	114	90	23,5	131	114	140	6387

*: non prevista da ISO 6164 - '94 / Not in ISO 6164 - '94

Serie 400 bar

Pressione max esercizio bar	Tipo Type	DN	Size	O	B	E	F	P	T	OR O-RING
400	64.S.10.C	10	3/8"	17,5	10	7,8	26	18	40	3068
400	64.S.13.C	13	1/2"	21,6	13	7,8	31,8	24	50	4075
400	64.S.19.C	19	3/4"	27,2	18	8,8	41,3	32	60	4100
400	64.S.25.C	25	1"	34,5	22	9,5	47,6	38	70	4131
400	64.S.32.C	32	1" 1/4	42,8	28	10,3	54	44	90	4150
400	64.S.38.C	38	1" 1/2	48,6	32	12,6	63,5	51	90	4187
400	64.S.51.C	51	2"	61	41	12,6	79,4	67	100	6225
400	64.S.56.C	56	2" 1/2	76,6	50	16,5	94,2	80	110	6275
400	64.S.63.C	63	3"	89	58	18	104	90	120	6300
400	64.S.70.C	70	3" 1/2	102	63	20	119	102	130	6337
350	64.S.80.C	80	4"	114	74	23,5	131	114	140	6350

Per ordinare le flange
Ordering flanges
Pour commander brides — Es.: 64.....CA
Um Flansche zu bestellen — Es.: 64.....CB

Otturatori [Coduli ciechi] ISO 6164 -'94

ISO 6164 -'94 Closed adaptors
Collets d'obturation ISO 6164 -'94
ISO 6164 -'94 Verschluss Stopfen

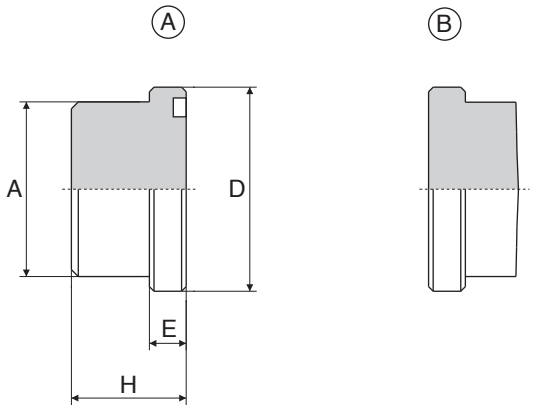

Serie 250 bar

Pressione max esercizio bar	Tipo Type	DN	Size	D	E	A	H	OR O-RING
250	64.L.10.O	10	3/8"	24,5	6,8	18	18	3068
250	64.L.13.O	13	1/2"	30,2	6,8	24	20	4075
250	64.L.19.O	19	3/4"	38,1	6,8	31,5	22	4100
250	64.L.25.O	25	1"	44,5	8	38	25	4131
250	64.L.32.O	32	1" 1/4	50,8	8	43	30	4150
250	64.L.38.O	38	1" 1/2	60,4	8	50	36	4187
250	64.L.51.O	51	2"	71,4	9,6	62	40	4225
250	64.L.56.O	56	2" 1/2	87,2	12	76	45	4275
250	64.L.63.O	63	3"	101,6	15	90	52	4337
250	64.L.80.O*	80	4"	131	23,5	114	61,5	6387

*: non prevista da ISO 6164 - '94 / Not in ISO 6164 - '94

Serie 400 bar

Pressione max esercizio bar	Tipo Type	DN	Size	D	E	A	H	OR O-RING
400	64.S.10.O	10	3/8"	26	7,8	18	18	3068
400	64.S.13.O	13	1/2"	31,8	7,8	24	20	4075
400	64.S.19.O	19	3/4"	41,3	8,8	32	22	4100
400	64.S.25.O	25	1"	47,6	9,5	38	25	4131
400	64.S.32.O	32	1" 1/4	54	10,3	44	30	4150
400	64.S.38.O	38	1" 1/2	63,5	12,6	51	36	4187
400	64.S.51.O	51	2"	79,4	12,6	67	40	6225
400	64.S.56.O	56	2" 1/2	94,2	16,5	80	50	6275
400	64.S.63.O	63	3"	104	18	90	52	6300
400	64.S.70.O	70	3" 1/2	119	20	102	60	6337
350	64.S.80.O	80	4"	131	23,5	114	70	6350

Per ordinare coduli
How order straight adaptors
Example pour commander collets Es.: 64.....OA
Bestellbeispiel für gerade adaptoren Es.: 64.....OB

Flange ISO 6164 - '94 con codulo a saldare di testa

ISO 6164 - '94 flanges with butt welding adaptor
Brides ISO 6164 - '94 avec collet bout à bout
ISO 6164 - '94 Anschweissflansch

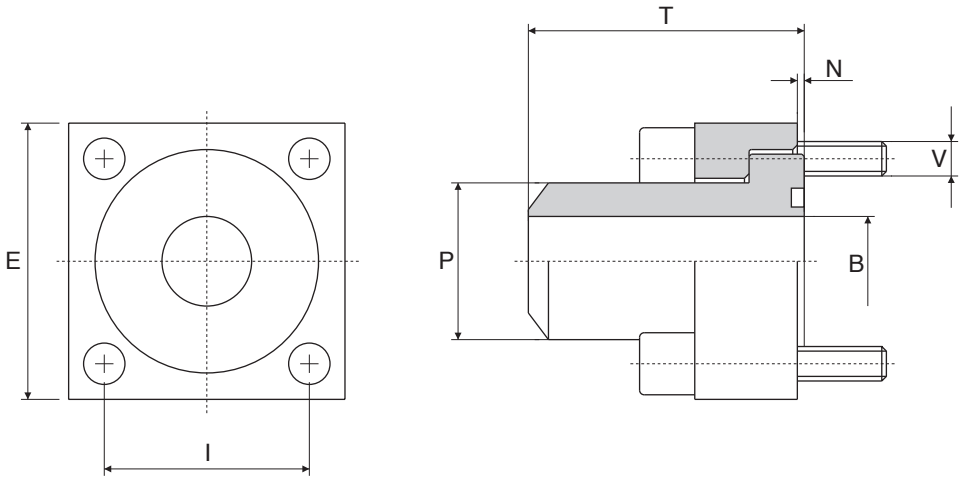

Serie 250 bar

Pressione max esercizio bar	Tipo Type	DN	Size	P	B	E	I	T	N	V	OR O-RING
250	64.L.10.AA	10	3/8"	17,5	10	40	24,7	40	0,4	M 6 x 30	3068
250	64.L.13.AA	13	1/2"	21,6	13	45	29,7	50	0,4	M 8 x 35	4075
250	64.L.19.AA	19	3/4"	27,2	19	50	35,4	60	0,4	M 8 x 35	4100
250	64.L.25.AA	25	1"	34,5	25	65	43,8	70	0,5	M10 x 40	4131
250	64.L.32.AA	32	1" 1/4	43	31	75	51,6	80	0,5	M12 x 50	4150
250	64.L.38.AA	38	1" 1/2	48,6	38	90	60,1	90	0,5	M16 x 60	4187
250	64.L.51.AA	51	2"	61	50	100	69,3	100	0,6	M16 x 70	4225
250	64.L.56.AA	56	2" 1/2	76	63	120	83,4	110	3	M20 x 80	4275
250	64.L.63.AA	63	3"	89	70	140	102,5	120	6	M20 x 90	4337
250	64.L.80.AA*	80	4"	114	90	160	113,5	140	2,5	M24 x 100	6387

*: non prevista da ISO 6164 - '94 / Not in ISO 6164 - '94

Serie 400 bar

Pressione max esercizio bar	Tipo Type	DN	Size	P	B	E	I	T	N	V	OR O-RING
400	64.S.10.AA	10	3/8"	17,5	10	40	24,7	40	0,6	M 6 x 30	3068
400	64.S.13.AA	13	1/2"	21,6	13	45	29,7	50	0,6	M 8 x 35	4075
400	64.S.19.AA	19	3/4"	27,2	18	50	35,4	60	0,6	M 8 x 35	4100
400	64.S.25.AA	25	1"	34,5	22	65	43,8	70	0,5	M10 x 40	4131
400	64.S.32.AA	32	1" 1/4	43	28	75	51,6	90	0,5	M12 x 50	4150
400	64.S.38.AA	38	1" 1/2	48,6	32	90	60,1	90	0,6	M16 x 60	4187
400	64.S.51.AA	51	2"	61	41	100	69,3	100	0,6	M16 x 70	6225
400	64.S.56.AA	56	2" 1/2	76,6	50	120	83,4	110	0,4	M20 x 80	6275
400	64.S.63.AA	63	3"	89	58	150	102,5	120	1,9	M24 x 90	6300
400	64.S.70.AA	70	3" 1/2	102	63	160	113,1	130	2,5	M24 x 100	6337
350	64.S.80.AA	80	4"	114	74	180	123,7	140	2,5	M30 x 120	6350

Per ordinare le flange con sede OR
Ordering flanges with OR groove
Pour commander brides avec gorge
Um Flansche zu bestellen mit OR Nut

Es.: 64.....AA

Senza sede OR
Without OR groove
Sans gorge
Ohne OR Nut

Es.: 64.....AA

Doppie flange ISO 6164-'94 con coduli a saldare di testa

Double ISO 6164 -'94 flanges with butt welding adaptors
Doubles brides ISO 6164 -'94 avec collets bout à bout
Doppel ISO 6164 -'94 Anschweissflansche

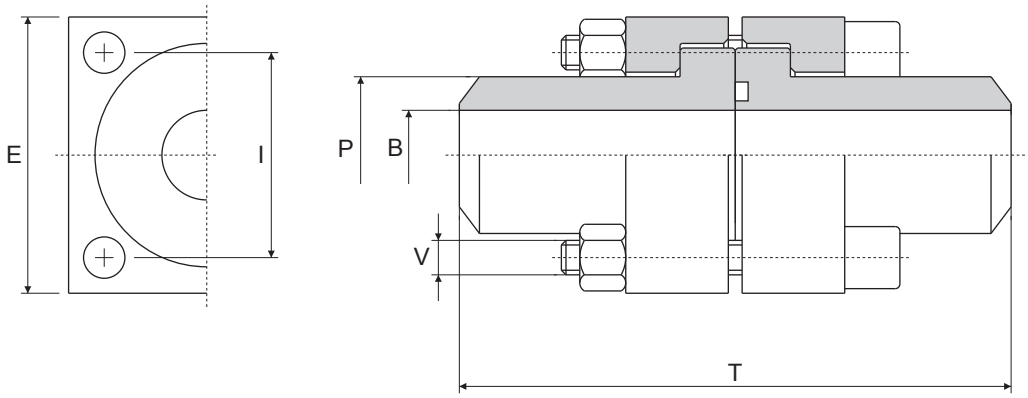

Serie 250 bar

Pressione max esercizio bar	Tipo Type	DN	Size	P	B	E	I	T	V	OR O-RING
250	64.L.10.DD	10	3/8"	17,5	10	40	24,7	80	M 6 x 45	3068
250	64.L.13.DD	13	1/2"	21,6	13	45	29,7	100	M 8 x 50	4075
250	64.L.19.DD	19	3/4"	27,2	19	50	35,4	120	M 8 x 55	4100
250	64.L.25.DD	25	1"	34,5	25	65	43,8	140	M10 x 65	4131
250	64.L.32.DD	32	1" 1/4	43	31	75	51,6	160	M12 x 75	4150
250	64.L.38.DD	38	1" 1/2	48,6	38	90	60,1	180	M16 x 90	4187
250	64.L.51.DD	51	2"	61	50	100	69,3	200	M16 x 100	4225
250	64.L.56.DD	56	2" 1/2	76	63	120	83,4	220	M20 x 120	4275
250	64.L.63.DD	63	3"	89	70	140	102,5	240	M20 x 140	4337
250	64.L.80.DD*	80	4"	114	90	160	113,5	280	M24 x 150	6387

*: non prevista da ISO 6164 - '94 / Not in ISO 6164 - '94

Serie 400 bar

Pressione max esercizio bar	Tipo Type	DN	Size	P	B	E	I	T	V	OR O-RING
400	64.S.10.DD	10	3/8"	17,5	10	40	24,7	80	M 6 x 45	3068
400	64.S.13.DD	13	1/2"	21,6	13	45	29,7	100	M 8 x 50	4075
400	64.S.19.DD	19	3/4"	27,2	18	50	35,4	120	M 8 x 55	4100
400	64.S.25.DD	25	1"	34,5	22	65	43,8	140	M10 x 65	4131
400	64.S.32.DD	32	1" 1/4	43	28	75	51,6	180	M12 x 75	4150
400	64.S.38.DD	38	1" 1/2	48,6	32	90	60,1	180	M16 x 90	4187
400	64.S.51.DD	51	2"	61	41	100	69,3	200	M16 x 100	6225
400	64.S.56.DD	56	2" 1/2	76,6	50	120	83,4	220	M20 x 130	6275
400	64.S.63.DD	63	3"	89	58	150	102,5	240	M24 x 140	6300
400	64.S.70.DD	70	3" 1/2	102	63	160	113,1	260	M24 x 150	6337
350	64.S.80.DD	80	4"	114	74	180	123,7	280	M30 x 180	6350

Per ordinare le flange
Ordering flanges
Pour commander brides
Bei bestellung Flanschen

Es.: 64.....DD

Coduli filettati GAS-GAS CONICO-NPT per flange CETOP/ISO 6164 -'94

BSP and NPT threaded adaptors for CETOP/ISO 6164 -'94 flanges
Collets taraudés BSP-NPT pour brides CETOP/ ISO 6164 -'94
CETOP/ ISO 6164 -'94 Adapter mit Rohrgewinde oder NPT-Gewinde

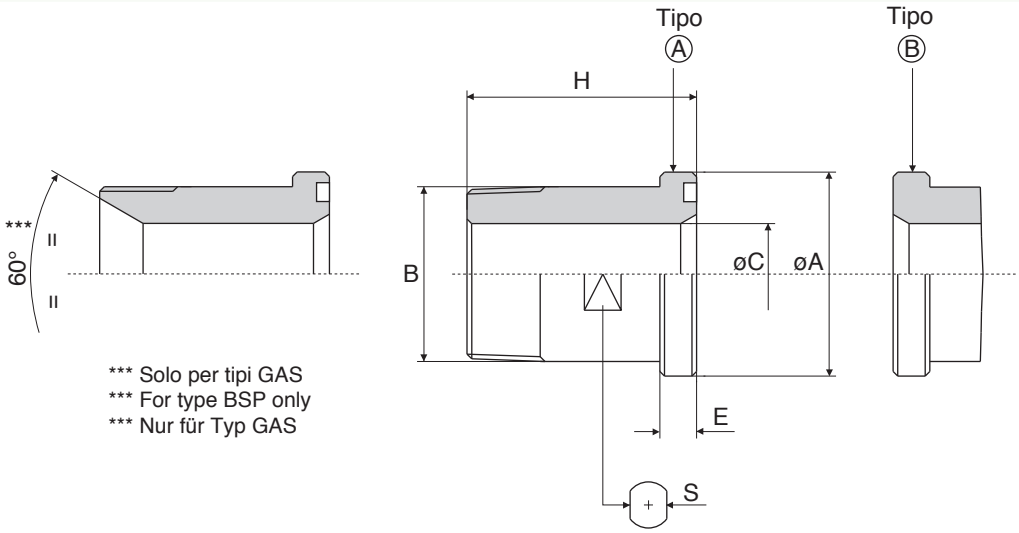

serie 210 bar

Pressione max esercizio bar	Tipo / Type GAS	GAS CONICO	NPT	Size	B	C	A	E	H	S	OR O-RINGS
210	C.302521.G	C.302522.GC	C.302523.N	1/2"	1/2"	12	30,2	6,7	50	19	4075
	C.302517.G	C.302518.GC	C.302519.N		3/8"	10					
210	C.312527.G	C.312528.GC	C.312529.N	3/4"	3/4"	17	38,1	6,7	55	27	4100
	C.312521.G	C.312522.GC	C.312523.N		1/2"	12					
210	C.322533.G	C.322534.GC	C.322535.N	1"	1"	22	44,4	8	60	32	4131
	C.322527.G	C.322528.GC	C.322529.N		3/4"	17					
210	C.332542.G	C.332543.GC	C.332544.N	1" 1/4	1" 1/4	27	50,8	8	65	41	4150
	C.332533.G	C.332534.GC	C.332535.N		1"	22					
210	C.342548.G	C.342549.GC	C.342550.N	1" 1/2	1" 1/2	32	60,3	8	70	46	4180
	C.342542.G	C.342543.GC	C.342544.N		1" 1/4	27					
210	C.352560.G	C.352561.GC	C.352562.N	2"	2"	40	71,4	9,5	75	55	4225
	C.352548.G	C.352549.GC	C.352550.N		1" 1/2	32					

serie 400 bar

Pressione max esercizio bar	Tipo / Type GAS	GAS CONICO	NPT	Size	B	C	A	E	H	S	OR O-RINGS
400	C.420021.G	C.420022.GC	C.420023.N	1/2"	1/2"	12	31,8	7,7	50	19	4075
	C.420017.G	C.420018.GC	C.420019.N		3/8"	10					
* 400	C.421027.G	C.421028.GC	C.421029.N	* 3/4"	3/4"	17	41,3	8,7	60	26	4100
	C.421021.G	C.421022.GC	C.421023.N		1/2"	17					
** 400	C.400027.G	C.400028.GC	C.400029.N	** 3/4"	3/4"	12	39,5	8,7	60	26	4100
	C.400021.G	C.400022.GC	C.400023.N		3/4"	12					
400	C.422033.G	C.422034.GC	C.422035.N	1"	1"	22	47,6	9,5	70	32	4131
	C.422027.G	C.422028.GC	C.422029.N		3/4"	17					
400	C.423042.G	C.423043.GC	C.423044.N	1" 1/4	1" 1/4	27	54	10,3	75	36	4150
	C.423033.G	C.423034.GC	C.423035.N		1"	22					
400	C.424048.G	C.424049.GC	C.424050.N	1" 1/2	1" 1/2	32	63,5	12,5	80	46	4187
	C.424042.G	C.424043.GC	C.424044.N		1" 1/4	27					
400	C.425060.G	C.425061.GC	C.425062.N	2"	2"	40	79,4	12,5	90	55	4225
	C.425048.G	C.425049.GC	C.425050.N		1" 1/2	32					

* = Solo per Flange ISO 6164-94 / Only ISO 6164-94 Flange
Seulement pour Flanges ISO 6164-94 / Nur für ISO 6164-94 Flanschen

** = Solo per Flange CETOP / Only for Cetop Flange
Seulement pour Flanges CETOP / Nur für CETOP-Flanschen

Per ordinare coduli:
How to order straight adaptors:
Pour commander collet: C.....A
Bestellbeispiel für Gerade Adaptoren: C.....B

Le figure, le denominazioni, i riferimenti ed i dati contenuti nel presente catalogo non sono impegnativi. La Ditta si riserva di apportare in ogni momento e senza preavviso tutte le variazioni che riterrà opportune. È vietata ogni riproduzione parziale od integrale delle figure e del testo senza l'autorizzazione scritta della ditta stessa.
In caso di dissonanza interpretativa, fa fede il testo in italiano.

Figure, name of parts, references and dates contained in this catalogue are not binding. The firm reserve the right to introduce any and all necessary changes at any time without notice. Either partial or integral reproductions of figures and text are forbidden unless a written authorisation is given by the Firm.
In case of interpretative dissonance, the italian text has to be considered.

Les figures, les denominations, les reférences et les données contenus dans ce catalogue ne sont pas engageant.
La Maison se reserve le droit d'apporter à chaque moment et sans préavis toute variation qu'elle considérera indiquée.
Toute reproduction ou traduction, même partielle, des figures et du texte est défendu sans l'autorisation éxcrite de la Maison-même.
En cas de discordance interpretative, fait foi le texte en italien.

Die in diesen Katalog enthaltenen Abbildungen, Benennungen, Zeichen sowie Angaben sind unverbindlich. Die Firma behält sich das Recht vor, jederzeit und ohne Voranzeige Abänderungen vorzunehmen. Nachdruck oder Ubersetzung, auch auszugsweise, ist ohne schriftliche Genehmigung der Firma nicht gestattet.
Im Fall einer nicht Übereinstimmenden deutung, gilt der italienische Text.

VALVOLE A SFERA alta pressione a 2 e 3 Vie
High pressure 2-3 Ways BALL VALVES

OFFICINE MECCANICHE
ciocca

Catalogo - Catalogue - Katalog - [VS-10/09-5]

Indice
Index

Dati tecnici Valvole a sfera
Ball Valves technical data .....pag. 02

Valvole a sfera a 2 Vie in acciaio
Two ways Ball Valves made of Steel .....pag. 03

Valvole a sfera a 3 Vie in acciaio
Three ways Ball Valves made of Steel .....pag. 04

Valvole a sfera a 2 Vie in acciaio Inox AISI 316 L / X2 Cr Ni Mo 1712
Two ways Ball Valves made of stainless Steel Aisi 316 L / X2 Cr Ni Mo 1712 .....pag. 05

Valvole a sfera monoblocco in acciaio stampato CRH I 2 Vie
Two ways Ball Valves monobloc forged Steel CRH I .....pag. 06

Valvole a sfera con controflangia SAE orientabile
Ball Valves with orientable SAE counterflange..... pag. 07

Valvole a sfera con Codulo SAE
Ball Valves with SAE Adaptor .....pag. 08

Le figure, le denominazioni, i riferimenti ed i dati contenuti nel presente catalogo non sono impegnativi. La Ditta si riserva di apportare in ogni momento e senza preavviso tutte le variazioni che riterrà opportune. È vietata ogni riproduzione parziale od integrale delle figure e del testo senza l'autorizzazione scritta della ditta stessa.
In caso di dissonanza interpretativa, fa fede il testo in italiano.

Figure, name of parts, references and dates contained in this catalogue are not binding. The firm reserve the right to introduce any and all necessary changes at any time without notice. Either partial or integral reproductions of figures and text are forbidden unless a written authorisation is given by the Firm.
In case of interpretative dissonance, the italian text has to be considered.

Les figures, les denominations, les reférences et les données contenus dans ce catalogue ne sont pas engageant.
La Maison se reserve le droit d'apporter à chaque moment et sans préavis toute variation qu'elle considérera indiquée.
Toute reproduction ou traduction, même partielle, des figures et du texte est défendu sans l'autorisation éxcrite de la Maison-même.
En cas de discordance interpretative, fait foi le texte en italien.

Die in diesen Katalog enthaltenen Abbildungen, Benennungen, Zeichen sowie Angaben sind unverbindlich. Die Firma behält sich das Recht vor, jederzeit und ohne Voranzeige Abänderungen vorzunehmen. Nachdruck oder Ubersetzung, auch auszugsweise, ist ohne schriftliche Genehmigung der Firma nicht gestattet.
Im Fall einer nicht Übereinstimmenden deutung, gilt der italienische Text.

Dati tecnici Valvole a sfera
Ball Valves technical data

Le valvole a sfera CIOCCA "CRH", grazie alla tecnologia, consentono un impiego anche in condizioni di lavoro estremamente gravose. La progettazione e la costruzione delle valvole é stata fatta tenendo in considerazione le più disparate esigenze di utilizzo.
La sfera é posta fra due guarnizioni precompresse con sistema flottante, garantendo così una tenuta perfetta sia a bassa pressione che sottovuoto. Con l'aumento della pressione interna aumenta anche il contatto della sfera sulle guarnizioni, permettendo di ottenere una perfetta tenuta anche ad altissime pressioni.

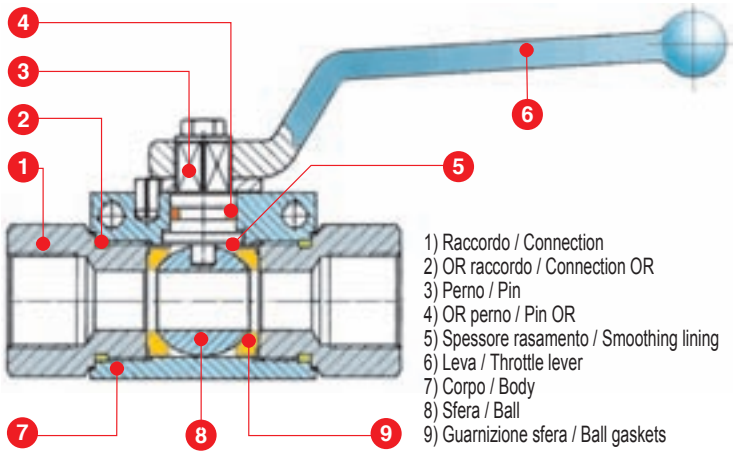

1) Raccordo / Connection
2) OR raccordo / Connection OR
3) Perno / Pin
4) OR perno / Pin OR
5) Spessore rasamento / Smoothing lining
6) Leva / Throttle lever
7) Corpo / Body
8) Sfera / Ball
9) Guarnizione sfera / Ball gaskets

Due to the employed technology, Ciocca "CRH" ball-valves permit usage even in extremely heavy operating conditions.
The design and manufacture of the valves have been carried out considering the most disparate operating requirements.
The ball seats between two precompressed gaskets with floating system, therefore ensuring a perfect tight both at low pressure and under vacuum.
With the rise of internal pressure, a greater contact is obtained between ball and gaskets, permitting a perfect tight even at the highest pressure.

Caratteristiche
- Valvola a passaggio integrale
- Sfera flottante - tenuta su sedi precompresse
- Pressione di esercizio da 320 a 500 bar (secondo il Ø)
- Temperatura di utilizzo da -20°C a100° C
- Apertura a 1/4 di giro

Esecuzione standard
- Corpo e raccordi: acciaio fosfatato nero (38SMnPb10)
- Sfera: acciaio cromato a spessore
- Guarnizioni sfera: resina poliacetalica (DELRIN)
- Guarnizioni perno: NBR
- Leva : stampata e zincata

Esecuzione a richiesta
- Corpo e raccordi: acciaio zincato
- Fori di fissaggio
- Kit blocco rotazione leva

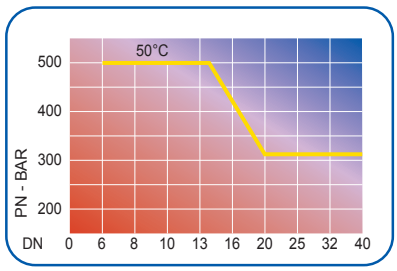

Technical features
- Full-way valve
- Floating ball-gas tight on pre-compressed seats
- Operating pressure from 320 to 500 bar (according to Ø)
- Operating temperature from -20°C to 100° C
- Open at 1/4 turn

Standard execution
- Body and connection: black phosphating steel (38SMnPb10)
- Ball:Thick-chromed steel
- Ball seals: polyacetalic resin (DELRIN)
- Pin seals: NBR
- Throttle lever: printed and zinc-plated forged

On demand
- Body and connection: yellow zinc-plated steel
- Mounting holes
- Locking handle kit

Sigla di designazione / Designation code

CRH	R	2	10	1	1	1	1
	Tipo Attacchi Connection Type	Vie / Ways	Diametro Nominale (Corpo valvola) Nominal Diameter (Valve body)	Materiale corpo Body material	Materiale sfera Ball material	Materiale guarnizioni sfera e rasamento perno Ball seals material and smoothing lining material	Guarnizioni perno e raccordi Pivot and connections seals
CRH Rubinetto a sfera, alta pressione High Pressure Ball Valve	R = gas / BSP	2 = 2 Vie/ways	4 = 1/8"	1 = Acciaio/Steel	1 = Acciaio/Steel	1 = DELRIN (pom)	1 = NBR
	N = NPT	3 = 3 Vie/ways	6 = 1/4"	2 = INOX/Stailess steel	2 = INOX/Stailess steel	2 = PTFE (Teflon)	3 = VITON
	EL = DIN 2353 Serie leggera Light duty		10 = 3/8"	* Passaggio ridotto / Reduced flow (ø 24 mm) - In caso di richiesta di valvole a 3 vie specificare se con passaggio L o aT - In case of order for 3 way ball valve, please specify if L or T flow. - Colore standard: fosfatato nero / Standard colour: black fosphated. - Per ordinare la valvola zincata trivalente, inserire "Zt " alla fine del codice - To order a Cr3 zinc plated valve, please insert "Zt " at end of the item code.			
	ES = DIN 2353 Serie pesante Heavy duty		13 = 1/2"				
			20 = 3/4				
			25 = 1"				
			32 = 1" 1/4" *				
			40 = 1" 1/2" *				

Valvole a sfera a 2 Vie in acciaio

Two ways Ball Valves made of Steel

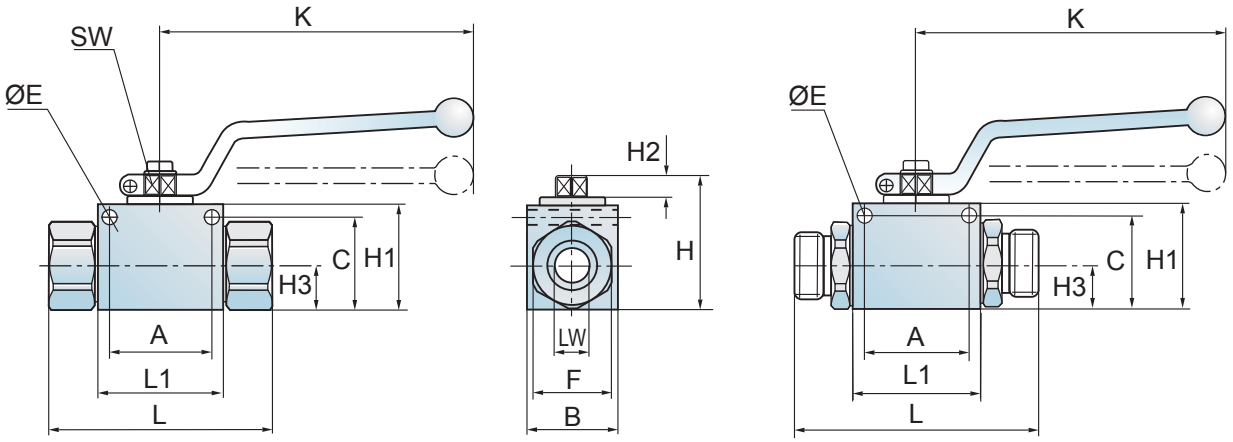

ATTACCO CONNECTION	DN mm	LW mm	PN bar	D mm	RA mm	L mm	L1 mm	B mm	H mm	H1 mm	H2 mm	H3 mm	I mm	K mm	SW mm	A* mm	C* mm	E* mm
R 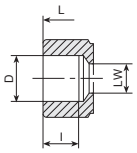	**4**	5	500	1/8" BSP	-	71	37	27	44,5	34	8	13	14	115	9	29	29	4,5
	6	6	500	1/4" BSP	-	71	37	27	44,5	34	8	13	14	115	9	29	29	4,5
	10	10	500	3/8" BSP	-	72	43	34	50	40	8	16,5	14	115	9	35	35	5,5
	13	13	500	1/2" BSP	-	85	48	36	51	41	8	17	16	115	9	39	35,5	6,5
	20	20	320	3/4" BSP	-	97	63	50	71,5	57	11	24	18	160	14	50	49,5	6,5
	25	24	320	1" BSP	-	113	67	60	76	60	11	26,5	20	160	14	54	54	6,5
	****32**	24	320	1"1/4 BSP	-	121	67	60	76	60	11	26,5	22	160	14	54	54	6,5
	****40**	24	320	1"1/2 BSP	-	124	67	60	76	60	11	26,5	24	160	14	54	54	6,5
NPTF 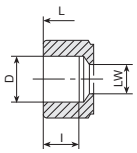	**6**	7	500	1/4"-18 NPT	-	71	37	27	44,5	34	8	13	17	115	9	29	29	4,5
	10	10	500	3/8"-18 NPT	-	80	43	34	50	40	8	16,5	18	115	9	35	35	5,5
	13	13	500	1/2"-14 NPT	-	89	48	36	51	41	8	17	23	115	9	39	35,5	6,5
	20	20	320	3/4"-14 NPT	-	97	63	50	71,5	57	11	24	24	160	14	50	49,5	6,5
	25	24	320	1"-11,5 NPT	-	119	67	60	76	60	11	26,5	28,5	160	14	54	54	6,5
	****32**	24	320	1" 1/4-11,5 NPT	-	122	67	60	76	60	11	26,5	29	160	14	54	54	6,5
	****40**	24	320	1" 1/2-1,5 NPT	-	122	67	60	76	60	11	26,5	29	160	14	54	54	6,5
EL 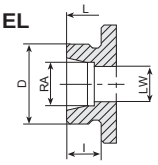 ANELLO A NORME DIN 2353 RING ACCORDING DIN 2353 SERIE PESANTE/HEAVY DUTY	**6**	6	250	M14x1,5	8	70	37	27	44,5	34	8	13	10	115	9	29	29	4,5
	10	10	250	M18x1,5	12	80	43	34	50	40	8	16,5	11	115	9	35	35	5,5
	13	13	250	M22x1,5	15	88	48	36	51	41	8	17	12	115	9	39	35,5	6,5
	20	20	160	M30x2	22	107	63	50	71,5	57	11	24	14	160	14	50	49,5	6,5
	25	24	160	M36x2	28	111	67	60	76	60	11	26,5	14	160	14	54	54	6,5
	****32**	24	160	M45x2	35	127	67	60	76	60	11	26,5	16	160	14	54	54	6,5
	****40**	24	160	M52x2	42	127	67	60	76	60	11	26,5	16	160	14	54	54	6,5
ES 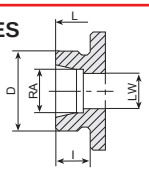 ANELLO A NORME DIN 2353 RING ACCORDING DIN 2353 SERIE PESANTE/HEAVY DUTY	**6**	6	400	M16x1,5	8	77	37	27	44,5	34	8	13	12	115	9	29	29	4,5
	10	10	400	M20x1,5	12	81	43	34	50	40	8	16,5	14	115	9	35	35	5,5
	13	13	400	M24x1,5	16	92	48	36	51	41	8	17	14	115	9	39	35,5	6,5
	20	20	320	M30x2	20	111	63	50	71,5	57	11	24	18	160	14	50	49,5	6,5
	25	24	320	M36x2	25	119	67	60	76	60	11	26,5	20	160	14	54	54	6,5
	****32**	24	320	M42x2	30	123	67	60	76	60	11	26,5	22	160	14	54	54	6,5
	****40**	24	320	M52x2	38	134	67	60	76	60	11	26,5	22	160	14	54	54	6,5

* Fori di fissaggio a richiesta / Mounting holes on demand
** Passaggio ridotto / Reduced flow

Valvole a sfera a 3 Vie in acciaio

Three ways Ball Valves made of Steel

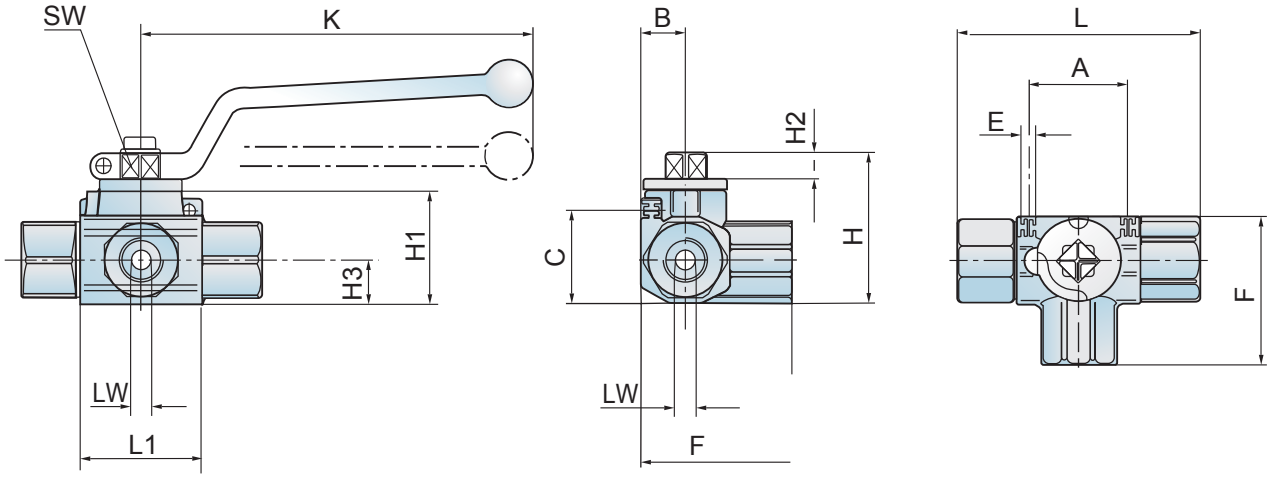

ATTACCO CONNECTION	DN mm	LW mm	PN bar	D mm	RA mm	L mm	L1 mm	B mm	H mm	H1 mm	H2 mm	H3 mm	I mm	K mm	SW mm	A* mm	C* mm	E* mm	F mm
R 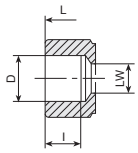	**4**	5	500	R 1/8" BSP	-	71	36	13	44,5	33,5	8	13	14	115	9	27	27,5	M4	44
	6	7	500	R 1/4" BSP	-	71	36	13	44,5	33,5	8	13	14	115	9	27	27,5	M4	44
	10	10	500	R 3/8" BSP	-	72	43	16,5	50	39	8	16,5	14	115	9	33	35	M4	51,5
	13	13	500	R 1/2" BSP	-	85	48	17,5	51,5	40,5	8	17,5	16	115	9	38	36	M5	55
	20	20	320	R 3/4" BSP	-	97	63	24,5	72	56,5	11	24,5	18	160	14	50	49,5	M6	70
	25	24	320	R 1" BSP	-	113	67	30	79,5	63,5	11	13	20	160	14	54	54	M6	87,5
	****32**	24	320	1"1/4 BSP	-	124	67	30	79,5	63,5	11	13	22	160	14	54	54	M6	87,5
	****40**	24	320	1"1/2 BSP	-	124	67	30	79,5	63,5	11	13	24	160	14	54	54	M6	87,5
NPTF 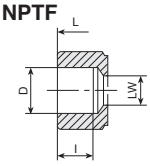	**6**	7	500	1/4"-18 NPT	-	71	36	13	44,5	33,5	8	13	14	115	9	27	27,5	M4	44
	10	9	500	3/8"-18 NPT	-	72	43	16,5	50	39	8	16,5	14	115	9	33	35	M4	51,5
	13	12	500	1/2"-14 NPT	-	85	48	17,5	51,5	40,5	8	17,5	16	115	9	38	36	M5	55,5
	20	18	320	3/4"-14 NPT	-	97	63	24,5	72	56,5	11	24,5	18	160	14	50	49,5	M6	70
	25	22	320	1"-11,5 NPT	-	113	67	30	79,5	63,5	11	30	20,5	160	14	54	54	M6	87,5
	****32**	22	320	1"1/4-11 NPT	-	124	67	30	79,5	63,5	11	30	22	160	14	54	54	M6	87,5
	****40**	22	320	1"1/2-11,5 NPT	-	125,5	75	30	79,5	63,5	11	30	24	160	14	54	54	M6	87,5
EL 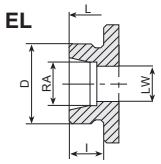 ANELLO A NORME DIN 2353 RING ACCORDING DIN 2353 SERIE PESANTE/HEAVY DUTY	**6**	6	250	M 14x1,5	8	71	36	13	44,5	33,5	8	13	10	115	9	27	27,5	M4	44
	10	10	250	M 18x1,5	12	72	43	16,5	50	39	8	16,5	11	115	9	33	35	M4	51,5
	13	13	250	M 22x1,5	15	85	48	17,5	51,5	40,5	8	17,5	12	115	9	38	36	M5	55,5
	20	20	160	M 30x2	22	97	63	24,5	72	56,5	11	24,5	14	160	14	50	49,5	M6	70
	25	24	160	M 36x2	28	113	67	30	79,5	63,5	11	30	14	160	14	54	54	M6	87,5
	****32**	24	160	M 45x2	35	124	67	30	79,5	63,5	11	30	16	160	14	54	54	M6	87,5
	****40**	24	160	M 52x2	42	124	67	30	79,5	63,5	11	30	16	160	14	54	54	M6	87,5
ES 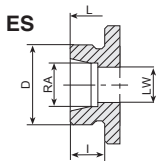 ANELLO A NORME DIN 2353 RING ACCORDING DIN 2353 SERIE PESANTE/HEAVY DUTY	**6**	6	400	M 16x1,5	8	71	36	13	44,5	33,5	8	13	12	115	9	27	27,5	M4	44
	10	10	400	M 20x1,5	12	72	43	16,5	50	39	8	16,5	14	115	9	33	27,5	M4	51,5
	13	13	400	M 24x1,5	16	85	48	17,5	51,5	40,5	8	17,5	14	115	9	38	35	M5	55,5
	20	20	320	M 30x2	20	97	63	24,5	72	56,5	11	24,5	16	160	14	50	36	M6	70
	25	24	320	M 36x2	25	113	67	30	79,5	63,5	11	30	18	160	14	54	49,5	M6	87,5
	****32**	24	320	M 42x2	30	124	67	30	79,5	63,5	11	30	20	160	14	54	54	M6	87,5
	****40**	24	320	M 52x2	38	134	67	30	79,5	63,5	11	30	22	160	14	54	54	M6	87,5

* Fori di fissaggio a richiesta / Mounting holes on demand
** Passaggio ridotto / Reduced flow

Valvole a sfera a 2 Vie in acciaio Inox Aisi 316 L/X2 Cr Ni Mo 1712

Two ways Ball Valves made of stainless Steel Aisi 316 L/X2 Cr Ni Mo 1712

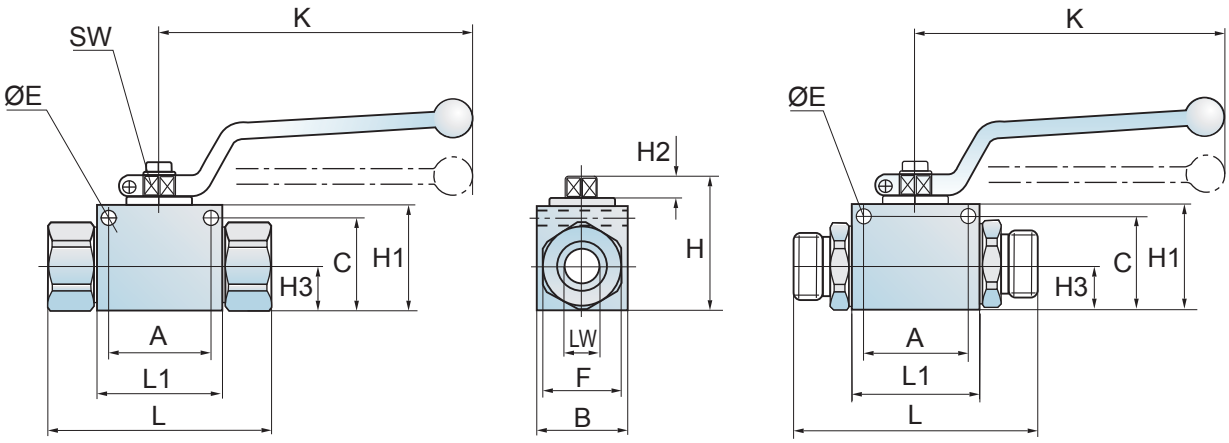

ATTACCO CONNECTION	DN mm	LW mm	PN bar	D mm	RA mm	L mm	L1 mm	B mm	H mm	H1 mm	H2 mm	H3 mm	I mm	K mm	SW mm	A* mm	C* mm	E* mm
R 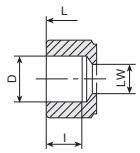	**4**	5	500	1/8" BSP	-	75,6	41	35	47	35	8	14,5	13	107	9	29	29	4,5
	6	6	500	1/4" BSP	-	75,6	41	35	47	35	8	14,5	13	107	9	29	29	4,5
	10	10	500	3/8" BSP	-	82	53	40	52	40	8	17,5	13	107	9	35	36	4,5
	13	13	500	1/2" BSP	-	92	55	45	57	45	8	22	15	107	9	39	40,5	5,5
	20	20	320	3/4" BSP	-	96,4	62	52	76	60	11	28	18	160	14	50	53	6,5
	25	24	320	1" BSP	-	113,6	66	57	83,6	67	11	33,5	19	160	14	54	61	6,5
	****32**	24	320	1"1/4 BSP	-	127,4	66	57	83,6	67	11	33,5	21	160	14	54	61	6,5
	****40**	24	320	1"1/2 BSP	-	133,6	66	57	83,6	67	11	33,5	22	160	14	54	61	6,5
NPTF 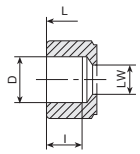	**6**	6	500	1/4"-18 NPT	-	75,6	41	35	47	35	8	14,5	13	107	9	29	29	4,5
	10	10	500	3/8"-18 NPT	-	82	53	40	52	40	8	17,5	13	107	9	35	36	4,5
	13	13	500	1/2"-14 NPT	-	92	55	45	57	45	8	22	15	107	9	39	40,5	5,5
	20	20	320	3/4"-14 NPT	-	96,4	62	52	76	60	11	28	18	160	14	50	53	6,5
	25	24	320	1"-11,5 NPT	-	113,6	66	57	83,6	67	11	33,5	19	160	14	54	61	6,5
	****32**	24	320	1" 1/4-11,5 NPT	-	127,4	66	57	83,6	67	11	33,5	21	160	14	54	61	6,5
	****40**	24	320	1" 1/2-11,5 NPT	-	133,6	66	57	83,6	67	11	33,5	22	160	14	54	61	6,5
EL 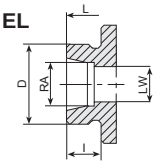 ANELLO A NORME DIN 2353 RING ACCORDING DIN 2353 SERIE PESANTE/HEAVY DUTY	**6**	6	250	M14x1,5	8	75,6	41	35	47	35	8	14,5	13	107	9	29	29	4,5
	10	10	250	M18x1,5	12	82	53	40	52	40	8	14,5	13	107	9	29	29	4,5
	13	13	250	M22x1,5	15	92	55	45	57	45	8	22	15	107	9	35	40,5	5,5
	20	20	160	M30x2	22	96,4	62	52	76	60	11	28	18	160	14	50	53	6,5
	25	24	160	M36x2	28	113,6	66	57	83,6	67	11	33,5	19	160	14	54	61	6,5
	****32**	24	160	M45x2	35	127,4	66	57	83,6	67	11	33,5	21	160	14	54	61	6,4
	****40**	24	160	M52x2	42	133,6	66	57	83,6	67	11	33,5	22	160	14	54	61	6,5
ES 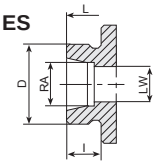 ANELLO A NORME DIN 2353 RING ACCORDING DIN 2353 SERIE PESANTE/HEAVY DUTY	**6**	6	400	M16x1,5	8	75,6	41	35	47	35	8	14,5	13	107	9	29	29	4,5
	10	10	400	M20x1,5	12	82	53	40	52	40	8	14,5	13	107	9	29	29	4,5
	13	13	400	M24x1,5	16	92	55	45	57	45	8	22	15	107	9	35	40,5	5,5
	20	20	320	M30x2	20	96,4	62	52	76	60	11	28	18	160	14	50	53	6,5
	25	24	320	M36x2	25	113,6	66	57	83,6	67	11	33,5	19	160	14	54	61	6,5
	****32**	24	320	M42x2	30	127,4	66	57	83,6	67	11	33,5	21	160	14	54	61	6,5
	****40**	24	320	M52x2	38	133,6	66	57	83,6	67	11	33,5	22	160	14	54	61	6,5

* Fori di fissaggio a richiesta / Mounting holes on demand
** Passaggio ridotto / Reduced flow

Valvole a sfera monoblocco in acciaio stampato CRH I 2 Vie

Two ways Ball Valves monobloc forged Steel CRH I

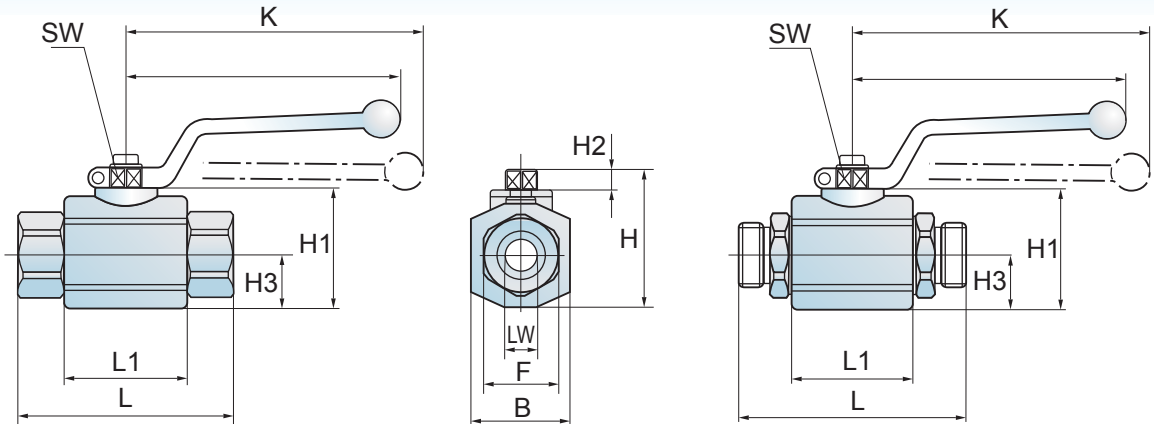

ATTACCO CONNECTION	TIPO TYPE	DN mm	LW mm	PN bar	D mm	RA mm	L mm	L1 mm	B mm	H mm	H1 mm	H2 mm	H3 mm	I mm	K mm	K1 mm	SW mm
R 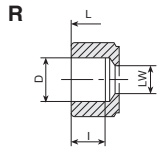	CRH I 2 R 25	25	24	350	1” BSP	-	113	67	60	80	63,5	11	13	20	150	160	14
	CRH I 2 R 32	32	32	350	1” 1/4 BSP	-	110	80	78	106	85	20	35	22	200	210	17
	CRH I 2 R 40	38	38	350	1” 1/2 BSP	-	130	85	83	112,5	92	15	41,5	24	200	210	17
	CRH I 2 R 50	48	48	350	2” BSP	-	140	100	100	132	111	20	50	28	200	210	19
NPTF 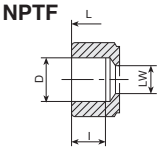	CRH I 2 N 25	24	24	350	1”-11,5NPT	-	119	67	60	80	63,6	11	30	20,5	150	160	14
	CRH I 2 N 32	32	32	350	1” 1/4-11,5NPT	-	110	80	78	106	85	20	39	25	200	210	17
	CRH I 2 N 40	38	38	350	1” 1/2-11,5NPT	-	130	85	83	112,5	92	15	41,5	27	200	210	17
	CRH I 2 N 50	48	48	350	2”-11,5 NPT	-	140	100	100	132	111	20	50	27	200	210	19
EL 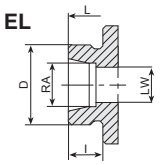 ANELLO A NORME DIN 2353 RING ACCORDING DIN 2353 SERIE PESANTE/HEAVY DUTY	CRH I 2 EL 25	24	24	160	M 36x2	28	110	67	60	80	63,5	11	30	14	150	160	14
	CRH I 2 EL 32	32	32	160	M 45x2	35	126	80	78	106	85	20	39	16	200	210	17
	CRH I 2 EL 40	38	38	160	M 52x2	42	133	85	83	112,5	92	15	41,5	16	200	210	17
	CRH I 2 EL 50	48	48	160	M 52x2	42	140	100	100	132	111	20	50	26	200	210	19
ES 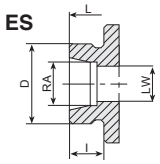 ANELLO A NORME DIN 2353 RING ACCORDING DIN 2353 SERIE PESANTE/HEAVY DUTY	CRH I 2 ES 25	24	24	350	M 42x2	30	124	67	60	80	63,5	11	30	20	150	160	14
	CRH I 2 ES 32	32	32	350	M 52x2	38	160	80	78	106	85	20	39	22	200	210	17
	CRH I 2 ES 40	38	38	350	M 52x2	38	165	85	83	112,5	92	15	41,5	26	200	210	17
	CRH I 2 ES 50	48	48	350	M 52x2	38	185	100	100	132	111	20	50	26	200	210	19

CRH I	2	R	25
Rubinetto a sfera, alta pressione e passaggio integrale High Pressure Ball Valve full flow (Forged type)	Vie / Ways *	Tipo Attacchi Connection Type	Diametro Nominale (Corpo valvola) Nominal Diameter (Valve body)
	2 = 2 Vie/ways	R = gas / BSP	25 = 1”
* Disponibile solo a 2 vie / Available only 2 ways valve is available ** Disponibili dal 1/2” (13) al 2” (50) / Available from 1/2” (13) to 2” (50)		N = NPT	32 = 1” 1/4
		EL = DIN 2353 Serie leggera / Light duty	40 = 1” 1/2”
		ES = DIN 2353 Serie pesante / Heavy duty	50 = 2”
Valvole tipo R, N, EL, ES: fosfatato nero Valve type R, N, EL, ES: Black phosphated Valvole tipo S3, S4, C3, C4: zincate trivalenti Valve type S3, S4, C3, C4: Cr3 zinc plated		S3 = FlangiaSAE 3000psi / SAE flange 3000psi **	
		S4 = Flangia SAE 6000psi / SAE adaptor 6000psi **	
		C3 = Codulo SAE 3000psi / SAE adaptor 3000psi **	
		C4 = Codulo SAE 6000psi / SAE adaptor 6000psi **	

Valvole a sfera con Controflangia SAE orientabile
Ball Valves with orientable SAE Counterflange

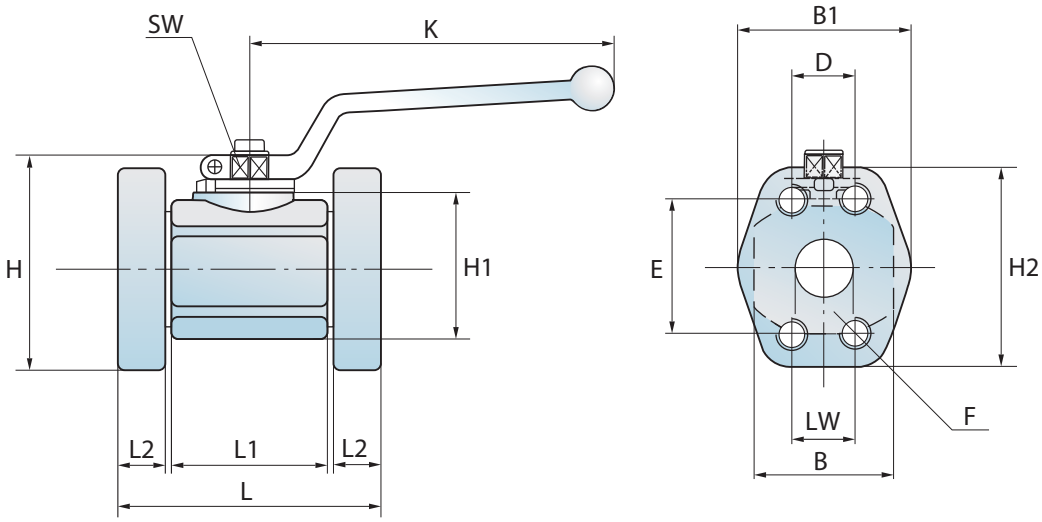

	TIPO TYPE	DN mm	LW mm	PN bar	D mm	E mm	F mm	L mm	L1 mm	L2 mm	B mm	B1 mm	H mm	H1 mm	H2 mm	K1 mm	SW mm
Serie 3000 psi	**CRH I 2 S3 13**	13	13	348	17,5	38	M8	126	48	18	35	48	62,5	40,5	57	115	9
	CRH I 2 S3 20	20	20	320	22,5	47,5	M10	125	63	23	49	60	83	56,5	71	160	14
	CRH I 2 S3 25	25	25	320	26,5	52,4	M10	140	67	25	60	60	88	65	74	160	14
	CRH I 2 S3 32	32	32	278	30,2	58,7	M10	168	80	32	78	77	107	85	80	210	19
	CRH I 2 S3 40	38	38	210	35,7	70	M12	181	85	32	83	80	118	92	95	210	19
	CRH I 2 S3 50	48	48	210	42,9	77,8	M12	210	100	36	100	90	133,5	111	103	210	19
Serie 6000 psi	**CRH I 2 S4 13**	13	13	420	18,3	40,5	M 8	106	48	18	35	48	62,5	40,5	57	115	9
	CRH I 2 S4 20	20	20	350	23,8	50,8	M10	125	63	23	49	60	85,5	56,5	74	160	14
	CRH I 2 S4 25	25	25	350	27,8	57,1	M12	140	67	27	60	70	90	65	80	160	14
	CRH I 2 S4 32	32	32	350	31,6	66,7	M14	168	80	32	78	77	113	85	94	210	19
	CRH I 2 S4 40	38	38	350	36,7	79,4	M16	181	85	32	83	90	123,5	92	106	210	19
	CRH I 2 S4 50	48	48	350	44,5	96,8	M20	210	100	36	100	123	153,5	111	135	210	19

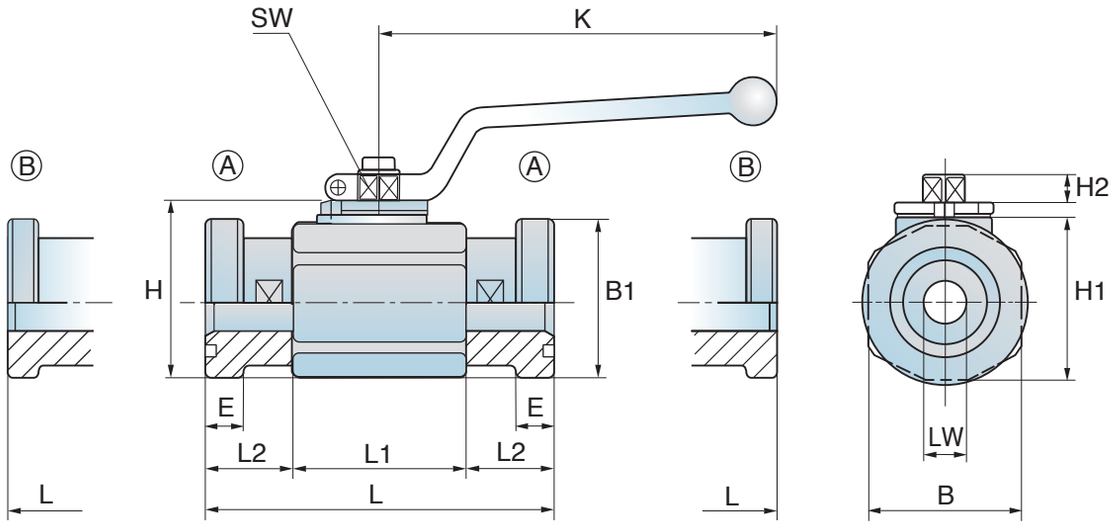

	TIPO TYPE	DN mm	LW mm	PN bar	L mm	L1 mm	L2 mm	B mm	B1 mm	E mm	H mm	H1 mm	H2 mm	K mm	SW mm
Serie 3000 psi	**CRH I 2 C3 13**	13	13	210	150	48	51	35	30,2	6,7	51,5	40,5	8	115	9
	CRH I 2 C3 20	20	20	210	163	63	50	49	38,1	6,7	72	56,5	11	160	14
	CRH I 2 C3 25	25	25	210	176	67	54,5	60	44,4	8	80	63,5	11	160	14
	CRH I 2 C3 32	32	32	210	192	80	56	78	50,8	8	106	85	20	210	19
	CRH I 2 C3 40	38	38	210	231	85	73	83	60,3	8	112,5	92	15	210	19
	CRH I 2 C3 50	48	48	210	234	100	67	100	71,4	9,5	132	111	20	210	19
Serie 6000 psi	**CRH I 2 C4 13**	13	13	420	148	48	50	35	31,8	7,7	51,5	40,5	8	115	9
	CRH I 2 C4 20	20	20	350	170	63	53,5	49	41,3	8,7	72	56,5	11	160	14
	CRH I 2 C4 25	25	25	350	198	67	66,5	60	47,6	9,5	80	63,5	11	160	14
	CRH I 2 C4 32	32	32	350	224	80	72	78	54	10,3	106	85	20	210	19
	CRH I 2 C4 40	38	38	350	281	85	98	83	63,5	12,5	112,5	92	15	210	19
	CRH I 2 C4 50	48	48	350	315	100	107,5	100	79,4	12,5	132	111	20	210	19

Raccordi per Pompe

Pump Connectors - Raccord pour Pompe - Pumpenanschluss

OFFICINE MECCANICHE

cioccd

Catalogo - Catalogue - Katalog - [FSAE 06/09-3]

Indice

Index
Table
Inhaltsverzeichnis

RACCORDO POMPA DIRITTO
Straight Pump Connector
Raccord droit pour pompe
Flanschanschluss gerade .....pag. 02

RACCORDO SERIE RPA
RPA Connector
Raccord RPA à 90° pour pompe
Gewinde-Winkelflansch RPA Werkstoff: Stahl .....pag. 03

RACCORDO DIRITTO PER POMPA CON ATTACCO DIN 2353
Straight Pump Connector according to DIN 2353
Raccord droit pour pompe taraudé métrique DIN 2353
Pumpenanschluss nach DIN 2353 .....pag. 04

RACCORDO A 90° PER POMPA CON ATTACCO DIN 2353
90° Pump Connector according to DIN 2353
Raccord à 90° taraudé métrique DIN 2353
90° Pumpenanschluss nach DIN 2353 .....pag. 05

RACCORDO A 90° PER POMPA CON ATTACCO GAS
90° Pump Connector BSP threaded
Raccord à 90° tauradé BSP
90° Pumpenanschluss mit gewinde .....pag. 06

RACCORDO A 90° A SALDARE DI TASCA
Socket weld 90° Connector
Raccord à 90° à emmanchement
Einschweiss-Winkelflansch 90° .....pag. 07

RACCORDO ALLUMINIO 90° SERIE RPB
RPB Connector
Raccord RPB
Gewinde-Winkelflansch RPB Verkstoff: Aluminium .....pag. 08

RACCORDO ALLUMINIO 90° SERIE RAP
RAP Connector
Raccord RAP
Gewinde-Winkelflansch RAP Verkstoff: Aluminium .....pag. 09

COMPONENTI FORNITI SU RICHIESTA
Parts supplied on customer demand
Détails disponibles sur demande
Die Teilen werden auf Anfrage erstellen.....pag. 10

Raccordo pompa diritto

Straight Pump Connector
Raccord droit pour pompe
Flanschanschluss gerade

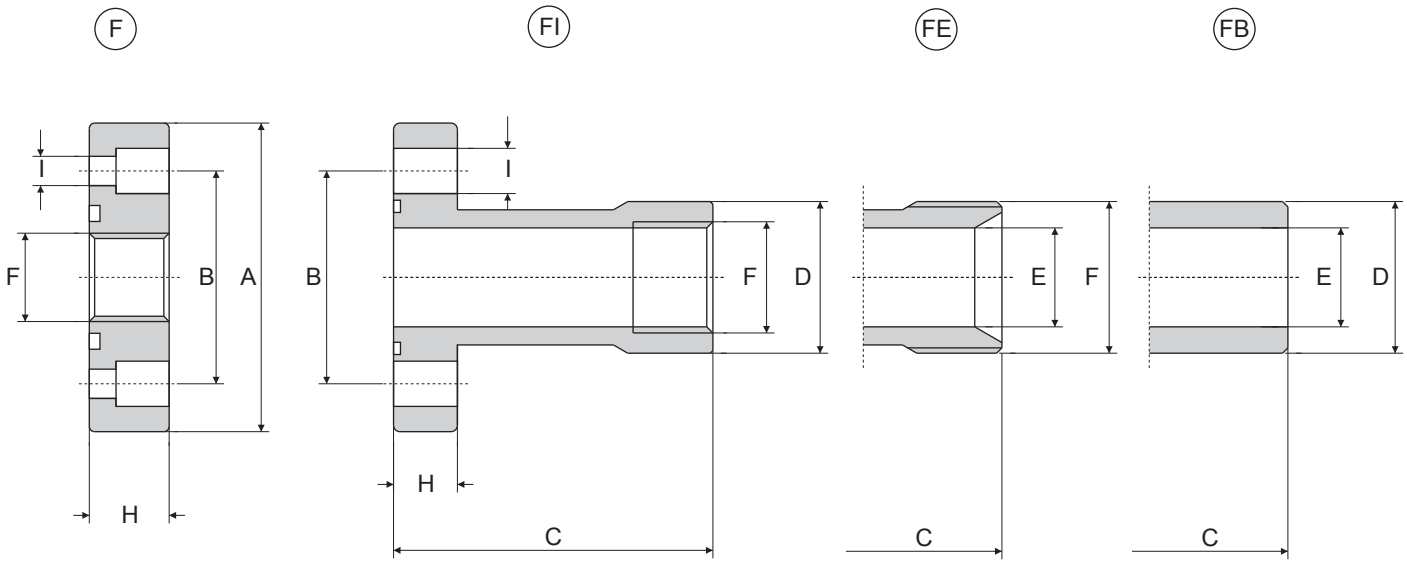

F = Flangia / Flange / Bride / Flansch
FI = Raccordo dritto con filettatura interna / Straight connector with internal thread / Raccord droit taraude femelle / Einschraubflausch
FE = Raccordo dritto con filettatura esterna / Straight connector with external thread / Raccord droit taraude mâle / Außengewindeflansch
FB = Raccordo dritto / Straight flange / Raccord droit / Flansch

Tipo Type	Gruppo pompa Pump group	A	B	C	D	E	F	H	I	N. Fori N. Holes	Viti Bolts	OR O-RING
F	1	45	30	-	-	-	3/8”	13	6,5	4	M 6x16	2075
FI	1	45	30	55	21	-	3/8”	10	6,5	4	M 6x20	2075
FE	1	45	30	55	-	14	1/2”	10	6,5	4	M 6x20	2075
FB	1	45	30	55	19	14	-	10	6,5	4	M 6x20	2075
F	2	58	40	-	-	-	1/2”	15	8,5	4	M 8x20	2100
FI	2	58	40	60	26,5	-	1/2”	12	8,5	4	M 8x25	2100
FE	2	58	40	60	-	19	3/4”	12	8,5	4	M 8x25	2100
FB	2	58	40	60	25,4	19	-	12	8,5	4	M 8x25	2100
F	3/A	75	51	-	-	-	3/4”	18	10,5	4	M10x25	3125
FI	3/A	76	51	72	33,5	-	3/4”	16	10,5	4	M10x35	3125
FE	3/A	76	51	72	-	24	1”	16	10,5	4	M10x35	3125
FB	3/A	76	51	72	32	24,5	-	16	10,5	4	M10x35	3125
F	3/B	75	56	-	-	-	3/4”	18	10,5	4	M10x35	3125
FI	3/B	76	56	72	33,5	-	3/4”	16	10,5	4	M10x35	3125
FE	3/B	76	56	72	-	24	1”	16	10,5	4	M10x35	3125
FB	3/B	76	56	72	32	24,5	-	16	10,5	4	M10x35	3125
F	3,5/A	88	62	-	-	-	1”	20	10,5	4	M10x25	144
F	3,5/B	88	62	-	-	-	1”	20	12,5	4	M12x25	144
F	4	98	72,5	-	-	-	1” 1/4	22	12,5	4	M12x30	4187

Costruiti in acciaio, questi raccordi e flange permettono di collegare i tubi di aspirazione o mandata sulle pompe oleodinamiche evitando perdite di carico dovute a raccordi a gomito. Sono forniti completi di viti ed o-ring (vedi tabella) e rondelle Grower.

Straight flanges made of steel which allow the connection of rigid tubes to the inlet or outlet ports of hydraulic pumps. ring (see schedule) and expansion washers.

Ces raccords sout fait en acier. Ils permettent de relier les tubes d’entrée et sortie sûr les pompés oleodinamiques et ils évitent les pertes de charge causees par les raccords coudé. Ils sont vendues avec vis, rondelles et OR.

Gerade Anschlüsse aus Stahl zur Verbindung der Saug-und Druckschläuche mit Universal-Zahnradpumpen. Einschließlich Schrauben, Federringen und O-Ringen (Siehe Tabelle)

Raccordo serie RPA

RPA Connector
Raccord RPA à 90° pour pompe
Gewinde-Winkelflansch RPA Werkstoff: Stahl

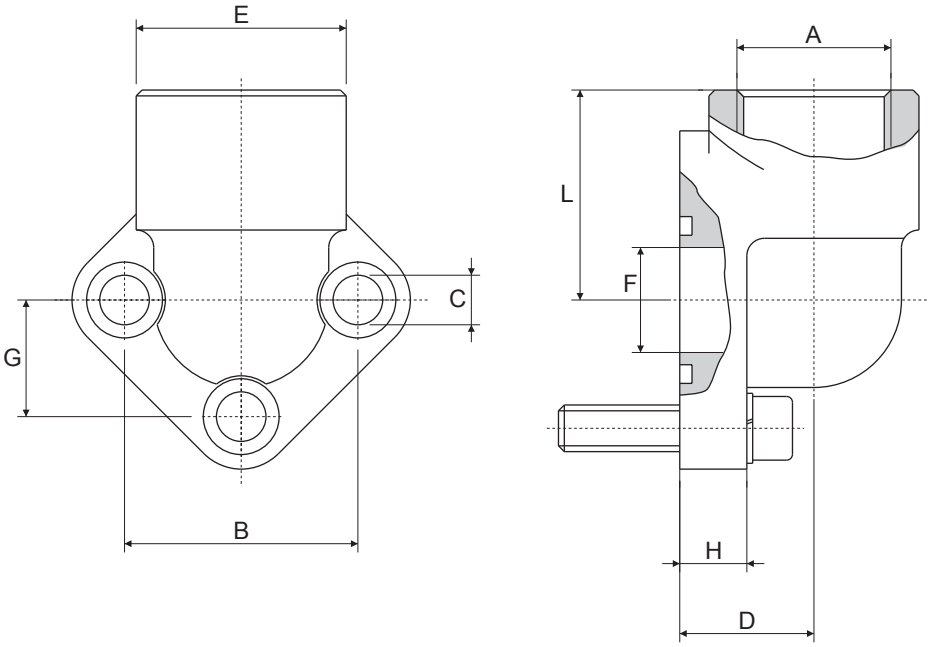

Tipo Type	Gruppo pompa Pump group	B	G	C	E	A	L	F	H	D	N. Fori N. Holes	Viti Bolts	OR O-RING
RPA 0,5 / 38	0,5	26	13	5,5	30	3/8”	31	11	9	17	3	M 5x18	2056
RPA 0,5/12						1/2”							
RPA 1/38	1	30	15	6,5	30	3/8”	31	12	9	17	3	M 6x20	121
RPA 1/12						1/2”							
RPA 2/12	2	40	20	8,5	36	1/2”	36	18	11,5	23	3	M 8x25	132
RPA 2/34						3/4”		19					
RPA 3/34/A	3	51	25,5	10,5	45	3/4”	46	24	13	26	3	M10x30	4118
RPA 3/100/A						1”							
RPA 3/34/B	3	56	28	10,5	45	3/4”	46	24	13	26	3	M10x30	4118
RPA 3/100/B						1”							
RPA 3,5 114/A	3,5	62	31	11	55	1” 1/4	55	31	14	35	3	M10x30	4150
RPA 3,5 100/A						1”		25					
RPA 3,5 114/B	3,5	62	31	13	55	1” 1/4	55	31	14	35	3	M12x35	4150
RPA 3,5 100/B						1”		25					
RPA 4/112	4	72,5	36,2	13	62	1” 1/2	58	38	15	38	3	M12x35	4187
RPA 4/114						1” 1/4		31					

Per ordinazione flange: / Ordering Examples: / Pour commander brides: / Bestellbeispiel für Flansche:

Solo flangia .....RPA...
Only flange .....RPA...
Seulement bride ...RPA...
Nur Flansch .....RPA...

Flangia completa di viti metriche, rondelle e OR .....RPA...M
Complete flange with metrical screws, washers and o-ring .....RPA...M
Bride complete des vis métriques, rondelles et OR .....RPA...M
Flansch einschl. metrischen Zylinderschrauben, Federringen und O-Ring ...RPA...M

Raccordo diritto per pompa con attacco DIN 2353

Straight Pump Connector according to DIN 2353
Raccord droit pour pompe taraudée métrique DIN 2353
Pumpenanschluss nach DIN 2353

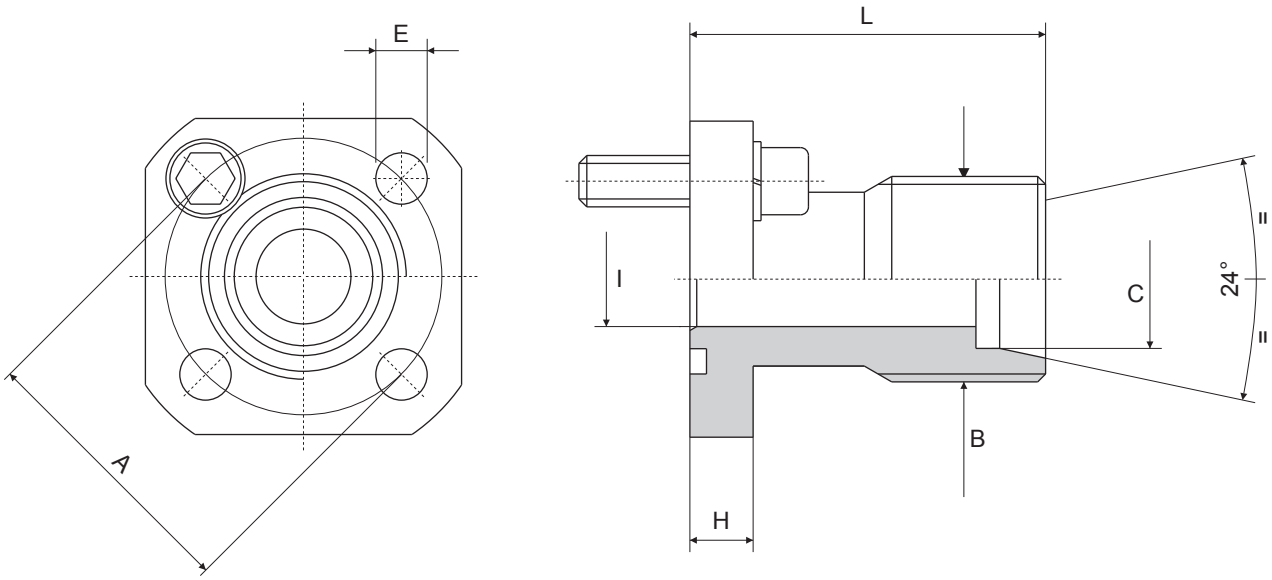

Pressione max esercizio bar	Tipo Type	A	B	C	E	H	I	L	M Viti / bolts	OR O-RING
315	RD 35-10 L	35	M16x1,5	10	6,5	8	8	30	6 x 20	3075
315	RD 35-12 L		M18x1,5	12			10			
250	RD 35-15 L		M22x1,5	15			12			
315	RD 35-16 S		M24x1,5	16			12			
100	RD 40-15 L	40	M22x1,5	15	6,5	8	12	35	6 x 20	3100
100	RD 40-18 L		M26x1,5	18			15			
100	RD 40-22 L		M30x2	22			19			
100	RD 40-28 L		M36x2	28			19	40		
250	RD 40-20 S		M30x2	20			16	35		
250	RD 55-20 S	55	M30x2	20	8,5	12	16	50	8 x 25	3125
250	RD 55-25 S		M36x2	25			20			
250	RD 55-30 S		M42x2	30			26			
100	RD 55-35 L		M45x2	35			26			

Per ordinazione flange: / Ordering Examples: / Pour commander brides: / Bestellbeispiel für Flansche:

Per ordinare raccordi ..... RD...M
How to order connectors ..... RD...M
Pour commander ..... RD...M
Bestellbeispiel für Anschluss ... RD...M

La misura “C” può essere variata a seconda delle esigenze del cliente.
Measurement “C” can be changed according to customer’s requests.
La mesure “C” peut être changé selon les exigences de la clientèle.
Auch für andere abmessungen “C” nach vorgabe Lieferbar.

Raccordo pompa a 90° per pompa con attacco DIN 2353

90° Pump Connector according to DIN 2353
Raccord à 90° taraudée métrique DIN 2353
90° Pumpenanschluss nach DIN 2353

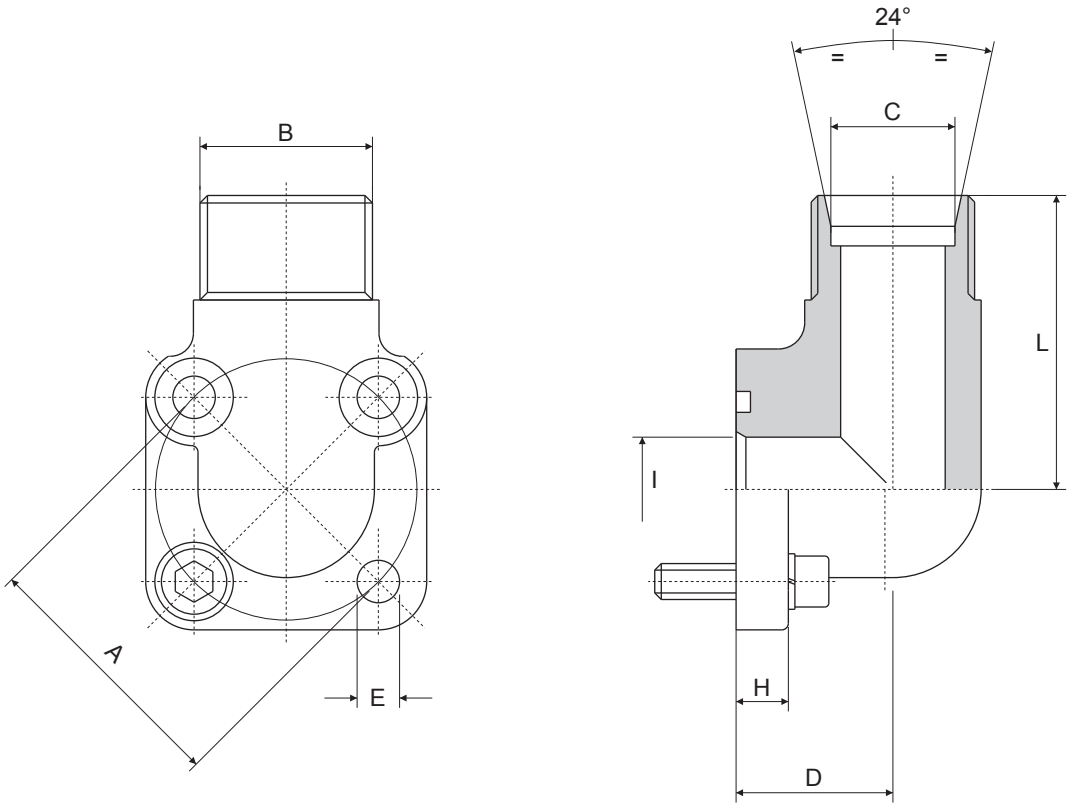

Pressione max esercizio bar	Tipo Type	A	B	C	D	E	H	I	L	M Viti / bolts N. 2	M Viti / bolts N. 2	OR O-RING
315	R 35-10 L-90°	35	M16x1,5	10	16,5	6,5	8	8	38	6x20	6x35	3075
315	R 35-12 L-90°		M18x1,5	12	16,5			10			6x35	
250	R 35-15 L-90°		M22x1,5	15	16,5			12			6x35	
315	R 35-16 S-90°		M24x1,5	16	20			12	40		6x40	
100	R 40-15 L-90°	40	M22x1,5	15	22,5	6,5	8	12	38	6x20	6x40	3100
100	R 40-18 L-90°		M26x1,5	18	22,5			15	38		6x40	
100	R 40-22 L-90°		M30x2	22	22,5			18	38		6x40	
100	R 40-28 L-90°		M36x2	28	28			18	40		6x50	
250	R 40-20 S-90°		M30x2	20	22,5			16	40		6x40	
100	R 55-35 L-90°	55	M45x2	35	31	8,5	12	26	49	8x25	8x60	3125
250	R 55-20 S-90°		M30x2	20	24			16	46		8x45	
250	R 55-25 S-90°		M36x2	25	31			20	49		8x60	
250	R 55-30 S-90°		M42x2	30	31			26	49		8x60	
100	R 55-42 L-90°		M52x2	42	40			26	49		8x70	
250	R 55-38 S-90°		M52x2	38	40			26	49		8x70	

Per ordinare raccordi ..... R...M
How to order connectors ..... R...M
Pour commander ..... R...M
Bestellbeispiel für Anschluss ... R...M

La misura “C” può essere variata a seconda delle esigenze del cliente.
Measurement “C” can be changed according to customer’s requests.
La mesure “C” peut être changé selon les exigences de la clientèle.
Auch für andere abmessungen “C” nach vorgabe Lieferbar.

Raccordo a 90° per pompa con attacco GAS

90° Pump Connector BSP threaded
Raccord à 90° tauradée BSP
90° Pumpenanschluss mit gewinde

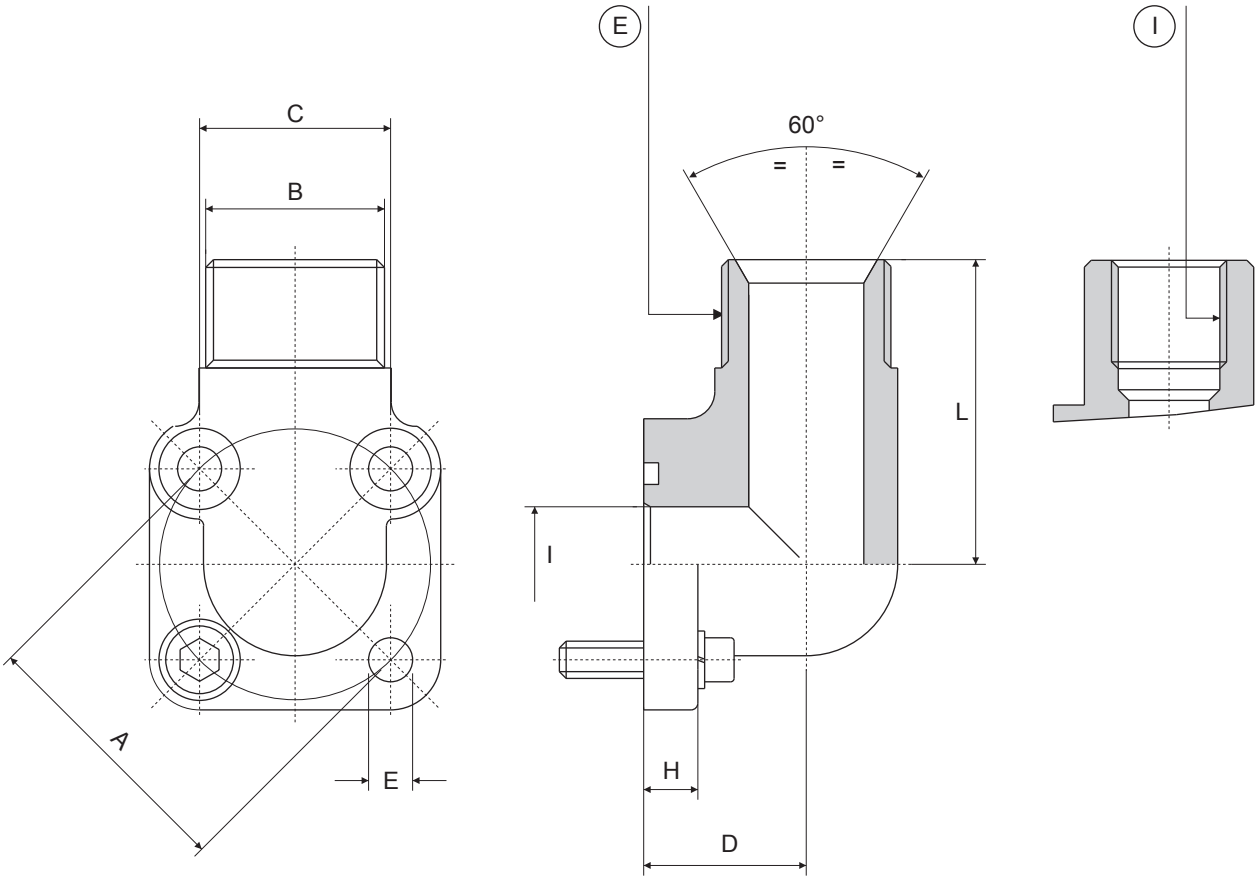

Pressione max esercizio bar	Tipo Type	A	B	C	D	E	H	I	L	M Viti / bolts N. 2	M Viti / bolts N. 2	OR O-RING
315	R 35-90° - 3/8”	35	3/8”	24,8	16,5	6,5	8	10	38	6x20	6x35	3075
	R 35-90° - 1/2”		1/2”		16,5			12			6x35	
	R 35-90° - 3/4” *		3/4”		20			12	40		6x40	
250	R 40-90° - 3/8”	40	3/8”	28,2	22,5	6,5	8	10	38	6x20	6x40	3100
	R 40-90° - 1/2”		1/2”		22,5			12	38		6x40	
	R 40-90° - 3/4”		3/4”		22,5			17	38		6x40	
	R 40-90° - 1” *		1”		28			19	40		6x50	
315	R 55-90° - 1/2”	55	1/2”	38,8	24	8,5	12	12	49	8x25	8x45	3125
	R 55-90° - 3/4”		3/4”		31			17	46		8x60	
	R 55-90° - 1”		1”		31			22	49		8x70	

* Solo tipo “E” / Only “E” type / Seulement tipe “E” / Nur “E”

Per ordinare raccordi ..... R...E / R...I
How to order connectors ..... R...E / R...I
Pour commander ..... R...E / R...I
Bestellbeispiel für Anschluss ... R...E / R...I

La misura “B” può essere variata a seconda delle esigenze del cliente.
Measurement “B” can be changed according to customer’s requests.
La mesure “B” peut être changé selon les exigences de la clientèle.
Auch für andere abmessungen “B” nach vorgabe Lieferbar.

Raccordo a 90° a saldare di tasca

Socket weld 90° Connector
Raccord à 90° à emmanchement
Einschweiss -Winkelflansch 90°

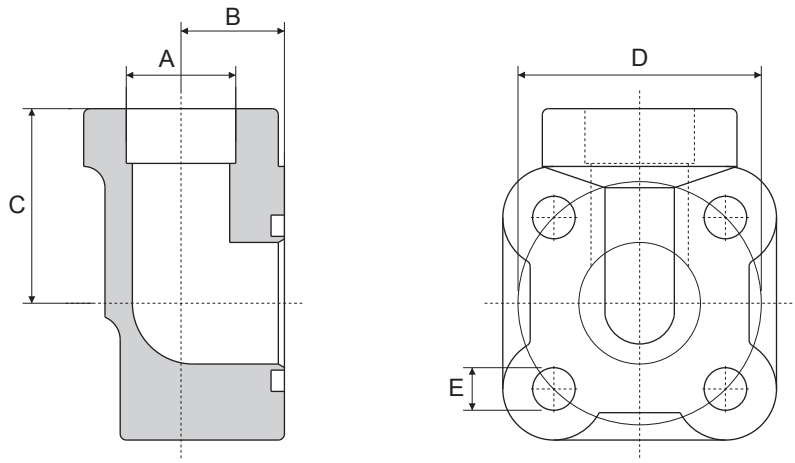

Tipo A

Tipo Type	A	B	C	D	E	B Viti / Bolts	OR O-RING
F-30-12-90°-SA	12	13	27	30	6,5	6 x 30	121
F-30-14-90°-SA	14						
F-30-16-90°-SA	16						
F-30-18-90°-SA	18						
F-35-14-90°-SA	14	12	30	35	6,5	6 x 35	3075
F-35-16-90°-SA	16	14					
F-35-18-90°-SA	18						
F-35-20-90°-SA	20						
F-40-18-90°-SA	18	17	32	40	6,5	6 x 40	132
F-40-20-90°-SA	20						
F-40-22-90°-SA	22						
F-40-25-90°-SA	25						

Tipo B

Tipo Type	A	B	C	D	E	B Viti / Bolts	OR O-RING
F-30-12-90°-SB	12	13	27	30	8,5	8 x 35	121
F-30-14-90°-SB	14						
F-30-16-90°-SB	16						
F-35-14-90°-SB	14	14	30	35	8,5	8 x 40	3075
F-35-16-90°-SB	16						
F-35-18-90°-SB	18						
F-40-18-90°-SB	18	17	32	40	8,5	8 x 40	132
F-40-20-90°-SB	20						
F-40-22-90°-SB	22						
F-40-25-90°-SB	25						

Per ordinare raccordi a 90° ..... F...A / F...B
How to order a 90° connectors ... F...A / F...B
Pour commander ..... F...A / F...B
Bestellbeispiel für Anschluss ..... F...A / F...B

La misura “A” può essere variata a seconda delle esigenze del cliente.
Measurement “A” can be changed according to customer’s requests.
La mesure “A” peut être changé selon les exigences de la clientèle.
Auch für andere abmessungen “A” nach vorgabe Lieferbar.

Raccordo alluminio 90° serie RAP

RAP Connector
Raccord RAP
Gewinde-Winkelflansch RAP Verkstoff: Aluminium

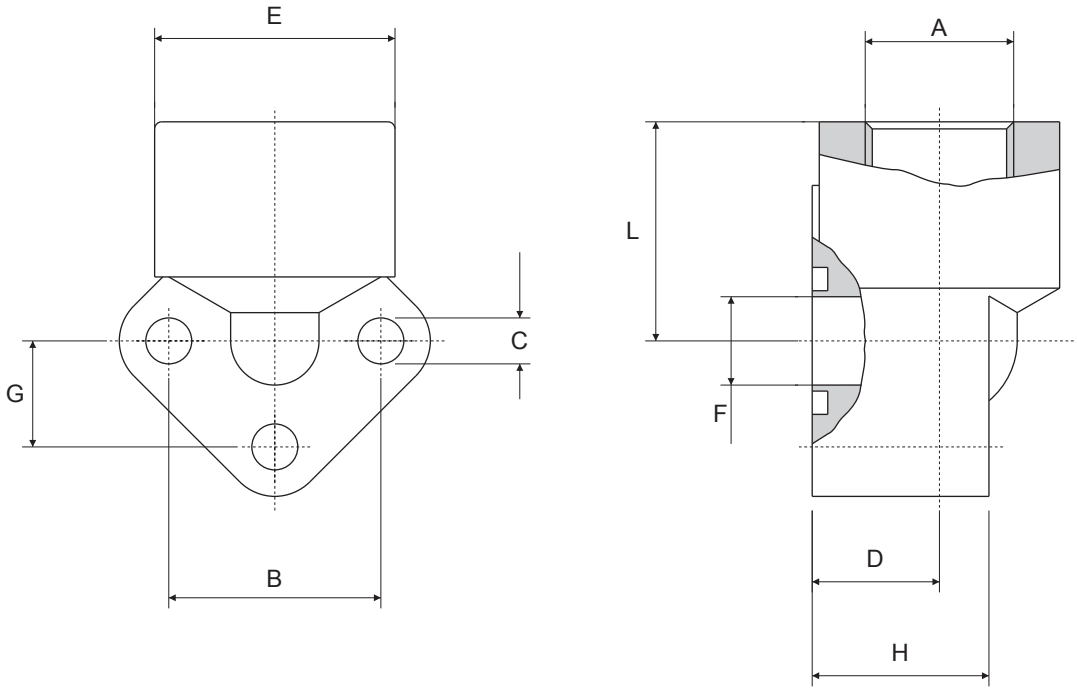

Pressione max esercizio bar	Tipo Type	Gruppo pompa Pump Size	A BSP	B	C	D	E	F	G	H	L	N. Fori Holes	Viti Bolts	OR O-RING
180	RAP 05- 38	05	3/8”	26	5,5	18	31	10	13	25	31	3	M 5x35	2056
	RAP 05- 12	05	1/2”	26	5,5	18	31	10	13	25	31	3	M 5x35	2056
180	RAP 1- 38	1	3/8”	30	6,5	18	34	12,5	15	26	31	3	M 6x35	121
	RAP 1- 12	1	1/2”	30	6,5	18	34	12,5	15	26	31	3	M 6x35	121
180	RAP 2- 12	2	1/2”	40	8,5	21,5	42	18	20	31	40	3	M 8x45	130
	RAP 2- 34	2	3/4”	40	8,5	21,5	42	18	20	31	40	3	M 8x45	130
180	RAP 3- 34	3	3/4”	51-56	11	26	49	24,5	25,5-28	42	46	3	M10x60	4118
	RAP 3-100	3	1”	51-56	11	26	49	24,5	25,5-28	42	46	3	M10x60	4118

Per ordinare ..... RAP...M
Ordering examples ... RAP...M
Pour commander ..... RAP...M
Bestellbeispiel ..... RAP...M

Costruiti in alluminio, sono adatti per il montaggio su pompe e motori oleodinamici. Vengono forniti completi di viti ed o-ring e rondelle Schnorr.

These elbow joints are made of aluminium. They are supplied complete with screws, o-ring and Schnorr washers.

Ils sont fait en aluminium et ils sont apte pour être montés sûr pompe et moteurs oleodinamiques. Ils sont vendu avec vis, OR et rondelles schnorr.

Hergestellt aus Aluminium. Sie sind für die Montage von Pumpen und Hydraulikmotoren geeignet. Ausgerustet mit Schrauben, OR und Schnorr-Ringen.

Raccordo alluminio 90° serie RAP

RAP Connector
Raccord RAP
Gewinde-Winkelflansch RAP Verkstoff: Aluminium

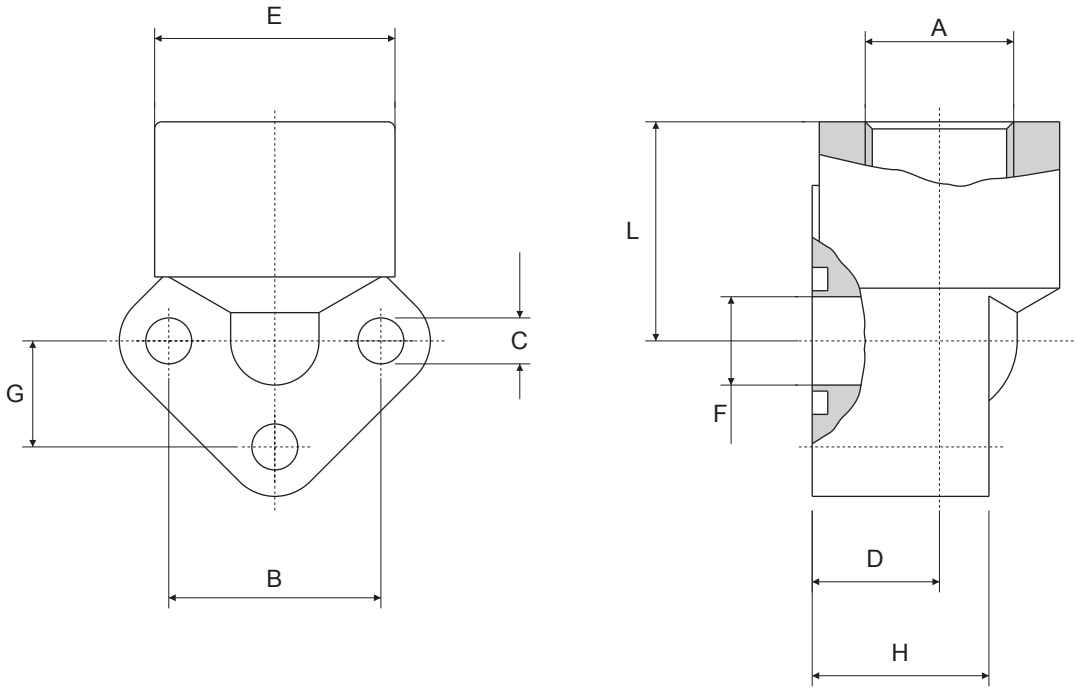

Pressione max esercizio bar	Tipo Type	Gruppo pompa Pump Size	A BSP	B	C	D	E	F	G	H	L	N. Fori Holes	Viti Bolts	OR O-RING
180	RAP 05- 38	05	3/8”	26	5,5	18	31	10	13	25	31	3	M 5x35	121
	RAP 05- 12	05	1/2”	26	5,5	18	31	10	13	25	31	3	M 5x35	121
180	RAP 1- 38	1	3/8”	30	6,5	18	34	12,5	15	26	31	3	M 6x35	3075
	RAP 1- 12	1	1/2”	30	6,5	18	34	12,5	15	26	31	3	M 6x35	3075
180	RAP 2- 12	2	1/2”	40	8,5	21,5	42	18	20	31	40	3	M 8x45	130
	RAP 2- 34	2	3/4”	51-56	8,5	21,5	42	18	20	31	40	3	M 8x45	130
180	RAP 3- 34	3	3/4”	51-56	11	26	49	24,5	25,5-28	42	46	3	M10x60	4118
	RAP 3-100	3	1”		11	26	49	24,5	25,5-28	42	46	3	M10x60	4118

Per ordinare ..... RAP...M
Ordering examples ... RAP...M
Pour commander ..... RAP...M
Bestellbeispiel ..... RAP...M

Costruiti in alluminio, sono adatti per il montaggio su pompe e motori oleodinamici. Vengono forniti completi di viti ed o-ring e rondelle Schnorr.

These elbow joints are made of aluminium. They are supplied complete with screws, o-ring and Schnorr washers.

Ils sont fait en aluminium et ils sont apte pour être montés sûr pompe et moteurs oleodinamiques. Ils sont vendu avec vis, OR et rondelles schnorr.

Hergestellt aus Aluminium. Sie sind für die Montage von Pumpen und Hydraulikmotoren geeignet. Ausgerustet mit Schrauben, OR und Schnorr-Ringen.

Raccordi RPA

Socket weld RPA Connectors
Raccord poche à souder
Einschweiss-Winkelflansch RPA

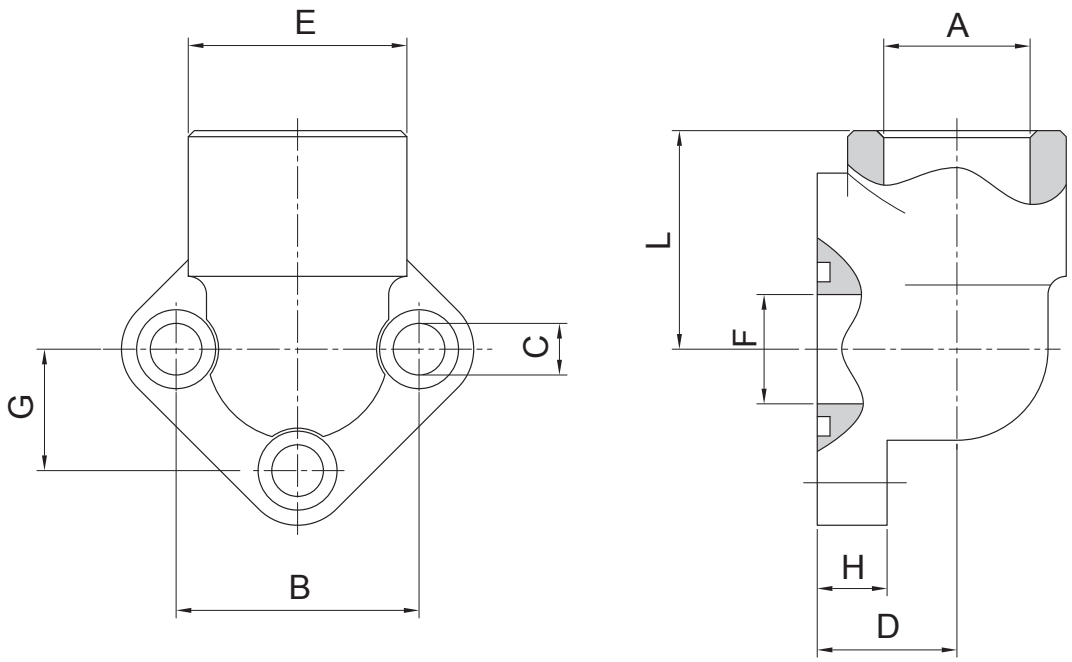

Tipo Type	Gruppo pompa Pump group	B	G	C	E	A	L	F	H	D	N. Fori N. Holes	Viti Bolts	OR O-RING

Raccordo RPA filettato metrico secondo DIN 2353

DIN 2353 RPA Connector
DIN 2353 RPA Raccord
DIN 2353 Winkelflansch RPA

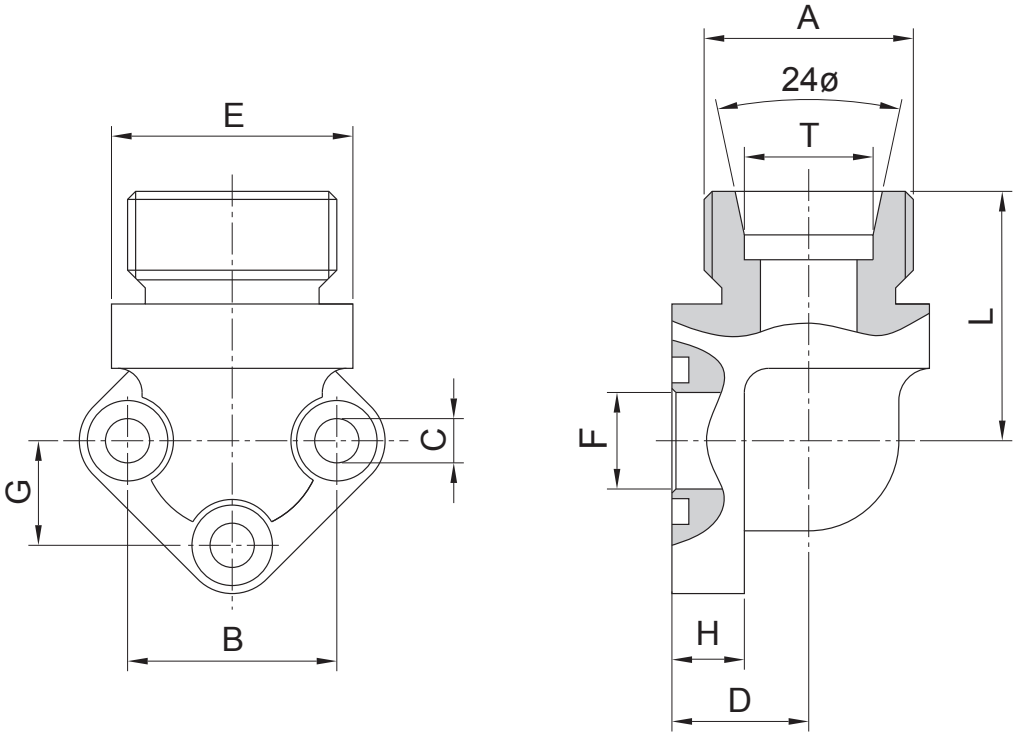

Tipo Type	Gruppo pompa Pump group	B	G	C	E	A	L	F	H	D	N. Fori N. Holes	Viti Bolts	OR O-RING

Le figure, le denominazioni, i riferimenti ed i dati contenuti nel presente catalogo non sono impegnativi. La Ditta si riserva di apportare in ogni momento e senza preavviso tutte le variazioni che riterrà opportune. È vietata ogni riproduzione parziale od integrale delle figure e del testo senza l'autorizzazione scritta della ditta stessa. In caso di dissonanza interpretativa, fa fede il testo in italiano.

Figure, name of parts, references and dates contained in this catalogue are not binding.
The firm reserve the right to introduce any and all necessary changes at any time without notice. Either partial or integral reproductions of figures and text are forbidden unless a written authorisation is given by the Firm.
In case of interpretative dissonance, the italian text has to be considered.

Les figures, les denominations, les reférences et les données contenus dans ce catalogue ne sont pas engageant. La Maison se reserve le droit d'apporter à chaque moment et sans préavis toute variation qu'elle considérera indiquée. Toute reproduction ou traduction, même partielle, des figures et du texte est défendu sans l'autorisation éxcrite de la Maison-même.
En cas de discordance interpretative, fait foi le texte en italien.

Die in diesen Katalog enthaltenen Abbildungen, Benennungen, Zeichen sowie Angaben sind unverbindlich. Die Firma behält sich das Recht vor, jederzeit und ohne Voranzeige Abänderungen vorzunehmen. Nachdruck oder Ubersetzung, auch auszugsweise, ist ohne schriftliche Genehmigung der Firma nicht gestattet. Im Fall einer nicht Übereinstimmenden deutung, gilt der italienische Text.